Haulotte

OPTIMUM 8 - OPTIMUM 1931 E

Руководство оператора

OPTIMUM 8 - OPTIMUM 1931 E

4001014350 E05.19 RU

СОДЕРЖАНИЕ

A

ПРЕДИСЛОВИЕ

1 - Ответственность пользователя 8
1.1 - Ответственность владельца 8
1.2 - Ответственность работодателя 8
1.3 - Ответственность инструктора 8
1.4 - Ответственность пользователя 9
2 - Безопасность на рабочем месте 10
2.1 - Правила безопасности 10
2.1.1 - Риски неправильного использования 10
2.1.2 - Риски падения 11
2.1.3 - Риски переворачивания/наклона 12
2.1.4 - Опасность поражения электрическим током 15
2.1.5 - Опасность взрыва/возгорания 16
2.1.6 - Риски сжатия/столкновения 16
2.1.7 - Риски неконтролируемых движений 18
3 - Запросы относительно безопасности 19
4 - Уведомление о происшествиях 19
5 - Соответствие 20
5.1 - Характеристики продукции 20
5.1.1 - Смена собственника 20
5.1.2 - Формуляр обновления данных о собственнике 21
5.2 - Спецификации продукции 22

B

ОЗНАКОМИТЕЛЬНАЯ ЧАСТЬ

1 - Общая техника безопасности 23
1.1 - Предусмотренное использование 23
1.2 - Содержание наклеек 24
1.3 - Символы и цвета 25
1.4 - Степень серьезности 25
1.5 - Легенда и определение символов 26
2 - Описание моделей 27
3 - Основные составляющие части 28
3.1 - Схема 28
3.2 - Упор для проведения обслуживания 30
3.3 - Выдвигающаяся платформа 31
3.4 - Нижний пульт управления 32
3.4.1 - Схема 32
3.4.2 - HAULOTTE Activ'Screen 33
3.4.2.1 - ЖК-дисплей 34
3.5 - Верхний пульт управления 38
3.5.1 - Схема 38
4 - Рабочие характеристики 40
4.1 - Технические характеристики 40
4.2 - Рабочая зона 42
5 - Размещение и маркировка наклеек 43

C

ОСМОТР ПЕРЕД ЭКСПЛУАТАЦИЕЙ

1 - Рекомендации 55
2 - Оценка рабочей зоны. 56
3 - Проверки и функциональные испытания 57
3.1 - Ежедневный осмотр 57
4 - Функциональный контроль безопасности 60
4.1 - Процедура работы с кнопкой аварийной остановки 60
4.2 - Активация управления 61
4.3 - Датчик неисправен. 61
4.3.1 - Тестирование звуковых предупреждающих устройств (зуммеров). 61
4.4 - Система обнаружения перегрузки. 61
4.5 - Система ограничения наклона 62
4.6 - Ограничение скорости перемещения. 62
4.7 - Электронный вариатор скорости 62
4.8 - Торможение подъемника 63
4.9 - Отпуск тормозов электродвигателей колес 63
4.10 - Система безопасной работы при выбоинах. 63
4.11 - Встроенное зарядное устройство. 63
4.11.1 - Уровень заряда аккумулятора. 63
4.12 - Система антизащемления при опускании 64

D

ИНСТРУКЦИИ ПО ТЕХНИЧЕСКОЙ ЭКСПЛУАТАЦИИ

1 - Использование 65
1.1 - Введение. 65
1.2 - Функционирование нижнего пульта управления 65
1.3 - Функционирование верхнего пульта управления. 66
2 - Нижний пульт управления 67
2.1 - Запуск и остановка машины. 67
2.2 - Управление движениями. 67
2.3 - Дополнительное управление с нижнего пульта управления. . . 68
3 - Пульт управления платформы 69
3.1 - Запуск и остановка машины. 69
3.2 - Органы управления передвижением и направлением 70
3.3 - Управление движениями. 71
4 - Процедура спасения и действия в аварийной обстановке 72
4.1 - В случае потери мощности. 72
4.2 - Спасение оператора в корзине. 72

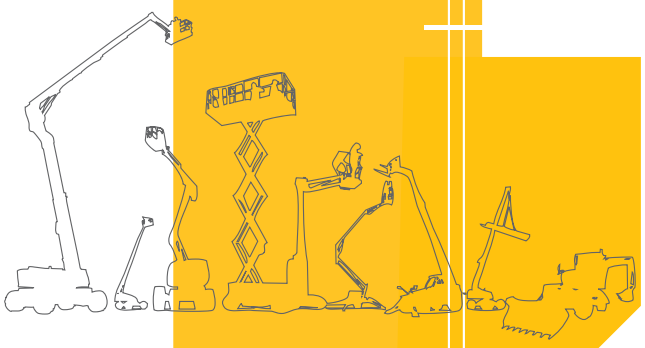

СОДЕРЖАНИЕ

5 - Транспортировка 73
5.1 - Приведение в транспортное состояние. 73
5.2 - Описание - OPTIMUM 8 AC - OPTIMUM 1931E 73
5.3 - Выгрузка 74
5.4 - Буксировка 74
5.4.1 - Режим свободного хода 75
5.5 - Хранение. 76
5.6 - Погрузка по наклонным трапам 77
5.7 - Выгрузка по наклонным трапам 77
5.8 - Погрузка с поднятием подъемника 78
5.9 - Погрузка и выгрузка посредством погрузчика 79
6 - Рекомендации по эксплуатации при низких температурах 80
6.1 - Условия окружающей среды. 80
6.1.1 - Гидравлическое масло 80
7 - Уход и техническое обслуживание аккумулятора . . 81
7.1 - Заряжайте аккумулятор. 81

E

ОБЩИЕ ТЕХНИЧЕСКИЕ УСЛОВИЯ

1 - Размеры машин. 86
2 - Вес основных составляющих 88
3 - Акустика и вибрации 88
4 - Колеса и шины. 89
4.1 - Технические характеристики. 89
4.2 - Проверки и техническое обслуживание 89
4.2.1 - Процедура замены 90
5 - Опции 93
5.1 - Опция "Перевозка труб". 93
5.1.1 - Описание 93
5.1.2 - Характеристики 93
5.1.3 - Правила безопасности 93
5.1.4 - Осмотр перед эксплуатацией 94
5.1.5 - Использование 94
5.1.6 - Демонтаж - Повторная сборка 95
5.1.7 - Специальные наклейки 96
5.2 - Складывающееся ограждение. 97
5.2.1 - Описание 97
5.2.2 - Правила безопасности 97
5.2.3 - Порядок складывания. 97
5.2.4 - Специальные наклейки 101
5.2.5 - Подъем ограждения в рабочее положение 101
5.3 - Опора панелей 102
5.3.1 - Описание 102
5.3.2 - Характеристики 102
5.3.3 - Правила безопасности 102
5.3.4 - Осмотр перед эксплуатацией 103
5.3.5 - Использование 103
5.3.6 - Демонтаж - Повторная сборка 104
5.3.7 - Специальные наклейки 107
5.4 - Swing gate 108
5.4.1 - Описание 108
5.4.2 - Характеристики 108
5.4.3 - Правила безопасности 108
5.4.4 - Инструкции перед вводом в эксплуатацию 108

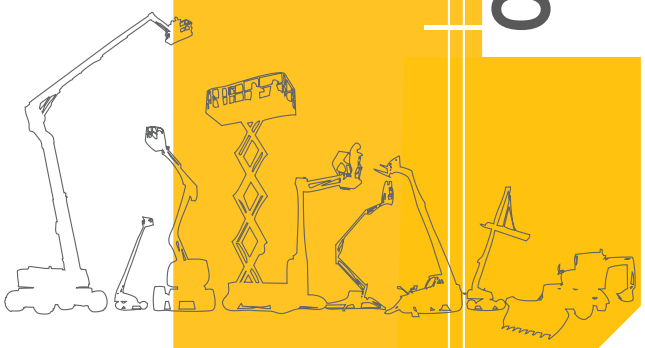

F

ТЕХНИЧЕСКОЕ ОБСЛУЖИВАНИЕ

1 - Общее 109
2 - Ведомость технического обслуживания 110
3 - График осмотров 111
3.1 - Общие указания 111
3.2 - Ежедневный осмотр 111
3.3 - Периодический осмотр. 112
3.4 - Расширенный осмотр. 112
3.5 - Общий осмотр. 112
4 - Ремонтные работы и настройки 113

G

РАЗНОЕ

1 - Объем гарантии 115
1.1 - Гарантийное сервисное обслуживание. 115
1.2 - Гарантия производителя. 115
1.2.1 - Поддержка гарантии. 115
1.2.2 - Срок действия гарантии. 115
1.2.3 - Процедура. 115
1.2.4 - Условия действия гарантии. 116
2 - Контактные данные филиалов 118
2.1 - Предупреждение для штата Калифорния 119

A - Предисловие

Вы приобрели подъемно-транспортную машину HAULOTTE®, и мы хотим поблагодарить Вас за доверие.

Данный подъемник является механической машиной, разработанной и изготовленной для временного предоставления пользователям с их оборудованием и инструментами доступа к участкам работ, расположенным на высоте. Любое иное использование или изменения/модификации подъемника должны быть согласованы с HAULOTTE®.

Данное руководство должно рассматриваться как неотъемлемая часть машины и постоянно находиться в ее отделении для документов.

Для того чтобы Вы были полностью удовлетворены работой с данной машиной, необходимо в точности выполнять инструкции, приведенные в настоящем руководстве. Для обеспечения безопасного целевого использования данного оборудования настоятельно рекомендуется допускать к работе с ним и к его обслуживанию только обученный и уполномоченный персонал.

Мы хотели бы обратить Ваше внимание на 2 основных пункта :

- Следуйте инструкциям по безопасности.
- Используйте оборудование в пределах указанных рабочих характеристик.

Что касается назначения нашего оборудования, то мы подчеркиваем его коммерческий характер, который не следует путать с техническими характеристиками. Только таблицы с техническими характеристиками помогут Вам обеспечить соответствие оборудования предполагаемому использованию.

Данное руководство по эксплуатации предназначено для пользователей машин HAULOTTE®, указанных на обложке руководства.

Язык и оригинальная версия :

Руководства на английском и французском языке являются оригинальными руководствами. Руководства на других языках представляют собой перевод оригинального руководства.

Настоящее руководство не заменяет базового обучения, необходимого для любого пользователя промышленного оборудования. Настоящее руководство содержит указания по эксплуатации, предусмотренные HAULOTTE® для правильного и полностью безопасного использования таких машин.

Настоящее руководство должно быть доступно всем пользователям и содержаться в надлежащем состоянии. Дополнительные копии руководства можно заказать в Сервисном центре HAULOTTE Services®.

Работайте в полной безопасности с HAULOTTE® !

A - Предисловие

1 - Ответственность пользователя

1.1 - ОТВЕТСТВЕННОСТЬ ВЛАДЕЛЬЦА

Собственник (или арендатор) обязан :

- Информировать пользователя об инструкциях/рекомендациях, содержащихся в настоящем руководстве по эксплуатации.
- Соблюдать местное законодательство в данной сфере деятельности.
- Обновлять все отсутствующие или находящиеся в плохом состоянии указания и наклейки. Дополнительные копии руководства можно заказать в Сервисном центре HAULOTTE Services®.
- Составить программу профилактического техобслуживания в соответствии с рекомендациями производителя и с учетом среды и трудностей использования машины.
- Выполнять периодические осмотры в соответствии с рекомендациями HAULOTTE® и местными нормами.

Все выявленные в ходе проверки неисправности и проблемы должны быть устранены до возобновления работы подъемника.

1.2 - ОТВЕТСТВЕННОСТЬ РАБОТОДАТЕЛЯ

Обязанности работодателя :

- Уполномочить оператора для работы с машиной.
- Ознакомить пользователя с местным законодательством.

Запретить использование машины всем, кто :

- пребывает в состоянии наркотического или алкогольного опьянения и т. д.;
- подвержен припадкам, головокружениям, не контролирует свои движения и т. п.

1.3 - ОТВЕТСТВЕННОСТЬ ИНСТРУКТОРА

Инструктор должен иметь соответствующую квалификацию, чтобы обеспечить подготовку операторов. Подготовка должна осуществляться в свободной от препятствий зоне до тех пор, пока стажеры не освоят безопасное управление и эксплуатацию подъемника.

1.4 - ОТВЕТСТВЕННОСТЬ ПОЛЬЗОВАТЕЛЯ

Обязанности пользователя/оператора :

- Ознакомиться с содержанием руководства и наклейками, размещенными на машине.
- Проверить машину в соответствии с рекомендациями HAULOTTE® перед ее использованием.
- Информировать владельца (наймодателя) об отсутствии или плохом состоянии руководства или наклеек.
- Информировать о любой неисправности машины.

Пользователь должен убедиться в том, что владельцем проводятся периодические проверки и что он может использовать машину в соответствии с назначением, которое определено производителем.

Только квалифицированные операторы, имеющие разрешение на эксплуатацию подъемников HAULOTTE®, могут ими управлять.

Все операторы должны ознакомиться с аварийным управлением и работой подъемника в аварийной обстановке.

Оператор должен прекратить эксплуатацию машины в случае неисправности или возникновения проблемы с безопасностью самого подъемника или рабочей зоны. Он должен незамедлительно сообщить о проблеме своему руководителю.

2 - Безопасность на рабочем месте

2.1 - ПРАВИЛА БЕЗОПАСНОСТИ

2.1.1 - Риски неправильного использования

- Не используйте машину в иных целях, кроме доставки людей, их оборудования и инструментов к необходимому месту.
- Не используйте машину в качестве подъемного крана, товарного лифта или грузоподъемника. Используйте машину только по предусмотренному назначению.
- Не подвешивайте грузы при подъеме или опускании корзины.
- Не прислоняйте корзину к находящейся рядом подвижной или неподвижной конструкции.
- Не используйте машину/не давайте команду на использование машины, если рядом больше никого нет. Необходимо наблюдать за пользователем, в аварийных ситуациях на земле должен находиться сопровождающий.
- Не используйте машину с дефектами или при ненадлежащем проведении техобслуживания. Дефектную/поврежденную машину необходимо изъять из эксплуатации.
- Никогда не поднимайтесь на капот подъемника.
- Не заменяйте стабилизирующие элементы машины грузами или элементами с другими характеристиками.
- Не заменяйте шины, установленные производителем, на шины с другими характеристиками.
- Не изменяйте и не отключайте компоненты машины, если это может повлиять на безопасность или устойчивость машины.
- Никогда не отключайте защитные устройства.
- Запрещено повреждать, изменять или делать неразборчивыми какие-либо предупредительные надписи или опознавательные знаки на подъемнике с корзиной.

2.1.2 - Риски падения

Для входа в корзину и выхода из нее :

- Подъемник должен находиться в полностью сложенном состоянии.
- Пользуйтесь доступом к платформе, стоя к машине лицом.
- Сохраняйте 3 точки опоры (руки и нога) на ступеньках и поручнях.

Перед началом процедур :

- Убедитесь в том, что поручни правильно установлены и закреплены.
- Убедитесь в том, что дверца или сдвижной нижний поручень закрыты и находятся в правильном положении.
- Удалите все остатки масла или смазки на ступеньках, полу, поручнях и перилах.
- Очистите пол самой корзины от любых отходов.

В корзине :

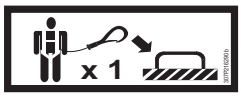

- Согласно местным нормам, работники должны носить страховочный пояс. Закрепите ремень на анкере платформы для предотвращения падения.
- Для правильного использования подвесной системы необходимо, чтобы ремень крепился в месте прикрепления пояса безопасности, отмеченном наклейками. Обратитесь к наклейкам в корзине.
- Во время работы рабочий должен крепко держаться за поручни или перила.

- Держитесь устойчиво на полу корзины.
- Не садитесь, не стойте и не поднимайтесь на перила корзины.
- Работайте только в зоне корзины, ограниченной поручнями, и не облокачивайтесь на них во время работы..
- Не выходите из корзины, если она не находится в полностью сложенном положении.
- Не используйте поручни как средство доступа, чтобы подняться в корзину (или на платформу) или выйти из корзины (или платформы).

2.1.3 - Риски переворачивания/наклона

Перед тем как занять свое место и запустить машину :

- Убедитесь в том, что рабочая поверхность может выдерживать вес машины.
- Не превышать номинальную максимальную грузоподъемность машину, включая вес материала и допустимое количество людей. Не превышать допустимое количество людей.

- Располагайте нагрузку равномерно по центру корзины.
- Не пытайтесь увеличить высоту подъема с помощью других приспособлений (например, лестницы).
- Не устанавливайте лестницу или помост в корзине или в какой-либо другой части данной машины.

- Никогда не используйте подъемник при ветре, сильнее допустимого предела.
- Никогда не увеличивайте площадь поверхности корзины (или платформы), подверженной действию ветра. Этот запрет также касается полотен и флагов... Учитывайте, что работа с оборудованием с обширной внешней поверхностью увеличивает действие ветра на машину.

- Не поднимать платформу и не двигаться с поднятой платформой на склоне, уклон которого больше номинального для машины.
- Не передвигайтесь на машине по наклонным поверхностям, превышающим допустимые пределы.

- Не заменяйте стабилизирующие элементы машины на грузы или элементы с другими характеристиками.
- Никогда не используйте машину с оснащением или иными предметами, подвешенными на ограждении.
- Никогда не тяните и не толкайте объект за пределами корзины. Никогда не превышайте максимально допустимое боковое усилие, указанное в технических характеристиках.

- Не используйте машину для поддержания внешней конструкции.
- Никогда не используйте машину для буксировки или для того, чтобы тянуть что-либо на прицепе.

A- Предисловие

Использование машины на наклонных поверхностях

Никогда не превышайте допустимый уклон во время работы. **Раздел B 4.1 - Технические спецификации.**

Максимальный наклон :

- Передвижение вверх положение UP или спуск положение DOWN с наклонной поверхности, машина в сложенном положении.

Склон :

- При передвижении по наклонной поверхности, машина должна быть в сложенном положении.

Номинальный наклон :

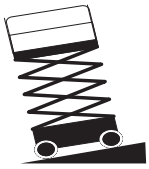

- Использование с поднятой корзиной.

- Если раздается сигнал наклона при подъеме корзины : Полностью сложите машину.
- Если раздается сигнал наклона при опускании корзины : Полностью сложите машину.
- При перемещениях на наклонной поверхности:
  - Всегда направляйте машину по направлению наклона.
  - Полностью сложите машину.
  - Запрещено движение под уклон на высокой скорости.
  - Не двигайтесь быстро в узких или загроможденных местах. Контролируйте скорость, выполняя повороты, особенно малого радиуса.

A- Предисловие

ВЕТЕР: подъемная мобильная платформа для рабочих может функционировать при максимальной скорости ветра, указанной в спецификациях. Для определения локальной скорости ветра используйте шкалу Бофорта, приведенную далее, сигнализатор предельной скорости ветра или анемометр.

Примечание:Шкала Beaufort, используемая для измерения скорости ветра, известна во всем мире и применяется для приведения метеорологических условий. Каждый балл соответствует оценке скорости ветра на высоте 10 м (32 ft 9 in) метров над открытой ровной поверхностью.

Шкала Бофорта Beaufort

Сила	Описание метеорологического явления	Действие ветра	m/s	km/h	mph
0	Штиль	Дым поднимается вертикально.	0 - 0,2	0 - 1	0 - 0,62
1	Тихий бриз	Дым указывает на направление ветра.	0,3 - 1,5	1 - 5	0,62 - 3,11
2	Легкий бриз	Ветер ощущается на лице. Листья шелестят. Флюгер поворачивается.	1,6 - 3,3	6 - 11	3,72 - 6,84
3	Слабый бриз	Листья и тонкие ветки находятся в постоянном движении. Флаги колышутся.	3,4 - 5,4	12 - 19	7,46 - 11,8
4	Умеренный бриз	Ветер поднимает пыль, бумажки. Тонкие ветви гнутся.	5,5 - 7,9	20 - 28	12,43 - 17,4
5	Свежий бриз	Тонкие стволы деревьев качаются. Появление "барашков" на гребнях воды.	8,0 - 10,7	29 - 38	18,02 - 23,6
6	Прохладный ветер	Качаются большие ветви деревьев. Гудят электрические провода и трубы. Зонтики используются с трудом.	10,8 - 13,8	39 - 49	24,23 - 30,45
7	Сильный холодный ветер	Все деревья раскачиваются. Становится трудно идти против ветра.	13,9 - 17,1	50 - 61	31 - 37,9
8	Буря	Ломаются некоторые деревья. Как правило, трудно идти против ветра.	17,2 - 20,7	62 - 74	38,53 - 45,98
9	Сильная буря	Ветер причиняет незначительные повреждения зданий. Ветер срывает черепицу с крыш и колпаки дымовых труб.	20,8 - 24,4	75 - 88	46,60 - 54,68

2.1.4 - Опасность поражения электрическим током

Эта машина не изолирована и не обеспечивает никакой защиты вблизи ЛЭП или при контакте с ней.

Всегда размещайте подъемник на расстоянии от электрических линий во избежание случайного контакта какой-либо части корзины с опасным местом.

Соблюдайте местные нормативные правила и минимальное безопасное расстояние.

Минимальная безопасная дистанция

Электрическое напряжение	Минимальная безопасная дистанция	
	Mètre	Feet
0 - 300 V	Избегать контакта	
300 V - 50 kV	3	10
50 - 200 kV	5	15
200 - 350 kV	6	20
350 - 500 kV	8	25
500 - 750 kV	11	35
750 - 1000 kV	14	45

Примечание:Используйте данную таблицу, за исключением тех случаев, когда местные нормативные правила содержат иные данные.

- вблизи электрических проводов под напряжением, учитывайте передвижения машины и качание проводов.
- При грозах, снегопаде или иных климатических явлениях безопасность пользователя может снижаться.
- Не использовать машину в качестве массы сварочного аппарата.
- Не проводите сварочные работы на машине, предварительно не отключив батареи.
- В первую очередь всегда отключайте кабель массы.
- Подъемник не должен использоваться во время зарядки батарей.
- При использовании линии электропитания с переменным током убедитесь, что корзина оснащена предохранителем и/или дифференциальным автоматом.

Держитесь на удалении от машины, когда она подвержена опасности воздействия электрических линий под напряжением. Персонал на земле или в корзине не должен прикасаться к машине или запускать ее при наличии линий электропередачи под напряжением.

A- Предисловие

2.1.5 - Опасность взрыва/возгорания

Всегда надевайте защитные одежду и очки при работе с батареями и источниками энергии.

Примечание:Кислоту нейтрализуют содой и водой.

- Никогда не работайте и не используйте машину во взрывоопасной и воспламеняемой среде.
- Не прикасайтесь к элементам, испускающим тепловой поток.
- Не используйте приспособления для соединения выводов аккумуляторной батареи.
- Никогда не работайте с батареей вблизи искр, открытого огня; не курите при работе с батареями.
- ВСЕГДА избегайте контакта с кислотой из аккумулятора. Кислота из аккумулятора вызывает серьезные ожоги, поэтому от нее нужно беречь кожу и глаза. В случае контакта с кислотой немедленно промойте пораженный участок водой и обратитесь за медицинской помощью.

2.1.6 - Риски сжатия/столкновения

В корзине :

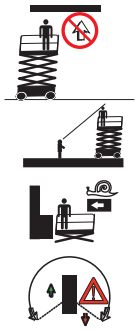

- Проверьте, чтобы зона работы была ровной, без препятствий сбоку и снизу корзины во время поднятия и/или опускания корзины, а также перед каждым передвижением.
- При операциях все части тела рабочих должны находиться внутри корзины (платформы). Держаться за ограждения следует на противоположной любым окружающим конструкциям стороне.. Будьте осторожны, чтобы не защемить руки, удерживаясь за ограждения.
- Установите машину рядом со зданием/конструкцией посредством выдвигающейся платформы, а не посредством расположения ее как можно ближе к конструкции.
- Оградите по периметру зону вокруг подъемника для того, чтобы персонал и мобильная техника находилась на удалении во время работы подъемника.
- Предупредите персонал о запрете работать, стоять и проходить под поднимающейся стрелой/корзиной.
- Не передвигайтесь задним ходом (в направлении, противоположном зоне видимости).
- Всегда проверяйте, чтобы шасси никогда не было на расстоянии менее 1 m (3 ft 3 in) от углублений, наклонной поверхности, препятствий, мусора и покрытий, которые могут скрыть присутствие ям и других опасных элементов.
- Располагайте наземный персонал на расстоянии, как минимум 5 m (16 ft 5 in), от машины при ее перемещении.

A - Предисловие

- Сообщайте о направлениях перемещения.
  - Проверяйте направление движения с помощью красной или зеленой стрелки на шасси и на верхнем пульте управления.
  - также необходимо отметить, что при смене направления движения (вперед <> назад) рукоятки и выключатели должны возвращаться в нейтральное положение перед переключением направления хода и выполнения движения.
- При перемещении располагайте корзину (платформу) так, чтобы иметь наилучший обзор и избегайте мертвых углов.
- Во время работы рабочий должен крепко держаться за поручни или перила.
- Согласно местным нормам, работники должны носить страховочный пояс. Закрепите ремень на анкере платформы для предотвращения падения..
- Пояс должен быть прикреплен к соответствующей точке крепления.
- Избегайте столкновения с неподвижными или подвижными препятствиями (другими транспортными средствами).
- Использование других машин (кранов, подъемников и т.п.) в рабочей зоне повышает риск столкновения или раздавливания. Ограничьте использование движущихся машин в рабочей зоне подъемной платформы.
- Учитывайте тормозной путь, ограниченную видимость и "слепые зоны" при движении подъемника.
- Ограничивайте и адаптируйте скорость перемещения в зависимости от типа поверхности земли, наклонов (склонов) и нахождения поблизости людей.

2.1.7 - Риски неконтролируемых движений

Не используйте машину с дефектами или повреждениями.

Не допускайте неконтролируемых движений, всегда соблюдайте следующие правила :

- Держитесь на безопасном расстоянии от линий электропередачи высокого напряжения.
- Держитесь на безопасном расстоянии от генераторов и радаров (электромагнитные поля и т. п.).
- Никогда не подвергайте батареи или электрические компоненты воздействию воды (дождя, очистителей высокого давления).
- Не перемещайте машину тягой на большие расстояния.
- При неисправности машины она может быть перемещена тягой на небольшое расстояние для погрузки на прицеп.
- Не допускайте того, чтобы цилиндры были полностью расширены перед отключением машины или во время продолжительного останова.
- Опустите кронштейны для возврата в сложенное положение.
- Выберите место безопасной стоянки, предпочтительно на ровной поверхности, свободной от препятствий и движения транспорта.
- Все электрические отделения должны быть закрыты и блокированы.
- Установите клинья под колеса.
- Оператор должен убрать ногу с педали активации, когда машина находится в неподвижном положении (Только для Японии).

3 - Запросы относительно безопасности

Запросы относительно критериев проекта/спецификации данного продукта, соответствия нормам и общей безопасности машин должны быть направлены в службу PRODUCT SAFETY компании HAULOTTE®.

Любая информация или запрос должна содержать всю необходимую информацию; имя контактного лица,номер телефона, адрес, адрес электронной почты, а также модель машины и серийный номер.

Служба HAULOTTE® оценивает каждый запрос/обращение и направляет письменный ответ.

4 - Уведомление о происшествиях

Необходимо незамедлительно информировать HAULOTTE® в случае, если продукция HAULOTTE® была вовлечена в ЧС/несчастный случай, с нанесением тяжелых травм или приведшим к смерти, либо в случае серьезных материальных повреждений.

HAULOTTE Group - Европа Департамент безопасности продукции Адрес : La Péronnière - BP 9 - 42152 L'Horme - France Телефон : +33 (0)4 77 29 24 24 Электронная почта: : ProductSafety@haulotte.com	Департамент безопасности производства HAULOTTE Group - Австралия, Индия и Азия Адрес : No.26 Changi North Way - Singapore 498812 - Singapore Телефон : +65 6546 0123 Электронная почта: : ProductSafety@haulotte.com	HAULOTTE Group - Северная и Южная Америка Департамент безопасности продукции Адрес : 3409 Chandler Creek Rd. - Virginia Beach, VA 23453 - United States Телефон : +1 757 689 2146 Электронная почта: : ProductSafety@haulotte.com

5 - Соответствие

5.1 - ХАРАКТЕРИСТИКИ ПРОДУКЦИИ

Изменение продукции HAULOTTE® без письменного разрешения Haulotte подвергает риску Вашу безопасность. Любое изменение конструкции машин Haulotte влияет на их технические характеристики и является нарушением местных и отраслевых норм..

Если Вы желаете внести изменение в продукцию, направьте HAULOTTE® письменный запрос, используя формуляр.

После публикации «Руководства по техническому обслуживанию и безопасности» важно незамедлительно и с самым значительным вниманием принять необходимые меры для обеспечения наивысшей надежности и безопасности продукции HAULOTTE®. После отправки формуляра убедитесь в том, что должным образом заполненный формуляр представлен HAULOTTE®.

Сотрудники HAULOTTE Services® будут рады ответить на Ваши вопросы о формуляре или гарантии.

5.1.1 - Смена собственника

Важно и необходимо информировать HAULOTTE Services® о смене собственника подъемника. Таким образом HAULOTTE® сможет оптимизировать обслуживание и оказать необходимую помощь в обслуживании своей продукции. Если Вы продали или передали подъемник, в Вашу обязанность входит сообщить об этом HAULOTTE Services®. Нет необходимости указывать нанимателей сданных машин в данном формуляре.

Используйте формуляр уведомления HAULOTTE® для сообщения об отчужденных, укараденных, пропавших или найденных машинах.

5.1.2 - Формуляр обновления данных о собственнике

Формуляр обновления данных о собственнике	
Заполните данный формуляр и направьте его по электронной почте или по факсу :	
Наименование филиала HAULOTTE® :	Адрес 1 :
Факс :	Адрес 2 :
Адрес эл. почты :	Адрес 3 :
Характеристики продукции :	
Модель :	Серийный номер подъемника :
Собственник /Информация об обновлении : Не включайте в данный формуляр единицы, сданные внаем или преданные в использование	
Текущий собственник продукции 1 :	Текущий собственник продукции 2 :
Имя :	Имя :
Компания :	Компания :
Адрес 1 :	Адрес 1 :
Адрес 2 :	Адрес 2 :
Страна :	Страна :
Телефон :	Телефон :
Дата права владения :	Дата права владения :
Подпись :	Подпись :
Дата :	Дата :
Печать компании обязательна :	Печать компании обязательна :
Поставьте здесь отметку, если подъемник постоянно не использовался (был забракован). Если машина не используется, табличка производителя должна быть снята и отправлена HAULOTTE Group.	
Причина вывода из эксплуатации :	

5.2 - СПЕЦИФИКАЦИИ ПРОДУКЦИИ

Компания HAULOTTE® не несет ответственности за постоянство технических данных, содержащихся в этом руководстве. Компания HAULOTTE® постоянно улучшает свою продукцию, поэтому она оставляет за собой право изменять ее технические характеристики без предварительного уведомления.

Некоторые дополнительные опции могут изменить функциональные характеристики работы подъемника, а также его характеристики безопасности. Если Ваш подъемник изначально включал эту опцию, замена элемента безопасности, связанного с этой опцией, не требует принятия специальных мер, кроме мер, связанных с его установкой (статический тест).

В противном случае следуйте в обязательном порядке следующим рекомендациям изготовителя :

- Осуществляйте установку только квалифицированными специалистами фирмы HAULOTTE®.
- Обновите заводской щиток изготовителя.
- Проводите испытания устойчивости сертифицированным агентством.
- Обеспечьте соответствие наклеек.

1 - Общая техника безопасности

1.1 - ПРЕДУСМОТРЕННОЕ ИСПОЛЬЗОВАНИЕ

Эксплуатация подъемника запрещена в следующих случаях :

- На нетвердой, неустойчивой и загроможденной поверхности.
- При силе ветра, превышающей допустимые значения.
  - Проверить допустимую скорость ветра в таблице технических характеристик.
  - См. шкалу Бофорта.
- В непосредственной близости от линий электропередач. Соблюдайте безопасные дистанции.
- Если машина хранится при температуре, выходящей за пределы диапазона - 20°C / + 50°C (- 4°F / + 122°F).
- Во взрывоопасной атмосфере или среде.
- Во время бури.
- В зоне сильных электромагнитных полей (радар...).

Примечание:Эксплуатируйте машину в "нормальных" климатических условиях. При необходимости работать в условиях, которые могут привести к повреждению подъемника (при высокой влажности, температуре, не соответствующей рекомендованным диапазонам, засоленности почвы, коррозионной активности, при высоком атмосферном давлении), свяжитесь с Сервисным центром HAULOTTE Services®. Увеличьте периодичность работ по техническому уходу.

Примечание:Если машина не используется, необходимо принять меры для приведения машины в полностью сложенное положение. Убедитесь в том, что машина неподвижна и находится на надежном участке; ключ зажигания должен быть вынут, чтобы не допустить запуск машины посторонними.

1.2 - СОДЕРЖАНИЕ НАКЛЕЕК

Наклейки предоставляются для предупреждения пользователя о рисках, связанных с работой подъемников.

Наклейки содержат следующие указания :

- Степень серьезности.
- Особый риск.
- Способ избежания, устранения или уменьшения риска.
- Описание (при необходимости).

Ознакомьтесь с наклейками и степенями серьезности рисков.

Наклейки должны содержаться в хорошем состоянии.

Ознакомиться с наклейками согласно цветовому коду.

Вы можете заказать их дополнительные копии в Сервисном центре HAULOTTE Services®.

Стандарты CE и AS

Стандарты ANSI и CSA

Позиция	Описание
1	Символ риска
2	Степень серьезности
3	Предупреждающая пиктограмма
4	Текст предупреждения

1.3 - СИМВОЛЫ И ЦВЕТА

Эти символы используются для предупреждения о правилах безопасности или донесения практической информации.

Следующие обозначения элементов безопасности используются в настоящем руководстве для указания особых рисков при эксплуатации или техобслуживании подъемника.

Символ	Значение
	Опасность : Риск травмы или смерти (техника безопасности)
	Внимание : Риск материального ущерба (качество работы)
	Запрещенное действие
	Напоминание об использовании норм надлежащей практики или предварительного контроля
	Ссылка на другой раздел руководства
	Ссылка на другое руководство
	Ссылка на ремонтные работы (свяжитесь с HAULOTTE Services®)
Примечание :	Дополнительная техническая информация

1.4 - СТЕПЕНЬ СЕРЬЕЗНОСТИ

Цвет	Обозначение	Значение
	DANGER	Опасность : указывает на опасную ситуацию, возникновение которой может привести к смерти или серьезным травмам.
	WARNING	Предупреждение : указывает на опасную ситуацию, возникновение которой может привести к смерти или серьезным травмам.
	CAUTION	Внимание : несоблюдение этих инструкций может привести к травмам легкой или средней степени тяжести.
	NOTICE	Уведомление : Указывает, что не были соблюдены рекомендуемые действия, что может привести к повреждениям или неправильному функционированию машины и ее компонентов.
	PROCEDURE	Процедура : указывает на работы по техническому обслуживанию.

B - Ознакомительная часть

1.5 - ЛЕГЕНДА И ОПРЕДЕЛЕНИЕ СИМВОЛОВ

Данные символы используются в этом руководстве для указания на риски, меры предосторожности и необходимость получения дополнительной информации.

В следующей таблице приведено описание этих символов.

Символ	Описание	Символ	Описание	Символ	Описание
	Риск раздавливания тела		Риск повреждения ноги		Риск выливания жидкости под давлением
			Риск повреждения руки		Риск удушения
			Риск для здоровья/ безопасности, связанный с химическими продуктами		Риск опасного воздействия на здоровье при работе в горячей среде
	Электрический контакт или молния		Риск ожогов при контакте с пламенем, взрыве или выбросе из источника высокой температуры		Риск получения травм от электрической дуги - питание энергией после отключения систем - горение батареи, выбросы и т. п.
	Риск падения пользователя		Риск переворачивания вследствие чрезмерной нагрузки/действия ветра и чрезмерного угла наклона поверхности		Сравните цвета стрелок направления, указанных на раме, со стрелками направления на пульте управления
	Не ставьте ноги на эту зону		Не кладите руки на эту зону		Держитесь на удалении от рабочей зоны
	Берегите батареи и электрические составляющие от воды		Убедитесь в том, что нижний поручень опущен		
	Использование открытого пламени запрещено		Соблюдайте безопасную дистанцию вблизи от проводов высокого напряжения, как описано в этом руководстве, - не используйте в грозу		Превышение предельного веса
	Обратитесь к руководству по эксплуатации		Ремень безопасности		Используйте соответствующую страховку, крепите ее к специальной точке крепления
	Давление в шинах		Подтверждение движений		Перед проведением любой операции техобслуживания установите клин
	Точка для буксировки		Точка крепления		Точка подъема
	Держитесь на удалении от горячих поверхностей		Ношение защитной одежды		

2 - Описание моделей

Регулирование	Модели
Стандарты ANSI и CSA	OPTIMUM 1931 E
Стандарты CE, AS и EAC	OPTIMUM 8

3 - Основные составляющие части

3.1 - СХЕМА

OPTIMUM 8 - OPTIMUM 1931 E

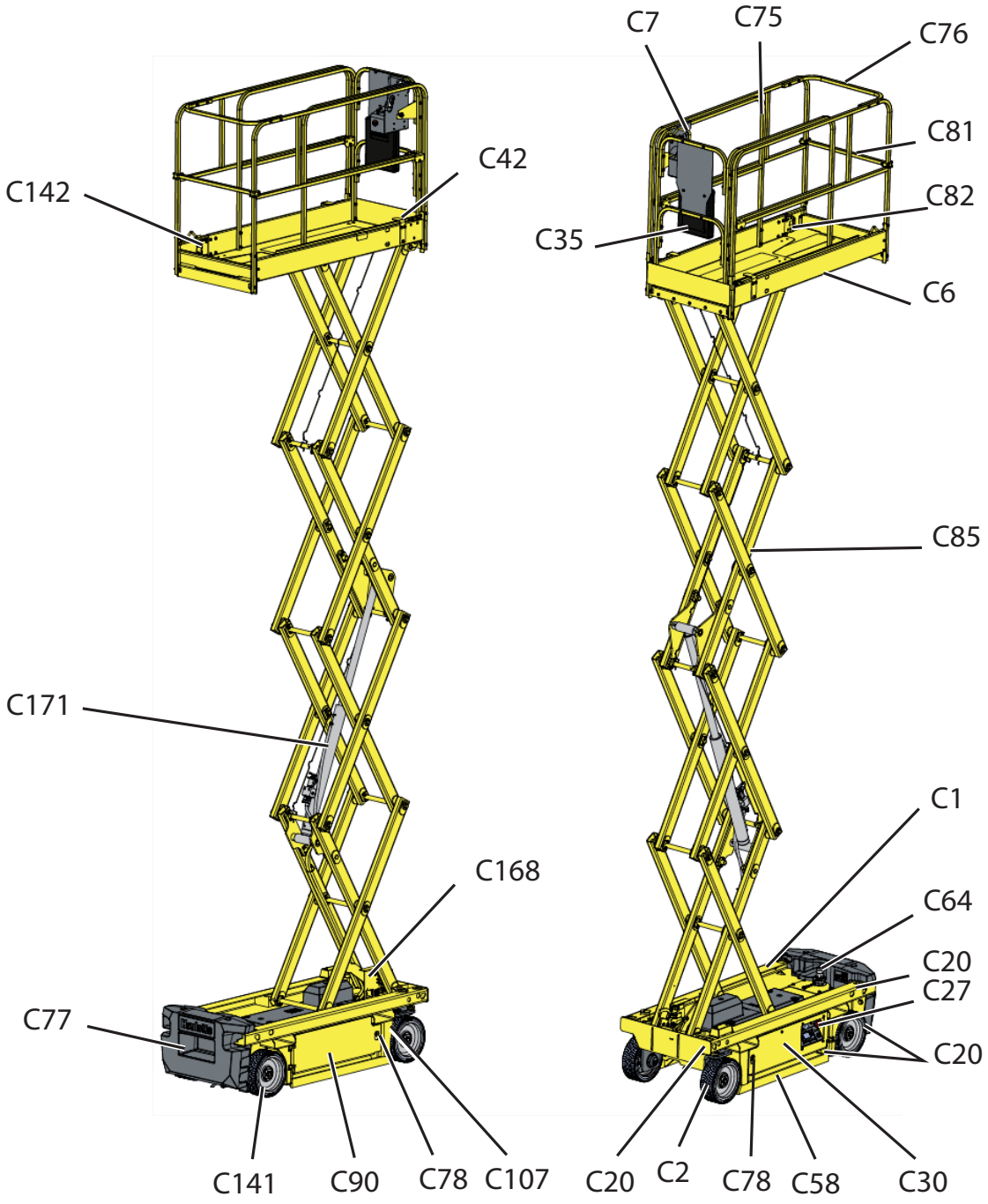

B - Ознакомительная часть

Позиция	Описание	Позиция	Описание
C1	Основное шасси	C77	Лестница для подъема в корзину (или на платформу)
C2	Передние приводные колеса	C78	Блокиратор кожуха
C6	Корзина (или платформа)	C81	Сдвигаемый защитный поручень
C7	Верхний пульт управления	C82	Замыкающий рычаг выдвигающейся платформы
C20	Ушки для крепления (и/или для стыковки)	C85	Ножницы
C27	Нижний пульт управления + Универсальный штепсельный разъем	C90	Батарейный корпус (блок)
C30	Бак для гидравлической жидкости	C107	Вытяжная ручка ремонтного обслуживания
C35	Карман для документации	C141	Заднее колесо
C42	Педаль активации (Только для Японии)	C142	Точка крепления привязных ремней
C58	Защита от выбоин	C168	Упор для проведения обслуживания
C64	Указатель наклона	C169	Складывающееся ограждение / Swing gate (Опционально - Не показано)
C75	Выдвигающаяся платформа	C171	Гидроцилиндр ножничного подъемника
C76	Перила		

Универсальный штепсельный разъем

3.2 - УПОР ДЛЯ ПРОВЕДЕНИЯ ОБСЛУЖИВАНИЯ

Перед любой операцией техобслуживания необходимо установить распорку.

Конфигурация технического обслуживания :

- Поднимите ножницы на достаточную высоту (основание платформы на уровне около 2,5 m / 8 ft 2 in от земли).
- Потяните пластиковую ручку и установите распорку в вертикальное положение.
- Отпустите ручку. Распорка должна оставаться в вертикальном положении.
- Опустите ножницы.
- Ось ножниц должна располагаться на V распорке.

Установка при эксплуатации :

- Для установки в рабочее положение выполните действия в обратном порядке.

3.3 - ВЫДВИГАЮЩАЯСЯ ПЛАТФОРМА

Примечание:Не нагружайте выносную часть, так как это может помещать выполнению с ней маневров.

Убедитесь в том, что дверца или сдвижной нижний поручень закрыты и находятся в правильном положении.

Выполните операции выдвижения и втягивания выдвигающейся платформы на плоской, горизонтальной поверхности земли.

Порядок выдвижения выдвигающейся платформы :

- Нажмите на педаль (1), чтобы освободить фиксатор выдвигающейся платформы.

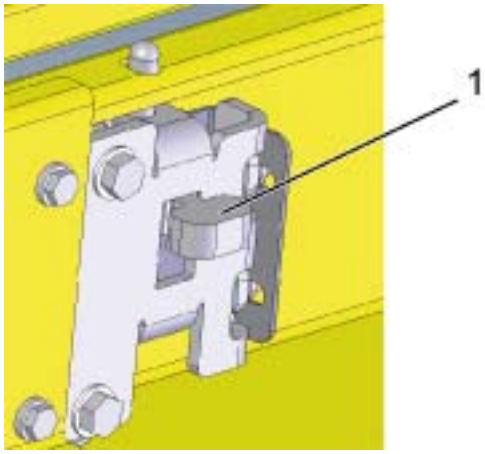

- Удерживая педаль (1), выдвиньте перила платформы (2).
- Не приближайте руки к местам, в которых возможно защемление.

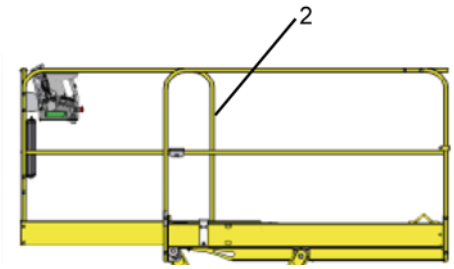

Убедитесь, что выдвигающаяся платформа заблокирована. При движении машины учтите положение выдвигающейся платформы.

Порядок втягивания выдвигающейся платформы :

- Нажмите педаль (1) и потяните перила выдвигающейся платформы (2) внутрь до положения блокировки.
- Отпустите педаль.

3.4 - НИЖНИЙ ПУЛЬТ УПРАВЛЕНИЯ

3.4.1 - Схема

Общий вид

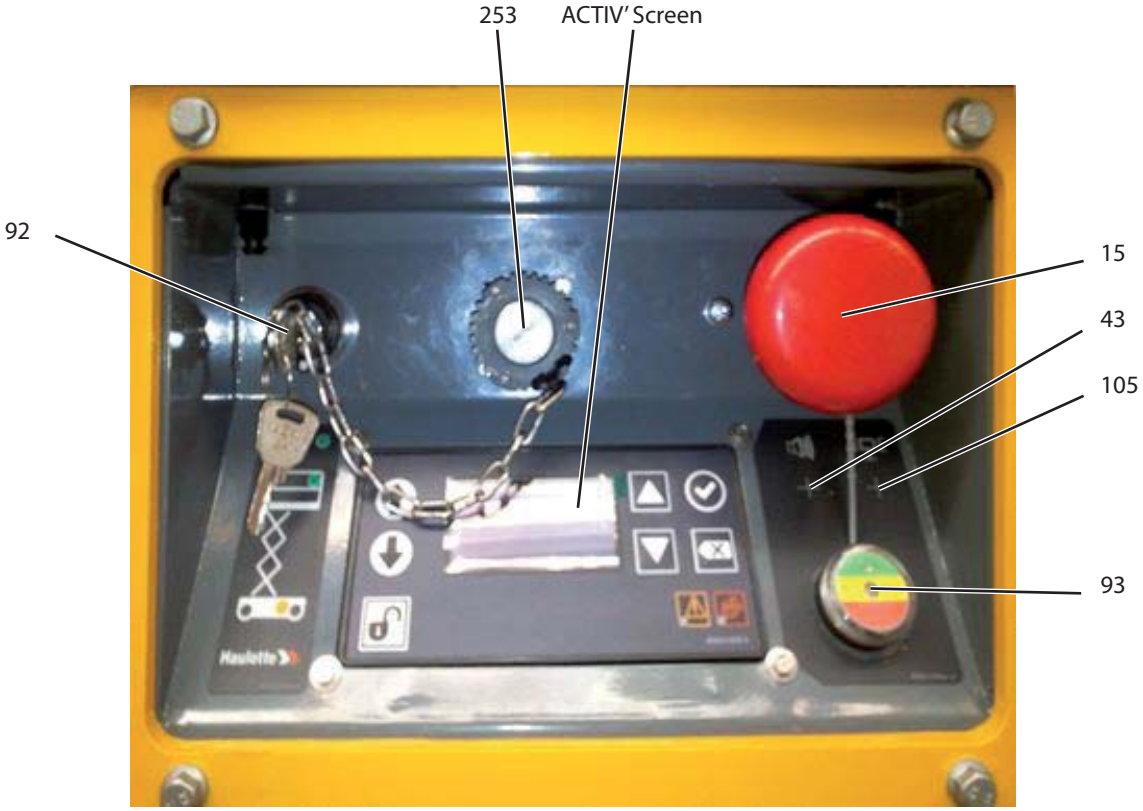

Управление и индикаторы

Позиция	Описание	Функция
15	Нажимная кнопка аварийного останова	Отжата (активирована) : Включение нижнего пульта управления
		Нажата (деактивирована) : Отключение
43	Переключатель звукового сигнала	Не использован
92	Ключ-переключатель выбора пульта управления	Вправо : Активация нижнего пульта управления
		Центр : Отключение
		Влево : Активация пульта на рабочей платформе
93	Индикатор заряда батарей	Уровень разряда батарей
105	Маячок (Опционально)	Вверх : Включение маячка
		Вниз : Выключение маячка
253	Разъем для диагностики	Подключение для диагностических приборов (HaulotteDiag)

3.4.2 - HAULOTTE Activ'Screen

При запуске и в процессе работы машины ЖК-дисплей "Activ'Screen", расположенный на нижнем пульте управления, отображает в реальном времени эксплуатационное состояние машины.

HAULOTTE Activ'Screen

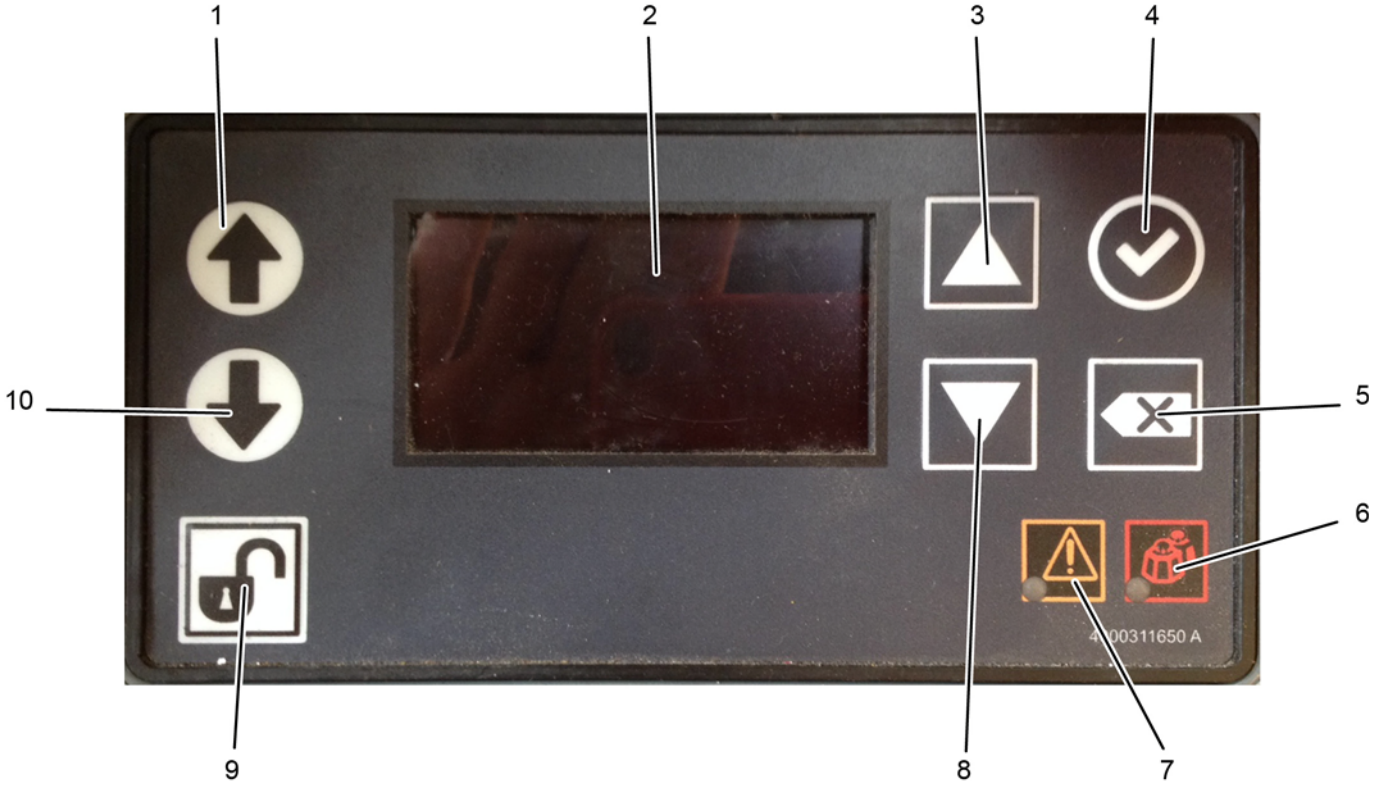

Управление и индикаторы

Позиция	Описание	Функция
1	Управление подъемом платформы	Подъем корзины (или платформы)
2	ЖК-дисплей	Отображение эксплуатационного состояния машины
3	Кнопка навигации	Навигация по меню для выбора функций - Прокручивание вверх
4	Кнопка подтверждения	Подтверждение выбранной функции
5	Кнопка отмены	Возврат назад
6	Индикатор перегрузки корзины (или платформы)	Превышение предельного груза на платформе
7	Индикатор неисправности погрузчика	Горит постоянно при нарушении работы
8	Кнопка навигации	Навигация по меню для выбора функций - Прокручивание вниз
9	Переключатель активации	Удерживание в нажатом положении : Подтверждение движений
10	Управление опусканием платформы	Опускание корзины (или платформы)

3.4.2.1 - ЖК-дисплей

При запуске :

При запуске с помощью выбранного нижнего или верхнего пульта управления; система отключает автоматический контроль :

- Сегменты заполняются.

- На стартовой странице отображаются иконки состояния машины - машина готова к эксплуатации.

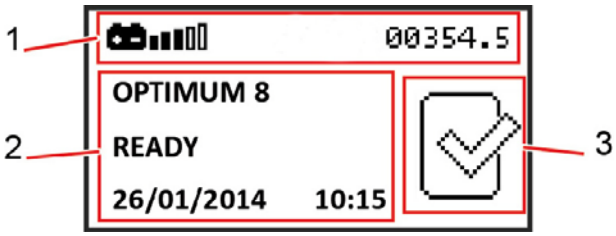

Символ	Значение
1	Информационные иконки
2	Текстовая информация
3	Иконка состояния машины

Символ	Значение
	Состояние аккумулятора
	Техническое обслуживание
	Неисправность / Аварийные сигналы
⌛00354.5	Счетчик мото-часов

B - Ознакомительная часть

- После нажатия на ▼ ▲ :

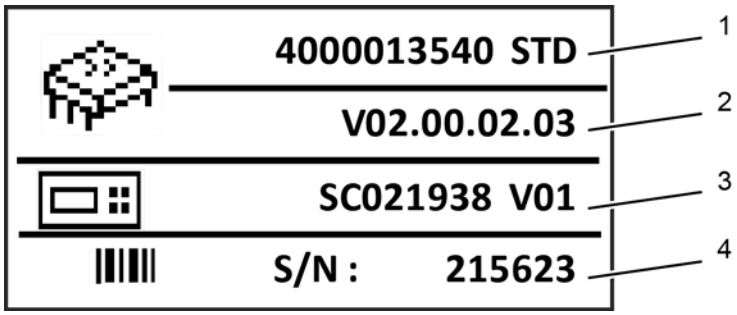

Символ	Значение
1	Код программного обеспечения
2	Версия программного обеспечения + Версия программного обеспечения дисплея + Версия дисплея
3	Идентификация дисплея + Версия программного обеспечения дисплея
4	Отображение серийного номера машины

- Затем снова нажатие на ▼ ▲
- Отображается экран доступа к коду - См. инструкцию по эксплуатации для ввода кода доступа

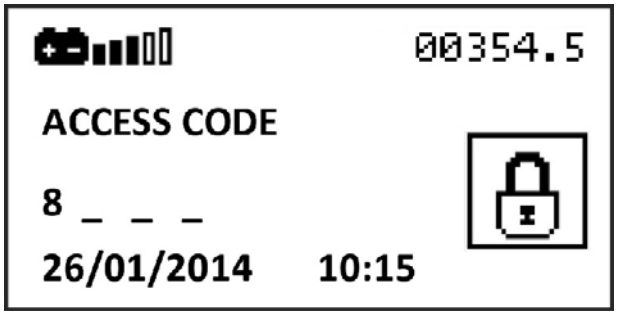

- Подтверждение при нажатии активно только если был введен код доступ - См. руководство по эксплуатации для процедуры использования различных уровней

B - Ознакомительная часть

Состояния аварийных сигналов :

Отображение, в случае необходимости, состояния систем оповещения - См. примеры ниже

Уклон :

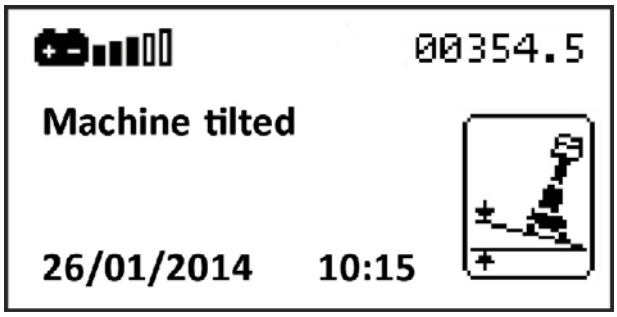

Превышение предельного веса :

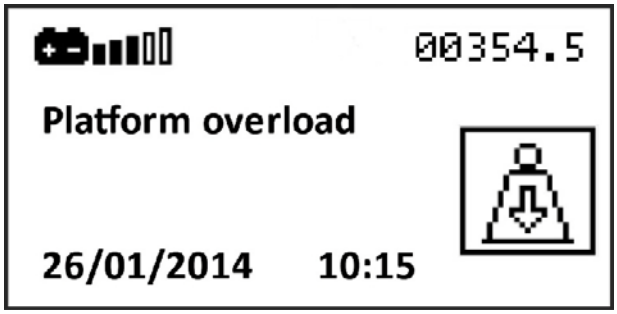

Низкий заряд аккумулятора :

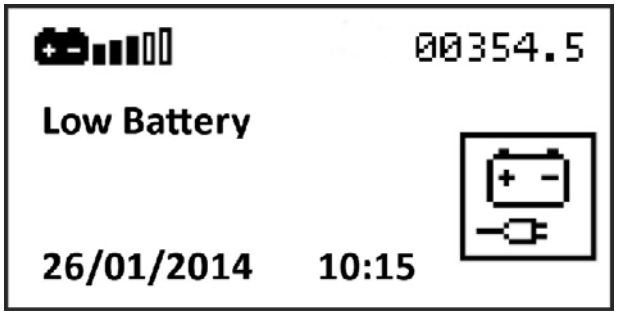

Присутствует по умолчанию :

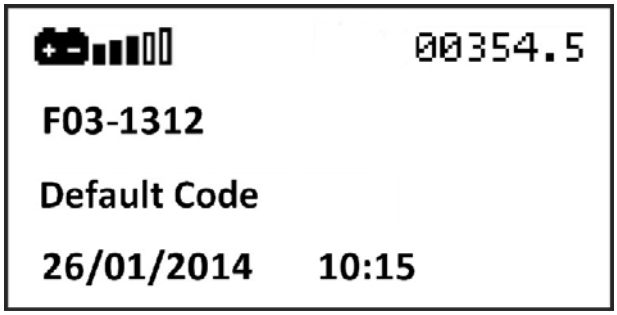

На пульте управления платформы нажата кнопка аварийного выключения (отключено питание) :

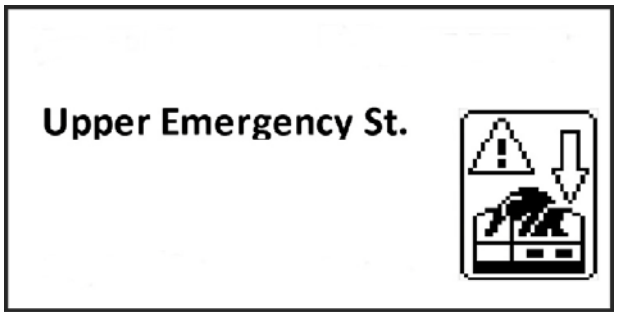

3.5 - ВЕРХНИЙ ПУЛЬТ УПРАВЛЕНИЯ

3.5.1 - Схема

Общий вид

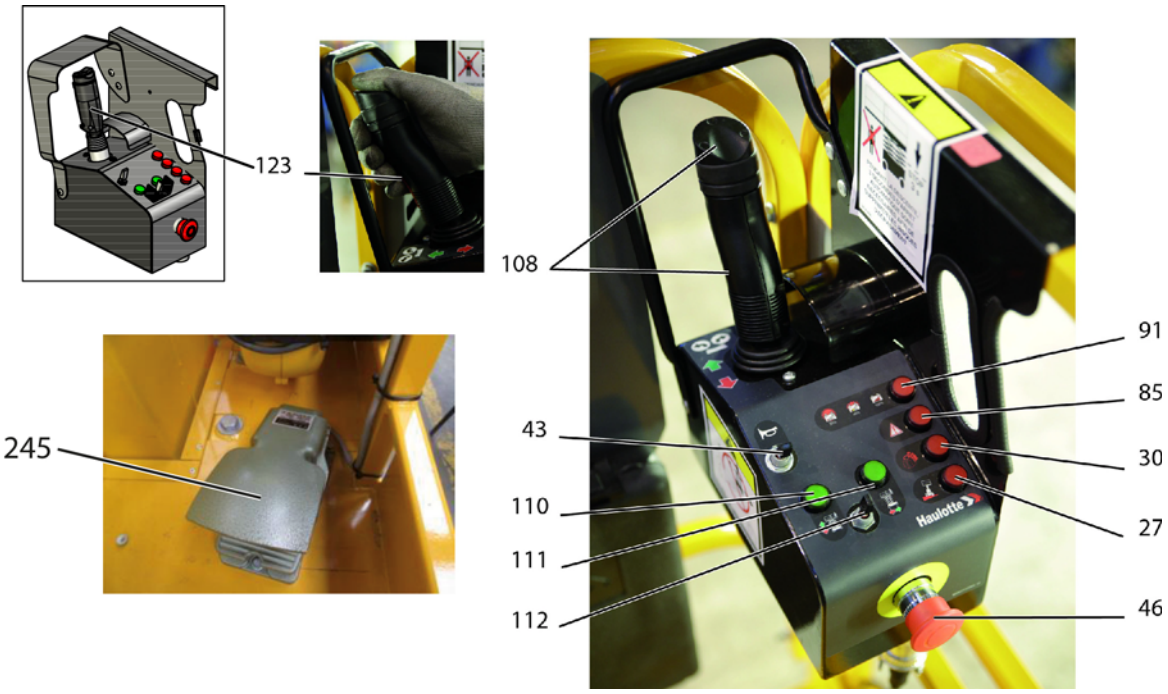

Управление и индикаторы

Позиция	Действие	Описание	Функция
27	HL800	Индикатор наклона	Подъемник в наклонном положении
30	HL802	Индикатор превышения предельного веса	Корзина перегружена
43	SA907	Переключатель звукового сигнала	Удерживайте в верхнем положении для активации клаксона
46	SB802	Кнопка аварийной остановки	Отжата (активирована) : Включение пульта на рабочей платформе
			Нажата (деактивирована) : Отключение
85	HL903	Индикатор ошибки	Подъемник неисправен, расположен под наклоном или перегружен

B - Ознакомительная часть

Позиция	Действие	Описание	Функция
91	HL904	Индикатор уровня разряда батарей	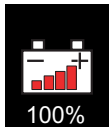 Батарея заряжена
			Мигающий : Уровень заряда батарей менее 40 %
			Включен постоянно : Уровень заряда батарей лишь 20 %
108	SM901	Джойстик управления движениями	Вперед : Передвижение вперед или подъем корзины (или платформы)
			Назад : Передвижение назад или опускание корзины (или платформы)
		Переключатель рулевого управления передней оси	Нажатие вправо : Движение вправо
			Нажатие влево : Движение влево
110	HL420	Управление подъемом/опусканием	Включен : Выбор подъема / опускания выполнен
			Выключен : Движение подъема / опускания не выбрано
111	HL100	Индикатор выбора передвижения	Включен : Выбор передвижения выполнен
			Выключен : Не была выбрана скорость передвижения
112	SA908	2 -позиционный переключатель	Влево : Подъем / опускание корзины (или платформы)
			Вправо : Поступательное движение
123	SA905	Переключатель активации	Удерживание в нажатом положении : Подтверждение соответствующей команды
			Удерживание в нажатом положении : Подтверждение движений
			Удерживание в нажатом положении : Подтверждение движений
			Отпущен : Остановка движения, соответствующего выполняемой команде
245	SB800	Педаль активации (Только для Японии)	Удерживание в нажатом положении : Подтверждение движений

4 - Рабочие характеристики

4.1 - ТЕХНИЧЕСКИЕ ХАРАКТЕРИСТИКИ

Для USA : Стандарт, применяемый для изготовления машины, зависит от ее даты изготовления.

Это влияет на некоторые технические характеристики :

- Максимальная допустимая скорость ветра.
- Максимально допустимый уклон.
- Ручное усилие.

Ссылка на стандарт, указанная на фирменной пластинке, позволяет ознакомиться с характеристиками машины : ANSI A92.5, ANSI A92.6 или ANSI A92.20

Используйте таблицу, приведенную ниже, для определения подходящей для ваших работ машины Haulotte.

Стандарты CE, AS, EAC, CSA и ANSI A92.20

Подъемник	OPTIMUM 8 - OPTIMUM 1931 E	
Характеристики - Размеры	**SI**	**Imp.**
Максимальная рабочая высота	7,77 m	25 ft 6 in
Максимальная высота платформы	5,77 m	18 ft 11 in
Общий вес	1590 kg	3505 lbs
Макс. грузоподъемность корзины	230 kg	500 lbs
Макс. количество человек	Для использования в помещениях : 2 Для использования вне помещений : 1	
Максимально разрешенная скорость ветра	Для использования в помещениях : 0 km/h Для использования вне помещений : 45 km/h	Для использования в помещениях : 0 mph Для использования вне помещений : 28 mph
Ручное усилие	Для использования в помещениях : 400 N (90 lbf) Для использования вне помещений : 200 N (45 lbf)	
Максимальный наклон	25 %	
Максимально допустимый боковой наклон	1,5°	
Максимально допустимый продольный наклон	3°	
Макс. нагрузка на колесо	960 kg	2120 lbs
Макс. давление на твердую поверхность	16,6 kg/ cm2	34100 lb/ft2
Скорость передвижения : • Максимальная скорость машины в сложенном состоянии • Максимальная скорость машины в разложенном состоянии	 4,5 km/h 0,5 km/h	 2.79 mph 0.3 mph
Макс. скорость тяги накатом	4,5 km/h	2.79 mph
Внешний радиус поворота	1,5 m	4 ft 11 in
Внутренний радиус поворота	1 m	3 ft 3 in

Источник энергии - Электрическая система

Код HAULOTTE®	Стандартная	опционально	Количество	Напряжение в системе	Грузоподъемность
2440207960	X		4	6V	180Ah (C5)
2901011640		X	4	6V	195Ah (C5)
4000564910		X	4	6V	182Ah (C5)
2901012540		X	4	6V	154Ah (C5)
Только для Японии					
4000558700	X		4	6V	170Ah (C5)
4000090820	X		2	12V	115Ah (C5)
Емкость гидравлического резервуара				6 l	1.6 gal US

B - Ознакомительная часть

Стандарт ANSI A92.6

Подъемник	OPTIMUM 1931 E	
Характеристики - Размеры	**SI**	**Imp.**
Максимальная рабочая высота	7,77 m	25 ft 6 in
Максимальная высота платформы	5,77 m	18 ft 11 in
Общий вес	1440 kg	3,175 lbs
Макс. грузоподъемность корзины	230 kg	500 lbs
Макс. количество человек	Для использования в помещениях : 2 Для использования вне помещений : 2	
Максимально разрешенная скорость ветра	Для использования в помещениях : 0 km/h Для использования вне помещений : 45 km/h	Для использования в помещениях : 0 mph Для использования вне помещений : 28 mph
Ручное усилие	445 N	100 lbf
Максимальный наклон	25 %	
Номинальный наклон	0°	
Макс. нагрузка на колесо	963 kg	2,125 lbs
Макс. давление на твердую поверхность	15 kgf/cm2	208 lbf/cm2
Скорость передвижения : • Максимальная скорость машины в сложенном состоянии • Максимальная скорость машины в разложенном состоянии	 4,5 km/h 0,5 km/h	 2.79 mph 0.3 mph
Макс. скорость тяги накатом	4,5 km/h	2.79 mph
Внешний радиус поворота	1,5 m	4 ft 11 in
Внутренний радиус поворота	1 m	3 ft 3 in

Источник энергии - Электрическая система

Код HAULOTTE®	Стандартная	опционально	Количество	Напряжение в системе	Грузоподъемность
2440207960	X		4	6V	180Ah (C5)
2901011640		X	4	6V	195Ah (C5)
4000564910		X	4	6V	182Ah (C5)
2901012540		X	4	6V	154Ah (C5)
Только для Японии					
4000558700	X		4	6V	170Ah (C5)
4000090820	X		2	12V	115Ah (C5)
Емкость гидравлического резервуара			6 l		1.6 gal US

4.2 - РАБОЧАЯ ЗОНА

OPTIMUM 8 - OPTIMUM 1931 E

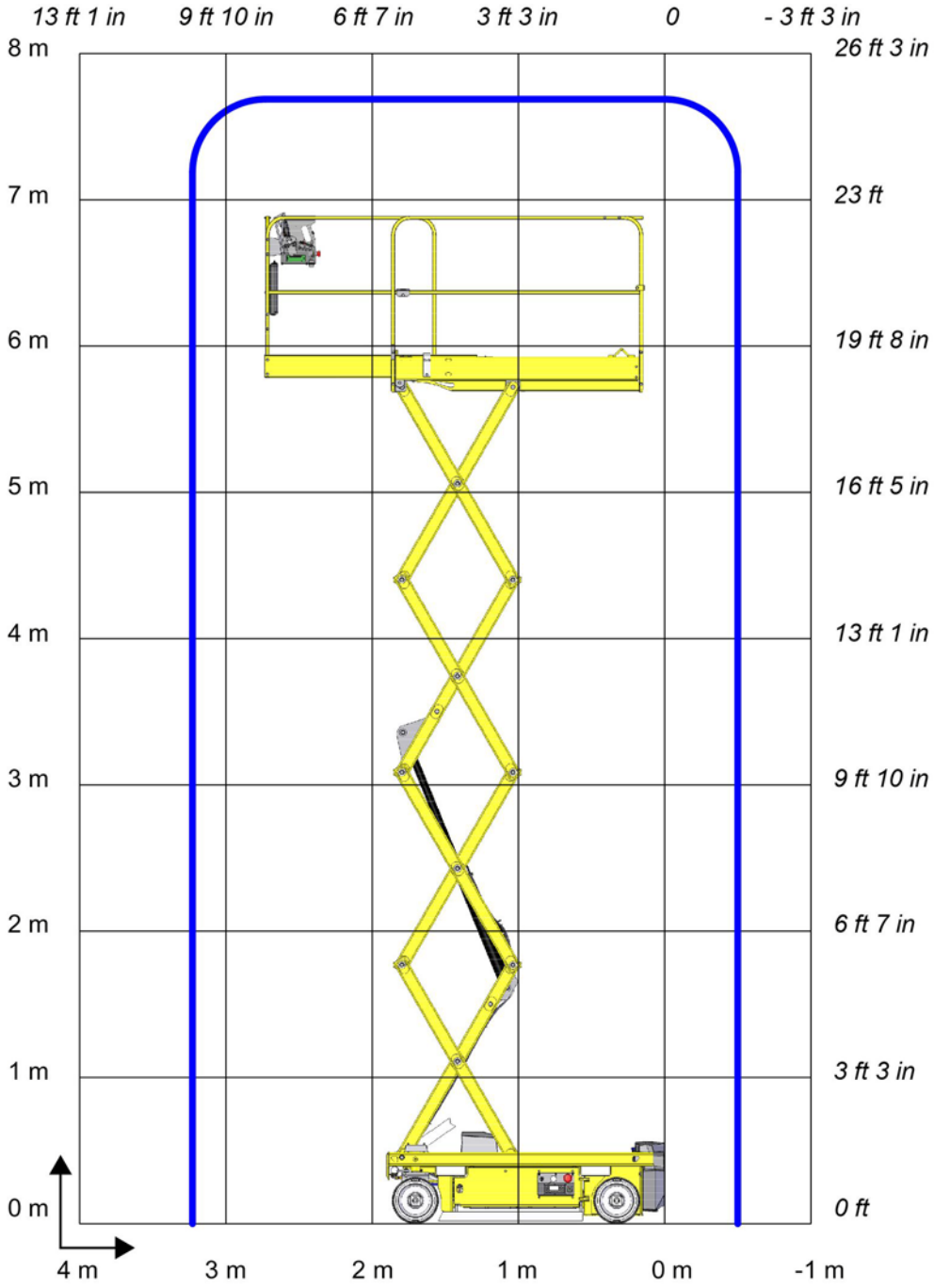

5 - Размещение и маркировка наклеек

Стандарты CE и AS - OPTIMUM 8

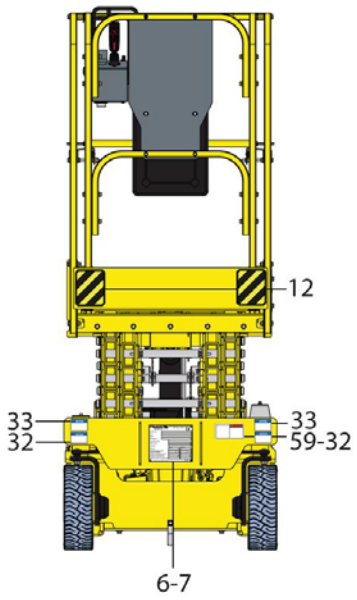

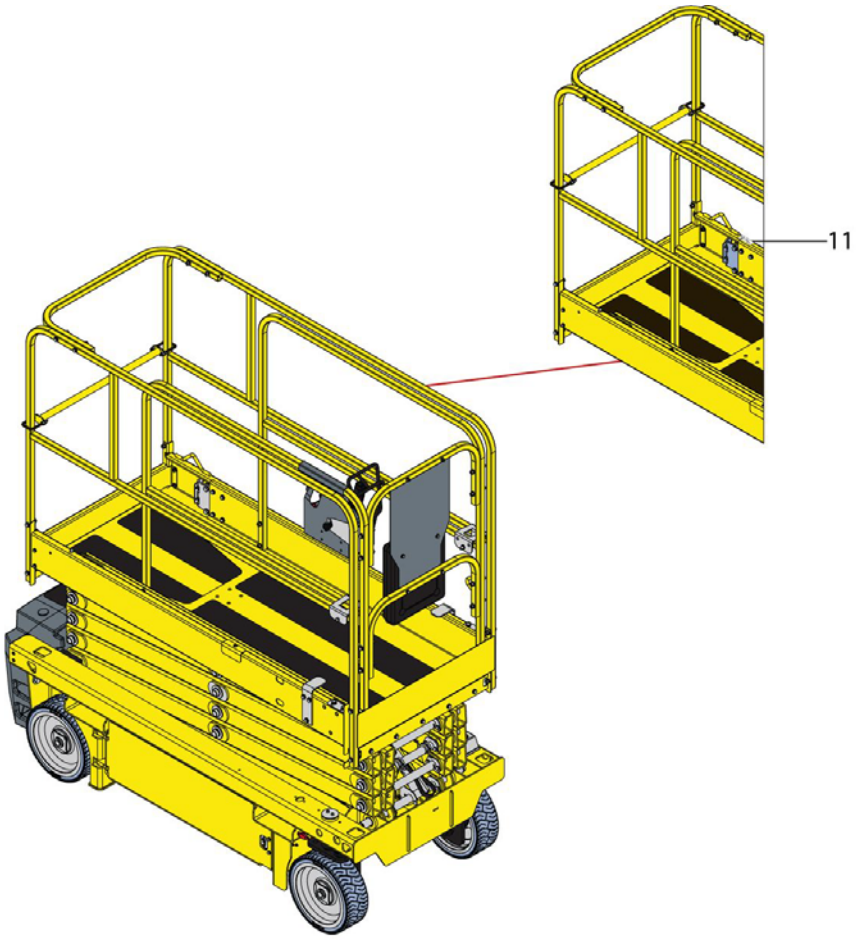

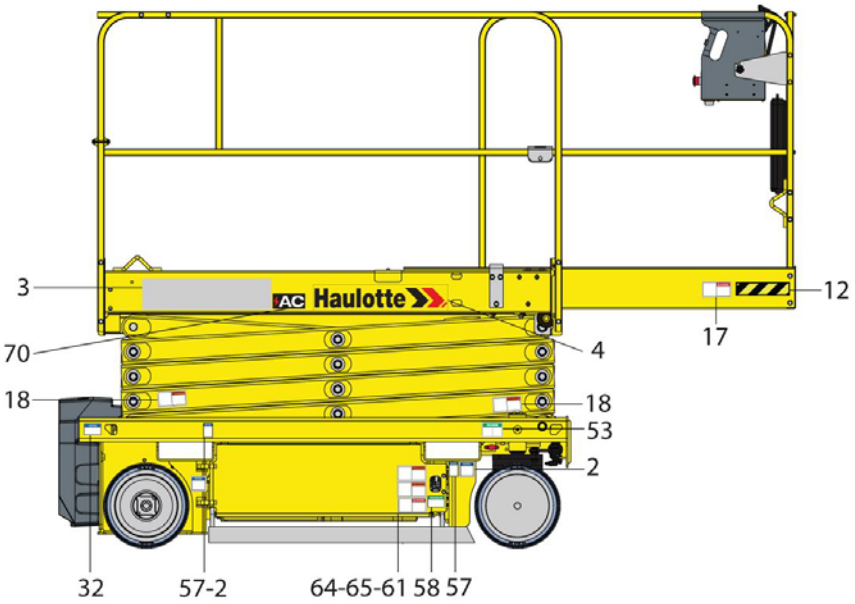

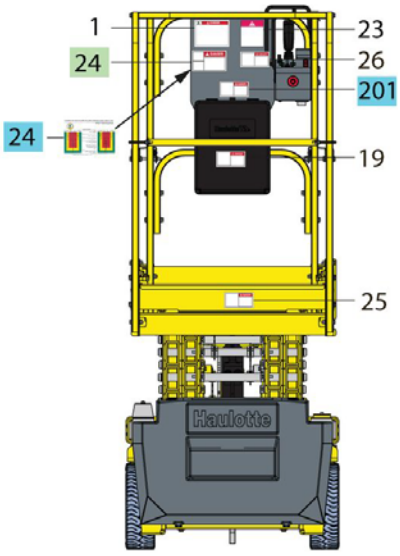

B - Ознакомительная часть

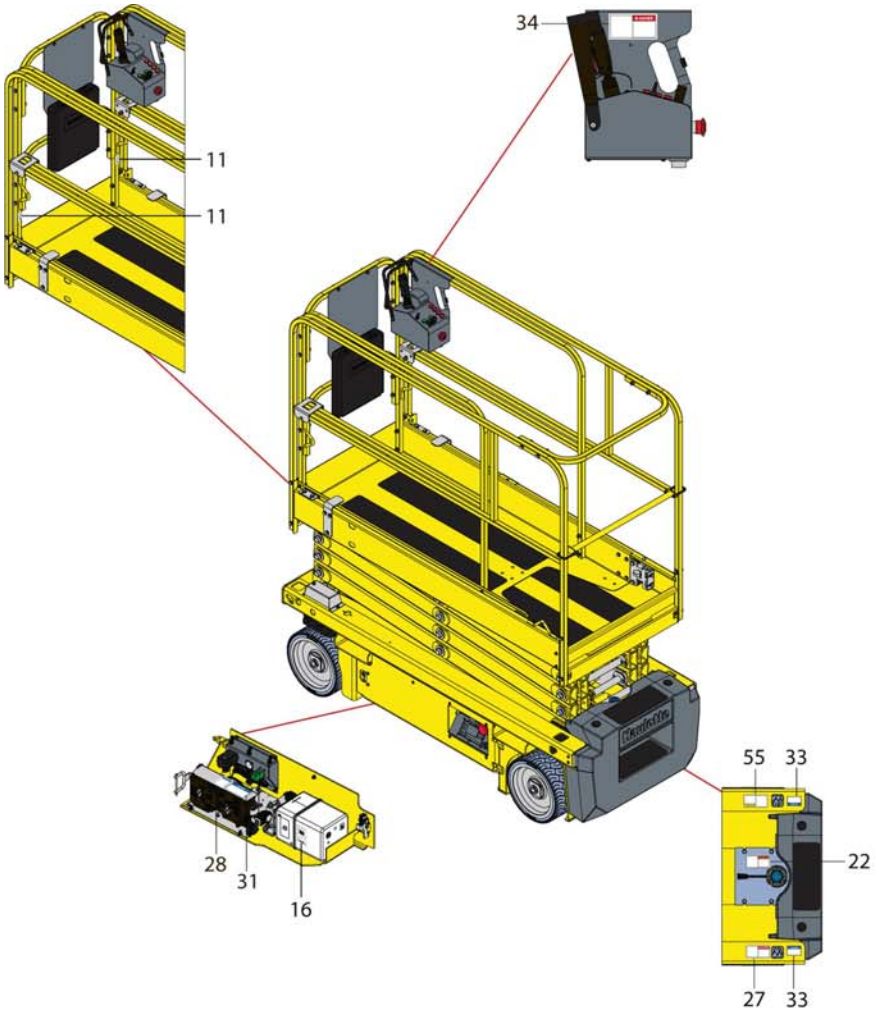

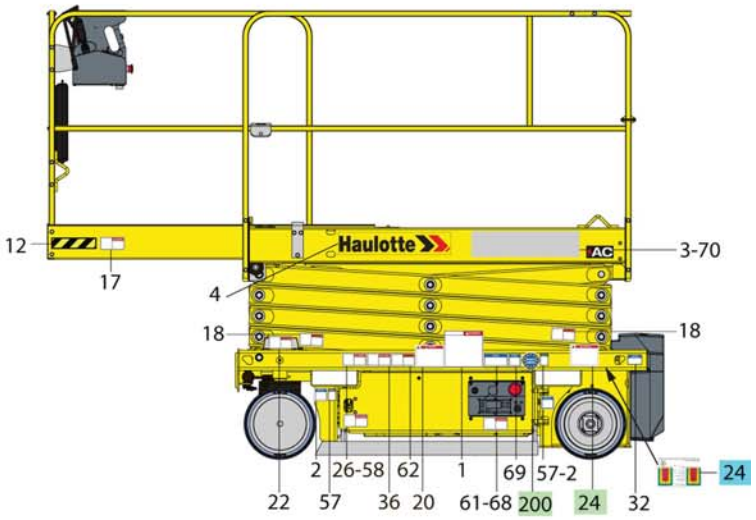

24 Pour Australie seulement 201 For Australia only	24 Pour Europe - CE seulement 200 For Europe - CE only

B - Ознакомительная часть

Стандарты CE и AS - OPTIMUM 8

Позиция	Цвет	Описание	Кол-тво	OPTIMUM 8
1	Красный	Высота пола и нагрузка	2	4000706390
2	Синий	Макс. давление шины - Нагрузка на опорную поверхность	4	4000761670
3	Другой	Коммерческое наименование - Светлая машина	2	3078146730
4	Другой	Лого HAULOTTE® - 500 x 100 - Светлая машина	2	307P217080
4	Другой	Лого HAULOTTE® - 500 x 100 - Темные машины	2	307P224740
4	Другой	Лого HAULOTTE® - 500 x 100 - Красная машина	2	307P220360
6	Другой	Идентификационная пластина изготовителя	1	4000700140
11	Другой	Точка крепления привязных ремней	3	307P216290
12	Другой	Риск для оборудования - Желтая и черная клейкие ленты	2	4000424630
12	Другой	Риск для оборудования - Желтая и черная клейкие ленты	2	4000421700
16	Другой	Верхний и нижний уровень масла	1	307P221060
17	Красный	Риск раздавливания тела	2	4000244370
18	Оранжевый	Травма руки - Риск раздробления рук	4	4000024890
19	Красный	Инструкции по технической эксплуатации	1	4000025140
20	Красный	Инструкции по технической эксплуатации	1	На английском языке (Стандарты CE и AS) : 307P222740 На немецком языке (Стандарт CE) : 307P222730 На китайском языке (Стандарт CE) : 4000696620 На корейском языке (Стандарт CE) : 4000618590 На хорватском языке (Стандарт CE) : 4000360810 На датском языке (Стандарт CE) : 307P222760 На испанском языке (Стандарт CE) : 307P222770 На эстонском языке (Стандарт CE) : 4000360870 На финском языке (Стандарт CE) : 307P222780 На французском языке (Стандарт CE) : 3078149030 На греческом (Стандарт CE) : 4000561810 На голландском языке (Стандарт CE) : 307P222790 На венгерском языке (Стандарт CE) : 4000360890 На итальянском языке (Стандарт CE) : 307P222800 На японском языке (Стандарт CE) : 4000359830 На латышском языке (Стандарт CE) : 4000359840 На литовском языке (Стандарт CE) : 4000359850 На норвежском языке (Стандарт CE) : 4000359900 На польском языке (Стандарт CE) : 4000359860 На португальском языке (Стандарт CE) : 307P222810 На румынском языке (Стандарт CE) : 4000359870 На словацком языке (Стандарт CE) : 4000359880 На словенском языке (Стандарт CE) : 4000359890 На шведском языке (Стандарт CE) : 307P222820
22	Оранжевый	Травма ноги - Не ставить ногу	2	4000027090
23	Красный	Риск раздавливания тела - Направление передвижения	1	3078145100
24	Красный	Опасность поражения электрическим током	2	Только для стандарта CE : 4000244350 Только для стандарта AS : 4000227500

B - Ознакомительная часть

Позиция	Цвет	Описание	Кол-тво	OPTIMUM 8
25	Красный	Риск раздавливания тела - Закрытие поручня	1	4000025080
26	Красный	Опасность поражения электрическим током - Сварочный провод заземления	2	4000027100
27	Красный	Проверка работы датчика угла наклона	1	4000244380
28	Красный	Не производите замены с других подъемников	1	4000504670
31	Красный	Отпуск тормозов	1	4000361570
32	Синий	Точки крепления - Тяговые	4	4000027310
33	Синий	Точки крепления - Проушины для подъема	4	4000027330
34	Красный	Риск поражения электрическим током - Выброс воды	1	4000025130
36	Красный	Риск раздавливания тела - Корзина	1	4000244340
53	Зеленый	Расположение аварийного спуска	1	4000227200
55	Желтый	Риск поражения электрическим током - Зарядное устройство - 240 V	1	Только для стандарта CE : 4000273940 Только для стандарта AS : 4000307410
57	Другой	Места введения вилочных захватов погрузчика	4	3078143830
58	Другой	Блокировка аккумуляторного отсека	2	4000310170
59	Красный	Безопасность ножниц	1	4000027550
61	Синий	Риск раздавливания тела	2	4000025060
62	Красный	Время остановки при опускании	1	4000271010
64	Зеленый	Проверка батарей	1	4000274040
65	Оранжевый	Травма руки - Батареи	1	4000027440
68	Другой	Транспортировочная высота	1	4000417380
69	Другой	Переключатель батарей	1	4000420660
70	Другой	Электрическая тяга AC	2	4000425350
200	Другой	"Made in Europe"	1	Только для стандарта CE : 4000137690
201	Красный	Необходимо использование защитного снаряжения	1	Только для стандарта AS : 4000275670
Не показано	Синий	опционально - Информация по разъему питания	1	4000708280

B - Ознакомительная часть

Стандарт EAC - OPTIMUM 8

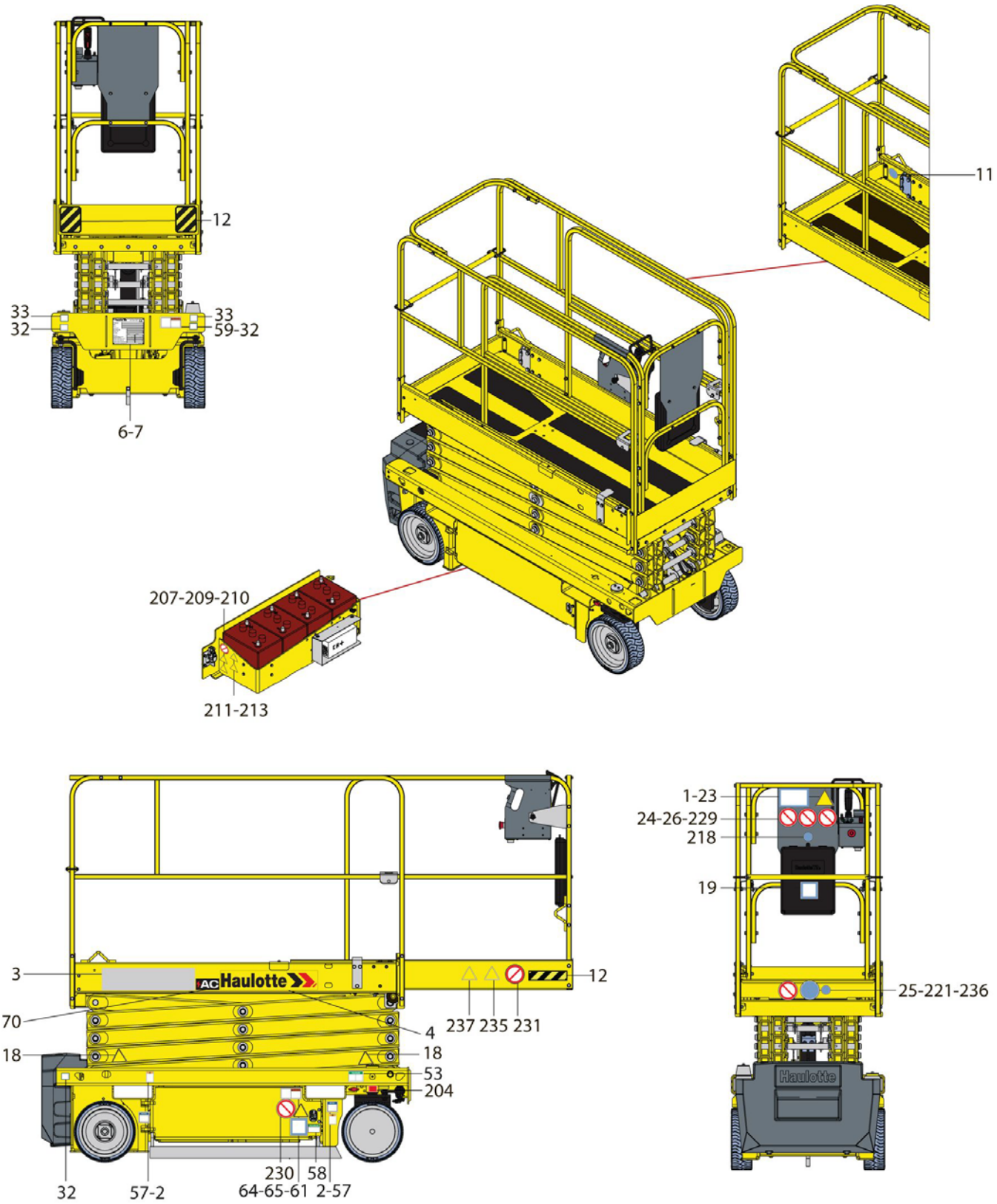

B - Ознакомительная часть

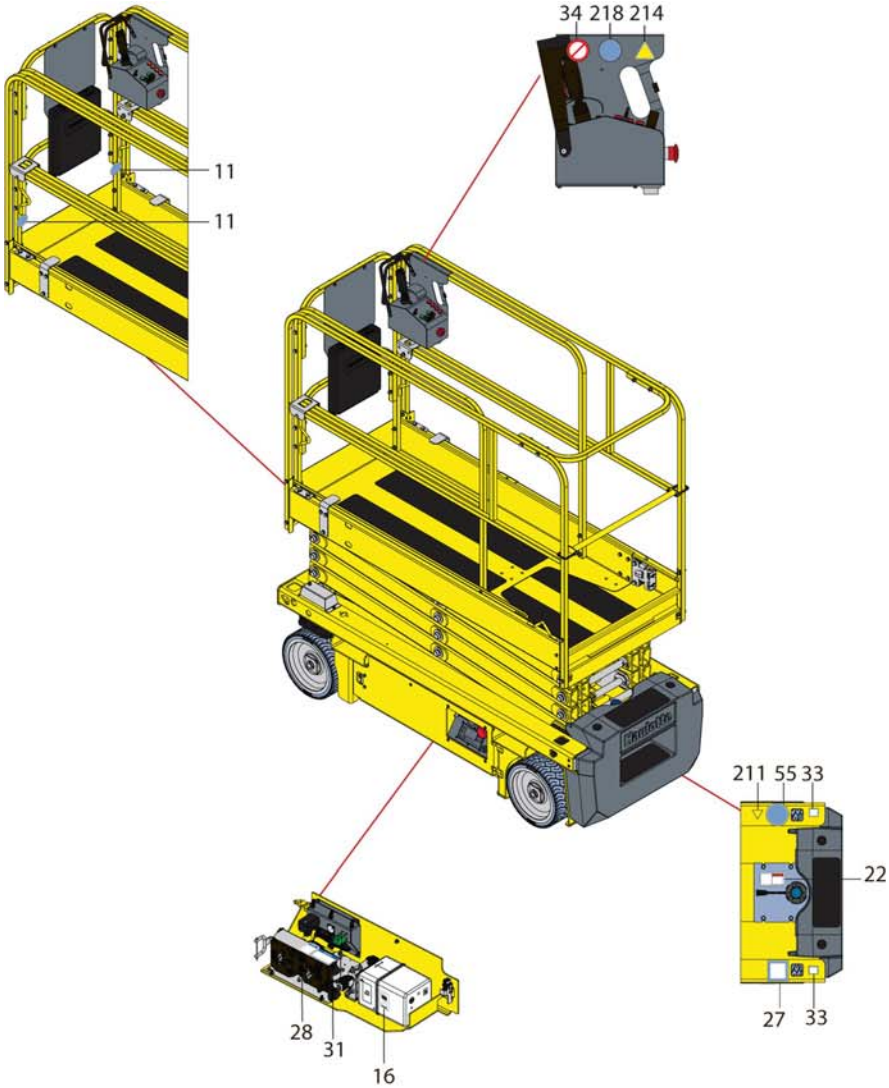

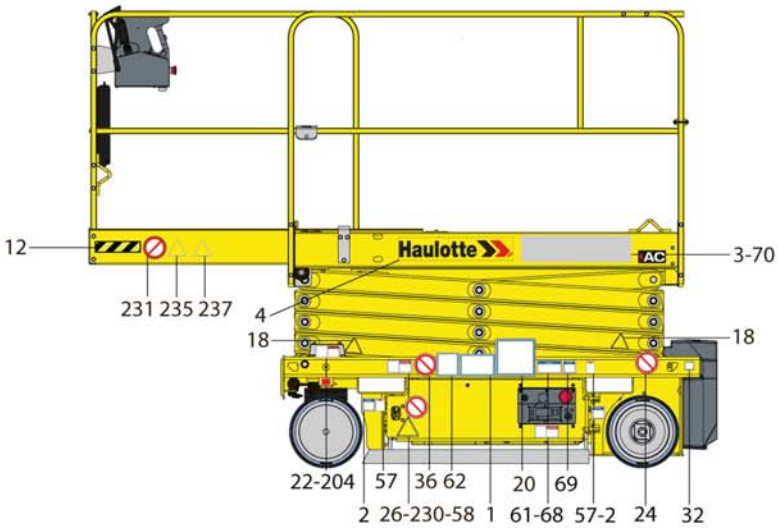

B - Ознакомительная часть

Стандарт EAC

Позиция	Цвет	Описание	Кол-тво	OPTIMUM 8
1	Красный	Высота пола и нагрузка	2	4000426450
2	Синий	Макс. давление шины - Нагрузка на опорную поверхность	4	4000761670
3	Другой	Коммерческое наименование - Светлая машина	2	3078146730
4	Другой	Лого HAULOTTE® - 500 x 100 - Светлая машина	2	Для России : 307P217080
4	Другой	Лого HAULOTTE® - 500 x 100 - Темные машины	2	Для России : 307P224740
4	Другой	Лого HAULOTTE® - 500 x 100 - Красная машина	2	Для России : 307P220360
6	Другой	Идентификационная пластина изготовителя	1	Для России : 4000388680 Для Украины : 4000054150
11	Другой	Точка крепления привязных ремней	3	307P226710
12	Другой	Риск для оборудования - Желтая и черная клейкие ленты	2	4000424630
12	Другой	Риск для оборудования - Желтая и черная клейкие ленты	2	4000421700
16	Другой	Верхний и нижний уровень масла	1	307P221060
18	Оранжевый	Травма руки - Риск раздробления рук	4	307P227660
19	Красный	Инструкции по технической эксплуатации	1	Для России : 307P227190 Для Украины : 307P227840
20	Синий	Инструкции по технической эксплуатации	1	Для России : 4000359920 Для Украины : 4000359910
22	Оранжевый	Травма ноги - Не ставить ногу	2	307P227010
23	Красный	Риск раздавливания тела - Направление передвижения	1	Для России : 4000010890 Для Украины : 4000011390
24	Красный	Опасность поражения электрическим током	2	4000010920
25	Красный	Риск раздавливания тела - Закрытие поручня	1	307P226950
26	Красный	Опасность поражения электрическим током - Сварочный провод заземления	2	307P226970
27	Красный	Проверка работы датчика угла наклона	1	Для России : 307P227060 Для Украины : 307P227870
28	Красный	Не производите замены с других подъемников	1	4000504670
31	Красный	Отпуск тормозов	1	4000361570
32	Синий	Точки крепления - Тяговые	4	4000135970
33	Синий	Точки крепления - Проушины для подъема	4	4000135960
34	Красный	Риск поражения электрическим током - Выброс воды	1	307P226780
36	Красный	Риск раздавливания тела - Корзина	1	4000244340
53	Зеленый	Расположение аварийного спуска	1	4000227200
55	Желтый	Риск поражения электрическим током - Зарядное устройство - 240 V	1	307P227520
57	Другой	Места введения вилочных захватов погрузчика	4	4000013830
58	Другой	Блокировка аккумуляторного отсека	2	4000310170
59	Красный	Безопасность ножниц	1	4000270960
61	Синий	Риск раздавливания тела	2	4000270970
62	Другой	Время остановки при опускании	1	Для России : 4000011400 Для Украины : 4000011430

B - Ознакомительная часть

Позиция	Цвет	Описание	Кол-тво	OPTIMUM 8
64	Зеленый	Проверка батарей	1	Для России : 307P227180 Для Украины : 307P227860
65	Оранжевый	Травма руки - Батареи	1	4000027440
68	Другой	Транспортировочная высота	1	4000417380
69	Другой	Переключатель батарей	1	4000420660
70	Другой	Электрическая тяга AC	2	4000425350
204	Красный	Точка смазки	2	307P219370
207	Красный	Не курить	1	307P226760
209	Желтый	Опасность для батареи	1	307P226790
210	Желтый	Угроза пожара	1	307P226800
211	Красный	Опасность поражения электрическим током	2	307P226810
213	Желтый	Опасность возникновения коррозии	1	307P226830
214	Желтый	Опасная обочина	1	307P226930
218	Синий	Внимание: обязательно использование каски	1	307P226680
221	Синий	Обязательный проход	1	307P227510
229	Красный	Не съезжайте с трапа на большой скорости	1	307P226990
230	Красный	Запрещено нахождение посторонних лиц	2	307P227560
231	Красный	Не ставьте в рабочей зоне	2	4000010910
235	Желтый	Риск раздавливания тела сверху	2	4000014270
236	Синий	Обязательно надевайте очки	1	307P226670
237	Желтый	Риск раздавливания тела	2	307P227670
Не показано	Синий	опционально - Информация по разъему питания	1	4000708280

B - Ознакомительная часть

Стандарты ANSI и CSA - OPTIMUM 1931 E

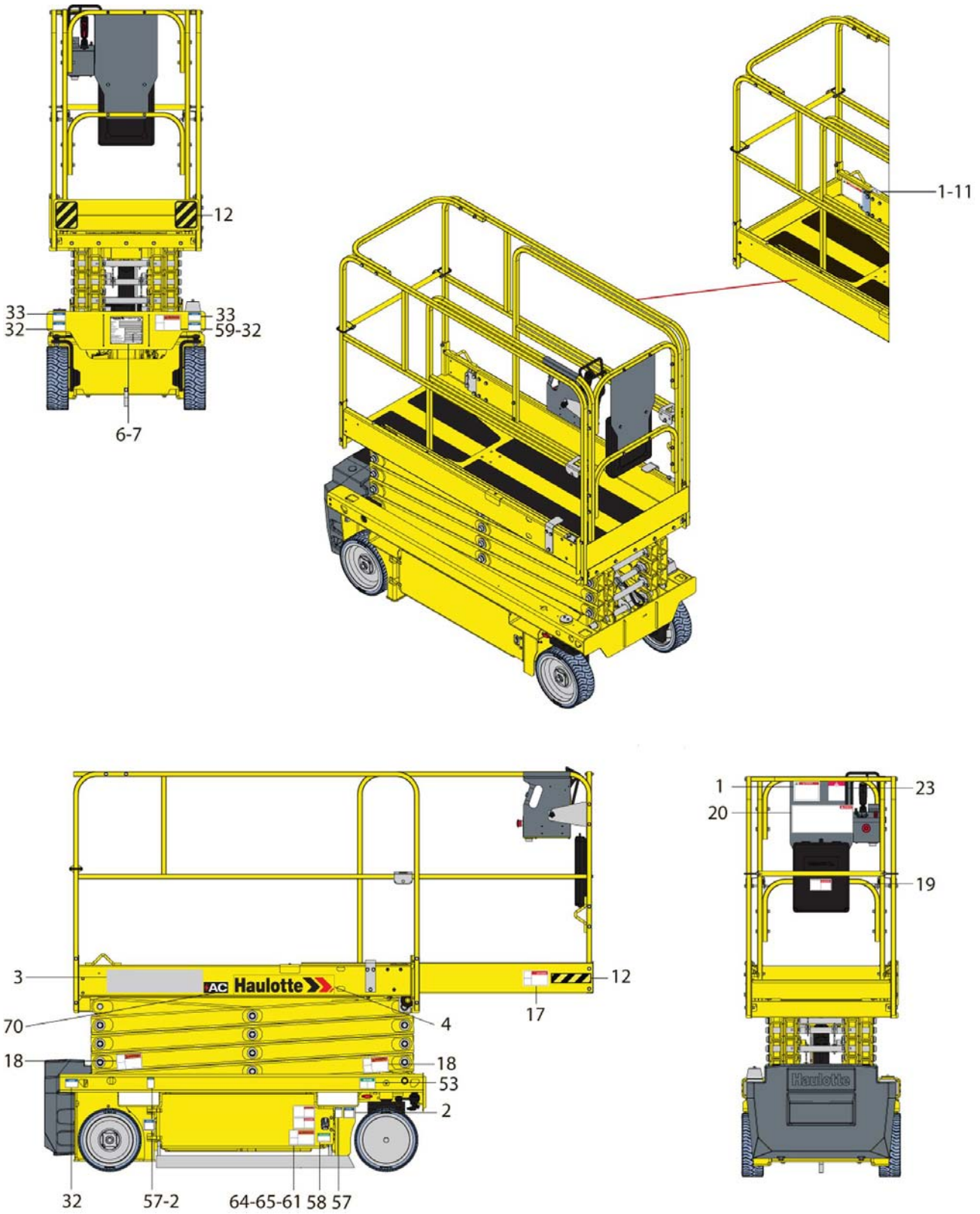

B - Ознакомительная часть

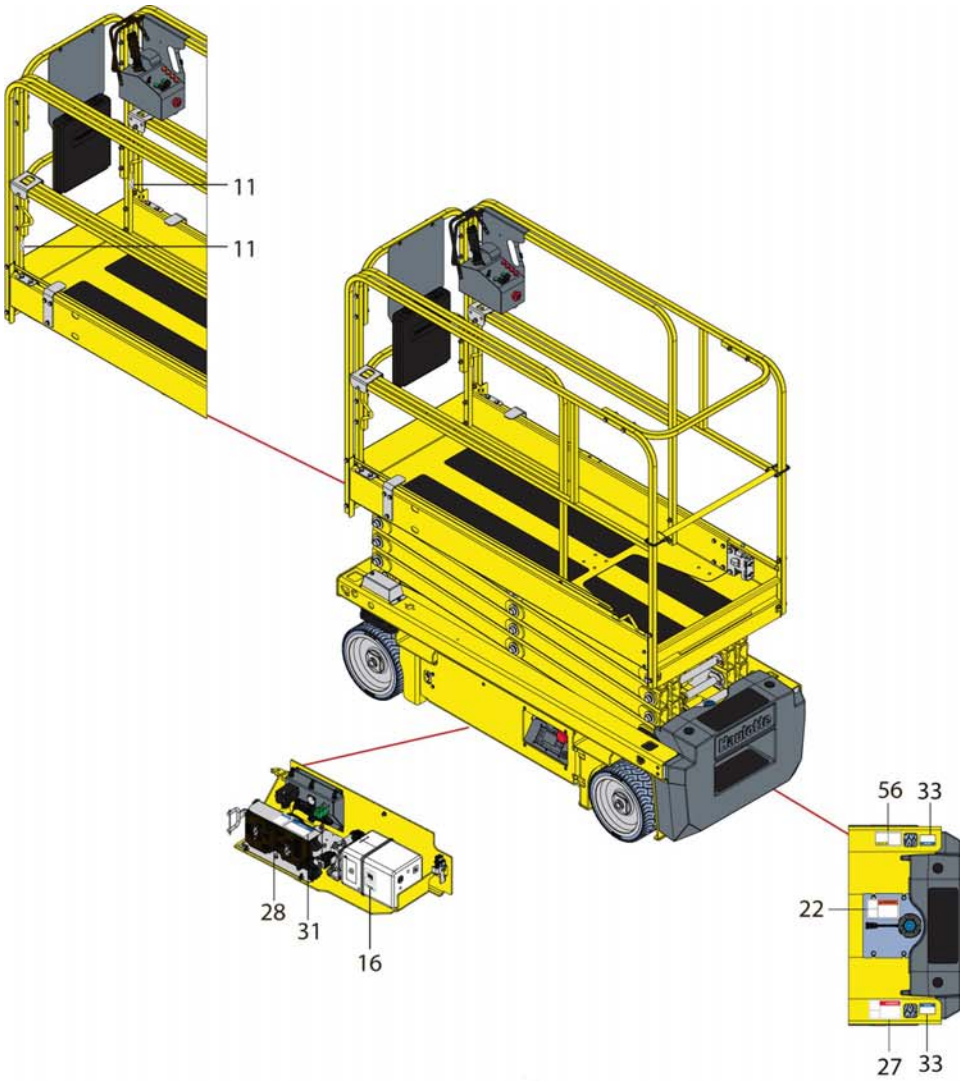

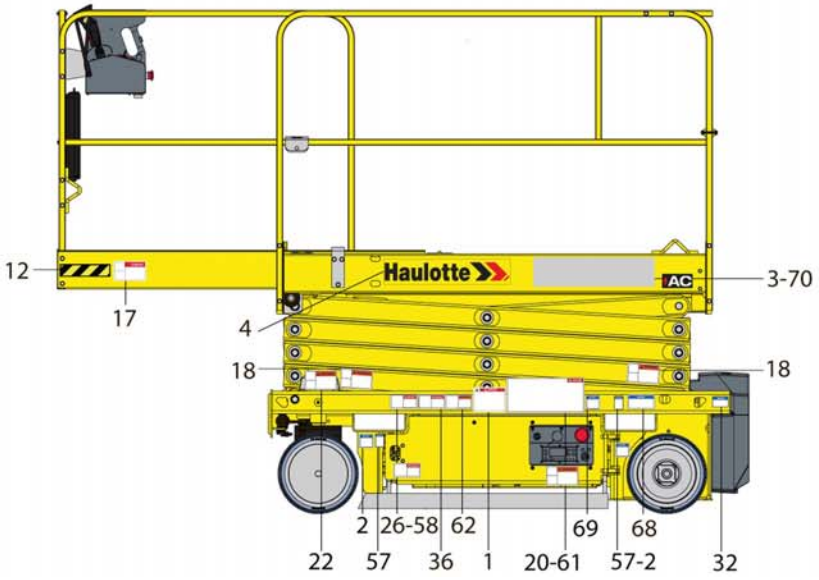

B - Ознакомительная часть

Стандарты ANSI и CSA

Позиция	Цвет	Описание	Кол-тво	OPTIMUM 1931 E
1	Красный	Высота пола и нагрузка	3	Стандарт ANSI A92.6 : На английском языке : 4000427710 На французском языке : 4000427720 На испанском языке : 4000427730 Стандарты ANSI A92.20 и CSA B454.6 : 4000706390
2	Синий	Макс. давление шины - Нагрузка на опорную поверхность	4	4000761670
3	Другой	Коммерческое наименование - Светлая машина	2	4000504010
3	Другой	Коммерческое наименование - Темные машины	2	4000504020
4	Другой	Лого HAULOTTE® - 500 x 100 - Светлая машина	2	307P217080
4	Другой	Лого HAULOTTE® - 500 x 100 - Темные машины	2	307P224740
4	Другой	Лого HAULOTTE® - 500 x 100 - Красная машина	2	307P220360
6	Другой	Идентификационная пластина изготовителя	1	4000700150
11	Другой	Точка крепления привязных ремней	3	307P216290
12	Другой	Риск для оборудования - Желтая и черная клейкие ленты	2	4000424630
12	Другой	Риск для оборудования - Желтая и черная клейкие ленты	2	4000421700
16	Другой	Верхний и нижний уровень масла	1	307P221060
17	Красный	Риск раздавливания тела	2	На английском языке : 4000130190 На французском языке : 4000130200 На испанском языке : 4000130210
18	Оранжевый	Травма руки - Риск раздробления рук	4	На английском языке : 4000024770 На французском языке : 4000067710 На испанском языке : 4000086490
19	Красный	Инструкции по технической эксплуатации	1	4000025140
20	Красный	Инструкции по технической эксплуатации	2	На английском языке : 4000243670 На французском языке : 4000243680 На испанском языке : 4000243690
22	Оранжевый	Травма ноги - Не ставить ногу	2	На английском языке : 4000024840 На французском языке : 4000068180 На испанском языке : 4000086610
27	Красный	Проверка работы датчика угла наклона	1	На английском языке : 4000130300 На французском языке : 4000130310 На испанском языке : 4000130320
28	Красный	Не производите замены с других подъемников	1	4000504670
31	Красный	Отпуск тормозов	1	4000361570
32	Синий	Точки крепления - Тяговые	4	4000027310
33	Синий	Точки крепления - Проушины для подъема	4	4000027330
36	Красный	Риск раздавливания тела - Корзина	1	4000244340
53	Зеленый	Аварийный спуск	1	4000227200
56	Желтый	Риск поражения электрическим током - Зарядное устройство - 110 V	1	4000419150

B - Ознакомительная часть

Позиция	Цвет	Описание	Кол-тво	OPTIMUM 1931 E
57	Другой	Места введения вилочных захватов погрузчика	4	3078143830
58	Другой	Блокировка аккумуляторного отсека	2	4000310170
59	Красный	Безопасность ножниц	1	На английском языке : 4000024850 На французском языке : 4000068070 На испанском языке : 4000086500
61	Синий	Риск раздавливания тела	2	На английском языке : 4000024780 На французском языке : 4000067700 На испанском языке : 4000086480
64	Зеленый	Проверка батарей	1	4000274040
65	Оранжевый	Травма руки - Батареи	1	На английском языке : 4000025030 На французском языке : 4000068120 На испанском языке : 4000086550
68	Другой	Транспортировочная высота	1	4000417380
69	Другой	Переключатель батарей	1	4000420660
70	Другой	Электрическая тяга AC	2	4000425350
Не показано	Синий	опционально - Информация по разъему питания	1	4000708280

C - Осмотр перед эксплуатацией

1 - Рекомендации

Руководитель компании, ответственной за эксплуатацию машины, должен удостовериться, что она может выполнять работу, для которой планируется ее использование; это означает, что машина должна быть способна выполнять эту работу полностью безопасно и в соответствии с данным руководством по эксплуатации. Все руководители компании, сотрудниками которой являются пользователи машин, должны знать действующие локальные нормы страны использования машины, а также должны контролировать их исполнение.

Перед эксплуатацией подъемника ознакомьтесь с предыдущими разделами руководства. Убедитесь, что понимаете следующие пункты :

- Правила техники безопасности.
- Ответственность, которую несет оператор.
- Описание и принцип работы подъемника.

2 - Оценка рабочей зоны

Для обеспечения безопасности во время работы машины, контролируйте следующие элементы :

- Отделите рабочую зону от участка общего движения (транспортные автомобили, самосвалы и т.п.).
- Осмотрите рабочую зону на предмет наличия неровностей, например, люки, технические каналы, выбоины и т.п..
- Убедитесь в том, что покрытия (временные и постоянные) достаточно прочны, чтобы выдержать оказываемое давление.
- Проверьте крепления покрытий. Те же меры должны быть применены к временным покрытиям.
- Проверьте несущую способность пола (распределенная нагрузка и концентрированная нагрузка) для любой работы, выполняемой внутри здания или на конструкции.
- Проверьте несущую способность грунта (распределенная нагрузка и концентрированная нагрузка).
- Обеспечьте наблюдение за работами, чтобы гарантировать соответствие и правильность использования системы безопасности.
- Убедитесь в отсутствии риска сдавливания оборудованием, расположенным на высоте, и риска контакта.
- Убедитесь в том, что погодные условия не изменили состояние поверхности (например, проливной или моросящий дождь).
- Установите пределы для полностью безопасной эксплуатации (например, максимальная скорость ветра). Помните, что состояние машины может изменяться изнутри (например, дверные ролики раскрыты).
- Получайте и придерживайтесь разрешений на работу с различными системами участков работ (например, химические заводы).
- Предоставить план спасательных мер для всех рисков, включая риски падения и опрокидывания. Убедиться, что операторы понимают и будут правильно исполнять спасательные меры. Персонал стройплощадки должен уметь пользоваться системами управления и системами аварийного спуска на землю, а также во время использования машины на земле должен присутствовать сопровождающий. Убедитесь, что системами на земле можно воспользоваться.
- Оцените другие методики работы и альтернативное оборудование перед использованием машины рядом с сильным уклоном. Если машина должна находиться около края или крутого склона, необходимо чтобы барьеры могли выдерживать вес машины. Учтите необходимый остановочный путь машины. Если это невозможно, оцените и обеспечьте полную безопасность использование машины с точки зрения ее размещения и последовательности операции (например, машина стоит параллельно к краю (перпендикулярно).

Особое внимание должно быть уделено ситуации, когда подъемная платформа перемещается через несколько уровней металлических конструкций. При столкновении корзины с металлической конструкцией пользователь может оказаться заблокированным.

Данный риск возрастает с увеличением количества металлоконструкций, а также если оборудование разгружается на нижних уровнях, уменьшая безопасное пространство.

3 - Проверки и функциональные испытания

3.1 - ЕЖЕДНЕВНЫЙ ОСМОТР

Каждый день и перед началом нового рабочего периода, а также при каждой смене пользователя, подъемник должен пройти визуальный контроль и полную функциональную проверку.

- **никогда не пользуйтесь неисправной корзиной или при обнаружении нарушения функционирования.**
- **Если при проверке один из элементов отмечен как «Non», необходимо включить сигнализацию и выключить машину.**
- **Не пользуйтесь машиной, пока все посты не были исправлены и не были определены как безопасные для функционирования.**

В случае отвинчивания деталей см. таблицу значений крутящего момента в руководстве по техническому обслуживанию.

При обнаружении течей замените такие детали до начала эксплуатации.

В случае деформации конструкционных деталей (трещины, сколотые швы, отслаивание краски), заменить детали перед использованием.

Примеры сколотых швов сварки

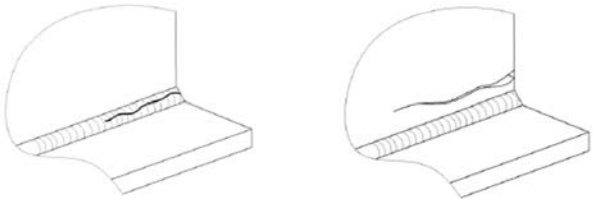

Мы рекомендуем ежедневно заполнять эти формуляры и сохранять их.

Каждое действие иллюстрируется в документе ежедневных проверок согласно следующим символам.

Используйте приведенную ниже ниже подробную программу.

	Спуск масла		Смазка-Смазка		Затяжка
	Выравнивание		Заменить в систематическом порядке		Функциональные настройки / Элементы управления / Очистка
	Визуальный контроль		Проверки тестированием		

Серийный номер : Часы работы : Номер договора HAULOTTE Services® : Регистрационный номер операции техобслуживания : Дата : Имя :	Модель : Подпись :

C - Осмотр перед эксплуатацией

Haulotte	Соответствующая страница или процедура	Ежедневно	OK	NOK	Исправлено	Комментарии
Шасси : Колеса, редукторы, рулевое управление и колесные цапфы						
Проверить состояние колес и шин						
Очистить полозья площадки						
Батареи						
Проверить уровень заряда батарей						
Проверить состояние аккумулятора						
Проверить работу блокировки моторного отсека						
Гидравлика: масло, фильтры и шланги						
Проверить уровень гидравлического масла (При необходимости долейте ; Подъемник в сложенном состоянии)						
Проверить индикатор засорения фильтра гидравлического давления (заменить фильтр, если он забит)						
Проверить на предмет отсутствия утечек, деформации и повреждения шлангов, блоков и насосов, фитингов, цилиндров, баков						
Платформа						
Проверить закрытие и автоматическую блокировку доступа к корзине						
Проверить на предмет отсутствия трещин или повреждений точек крепления предохранительных поясов						
Очистить выдвижную платформу						
Проверить стяжки и расположение перил						

C - Осмотр перед эксплуатацией

Haulotte	Соответствующая страница или процедура	Ежедневно	OK	NOK	Исправлено	Комментарии
Общее						
Проверить наличие, чистоту и удобочитаемость заводской таблички, этикетки безопасности, руководства по эксплуатации и руководства по техническому обслуживанию						
Проверить чистоту и удобочитаемость пультов управления						
Проверить открытие и блокировку защитный кожухов (шасси, башни, верхнего пульта управления)						
Проверить состояние электрических жгутов, кабелей и разъемов						
Проверить на предмет отсутствия аномального шума и прерывистого движения						
Проверить на предмет отсутствия износа и видимых повреждений						
Проверить на предмет отсутствия трещин, сколотых швов и отслаивания краски на конструкции						
Проверить на предмет отсутствия недостающих или открутившихся резьбовых деталей						
Проверить на предмет отсутствия деформации, растрескивания, поломки осевых упоров, колец и осей						
Проверить на предмет отсутствия посторонних предметов в шарнирных соединениях и скользящих деталях						
Устройства безопасности						
Проверить работу верхних и нижних пультов: манипуляторы, переключатели, кнопки, звуковой сигнал, аварийные остановки, экраны и индикаторы						
Проверить отсутствие визуальных и звуковых сигналов						
Проверить работу системы угла наклона						
Проверить работу системы аварийного спуска						
Проверить работу Системы контроля загрузки - Откалибровать, если необходимо						

4 - Функциональный контроль безопасности

Для защиты персонала и подъемника, системы безопасности препятствуют работе подъемника вне пределов его возможностей. Когда эти системы активны, машина блокируется, любое дополнительное движение также блокируется.

Пользователь должен быть ознакомлен с этой технологией и понимать, что это не дефект, а сигнал, что машина достигла своих рабочих пределов.

Подъемники оборудованы двумя пультами управления, которые позволяют пользователям эксплуатировать машину в полной безопасности. Расположенное на раме вспомогательное устройство (аварийный шнур) предназначено для спуска с машины в чрезвычайных ситуациях. Каждый пульт управления оборудован кнопкой аварийного останова, которая при активации ограничивает любые движения.

Следующая проверка описывает использование машины и особых необходимых органов управления.

Кнопки переключения скоростей нижнего пульта управления и верхнего пульта управления используются как переключатель "Человек отсутствует".

Позиционирование и описание этих органов : смотрите раздел B 3.2 и D 2 Нижний пульт управления, а также B 3.3 и D 3 Верхний пульт управления.

4.1 - ПРОЦЕДУРА РАБОТЫ С КНОПКОЙ АВАРИЙНОЙ ОСТАНОВКИ

Кнопка аварийной остановки нижнего пульта управления

Шаг	Действие
1	Потяните кнопку аварийной остановки (15) на полу.
2	Поверните переключатель активации пульта (92) вправо, чтобы включить нижний пульт управления. Включаются световые индикаторы.
3	Нажмите кнопку аварийной остановки (15). Гаснут световые индикаторы.

Кнопка аварийной остановки верхнего пульта управления

Шаг	Действие
1	Отпустите кнопку аварийной остановки (46).
2	Поверните переключатель активации пульта (92) влево, чтобы включить верхний пульт управления. Включаются световые индикаторы.
3	Нажмите кнопку аварийной остановки (46). Гаснут световые индикаторы.

4.2 - АКТИВАЦИЯ УПРАВЛЕНИЯ

Ключ-переключатель должен быть задействован для разрешения всех движений.

Система "ключа-переключателя" зависит от конфигурации машины и состоит из одного из следующих элементов :

- Спусковой механизм джойстика на пульте управления платформы.
- Ножная педаль в корзине (Опционально).
- Переключатель активации на ACTIV'Screen на нижнем пульте управления.

4.3 - ДАТЧИК НЕИСПРАВЕН

Машина оборудована встроенной системой обнаружения сбоев, указывающей пользователю на наличие неисправности в работе.

Неисправность определяется по коду неисправности.

Код ошибки отображается на нижнем пульте управления.

В зависимости от типа сбоя машина переключается в УПРОЩЕННЫЙ РЕЖИМ. При этом некоторые движения будут блокироваться для обеспечения безопасности пользователя.

Не допускайте использования подъемника до устранения неисправности.

4.3.1 - Тестирование звуковых предупреждающих устройств (зуммеров)

С нижнего пульта управления

Шаг	Действие
1	Отожмите кнопки аварийной остановки (15) на нижнем пульта управления и (46) на пульте управления платформы
2	Для активации пульта поверните ключ-переключатель активации пульта (92) влево или вправо. Прозвучит звуковой сигнал ("бип").

4.4 - СИСТЕМА ОБНАРУЖЕНИЯ ПЕРЕГРУЗКИ

Если нагрузка корзины (или платформы) превышает максимально допустимую, все движения прерываются посредством 2 пультов управления.

На верхнем и нижнем пульте управления срабатывают звуковой сигнализатор и световые указатели, предупреждая оператора.

Для возврата машины в нормальный режим работы извлеките груз из корзины, чтобы нагрузка стала меньше максимальной.

Проверяйте каждый день, чтобы световые указатели зажигались при включении машины под напряжение :

- Проверьте, чтобы система перегрузки была активна : Посмотрите на индикаторы (6) на нижнем пульте управления и (30) на верхнем пульте управления.
- Проверьте функционирование звуковых сигнализаторов : Смотрите Тестирование звуковых предупреждающих устройств (зуммеров)

Периодическая проверка данного устройства должна осуществляться в соответствие с рекомендациями Ведомость технического обслуживания.

4.5 - СИСТЕМА ОГРАНИЧЕНИЯ НАКЛОНА

На каждом пульте управления звуковой сигнал предупреждает пользователя, если машина не находится в сложенном положении и расположена на уклоне, превышающем допустимый.

Примечание:Датчик наклона не активен, когда машина находится не в сложенном положении.

При нахождении машины в разложенном положении на уклоне, превышающем максимально допустимый наклон, за исключением сложенного положения, команды ПОСТУПАТЕЛЬНОГО ДВИЖЕНИЯ и ПОДЪЕМА отключены(Все стандарты, за исключением ANSI A92.6).

Все скорости снижены

В этом случае полностью сложите подъемник, переместите его на ровную поверхность и только тогда осуществляйте подъемные операции.

Примечание:У подъемников определенных конфигураций для выполнения этой операции может потребоваться помощь других лиц.

Для проверки наклона с нижнего пульта управления

Шаг	Действие
1	Отпустите кнопки аварийной остановки двух пультов управления (46, 15).
2	Включите подъемник с нижнего пульта управления (92).
3	Полностью опустить платформу.
3	Найдите датчик угла наклона возле нижнего пульта управления.
4	Наклоните вручную и несколько секунд поддерживайте наклон вперед (Раздел B 3.1 - Схема).
5	Раздается зуммер.
6	Для оснащенных подъемников : Датчик угла наклона препятствует движениям подъема и передвижения (Только для CE, AS и CSA).

4.6 - ОГРАНИЧЕНИЕ СКОРОСТИ ПЕРЕМЕЩЕНИЯ

Скорость перемещения пропорциональна управлению до достижения максимальной скорости (машина в нижнем положении)

Не в нижнем положении доступна только минимальная скорость *1 (эта скорость запрограммирована для подъемника по умолчанию).

4.7 - ЭЛЕКТРОННЫЙ ВАРИАТОР СКОРОСТИ

Машины оснащены 2 электронными регуляторами скорости, настроенными для всех функций, которые управляют мощностью, подаваемой на каждый двигатель.

Не переносите вариаторы с одного подъемника на другой.

4.8 - ТОРМОЖЕНИЕ ПОДЪЕМНИКА

Когда прекращается подача электроэнергии, машина автоматически останавливается.

Рабочие характеристики могут снизиться в случае :

- спуска по неровному склону.
- износа шин.
- мокрой или покрытой жиром поверхности под подъемником.

Убедитесь, что тормоза автоматически зажимаются при установке джойстика поступательного движения в нейтральное положение.

4.9 - ОТПУСК ТОРМОЗОВ ЭЛЕКТРОДВИГАТЕЛЕЙ КОЛЕС

При выполнении каждой команды на передвижение остается электроэнергия для отпуска тормозов.

4.10 - СИСТЕМА БЕЗОПАСНОЙ РАБОТЫ ПРИ ВЫБОИНАХ

Машина оборудована механизмом работы при выбоинах, расположенном под шасси, который автоматически раскладывается, когда машина находится в отличном от сложенного положении.

Проверьте систему на повреждения и убедитесь в том, что она раскладывается, когда платформа поднята.

4.11 - ВСТРОЕННОЕ ЗАРЯДНОЕ УСТРОЙСТВО

Батарея начинает заряжаться после подключения внешнего источника питания к ее зарядному устройству.

После того, как аккумуляторная батарея зарядилась от внешнего источника питания, электрическая система машины автоматически отключается.

4.11.1 - Уровень заряда аккумулятора

Индикатор (93) указывает на уровень заряда батареи при зарядке :

- Зеленый светодиод : Заряд батарей - 100 %.
- Желтый светодиод : Заряд батарей - 80 %.
- Красный светодиод : Батарея в начальной стадии заряда.

4.12 - СИСТЕМА АНТИЗАЩЕМЛЕНИЯ ПРИ ОПУСКАНИИ

Устройство оповещения людей на земле в случае опасности защемления :

- Между подъемными механизмами.
- Под площадкой платформы.

Данной устройство запускается автоматически между предельной высотой в транспортном положении и нижним положением (Смотрите Скорость поступательного движения).

Для всех версий, команда опускания с верхнего и нижнего пультов управления :

- Замедление движения опускания и включение звукового сигнала.

Стандарт CE, команда опускания с верхнего пульта управления :

- Движение прерывается, как минимум, за 3 секунды при достижении предельной высоты в транспортном положении.

1 - Использование

1.1 - ВВЕДЕНИЕ

Только человек в форме и имеющий разрешение может использовать корзину.

Перед использованием :

- Прочесть, понять и соблюдать все все инструкции и меры безопасности, указанные в данной инструкции и связанные с подъемной корзиной.
- Ознакомьтесь со всеми применимыми местными нормами, убедитесь, что понимаете их смысл и следуйте им.
- Ознакомьтесь с машиной для правильного использования всех элементов управления и аварийных систем.

1.2 - ФУНКЦИОНИРОВАНИЕ НИЖНЕГО ПУЛЬТА УПРАВЛЕНИЯ

- Включение и отключение подачи питания к машине выполняется с помощью переключателя с ключом (92).
- Активация пульта управления осуществляется переключением выключателя-активатора пульта (92) в необходимое положение.
- Нижний пульт управления подключен к сети и активируется только когда :
  - Аварийная остановка с нижнего пульта управления не нажата.
  - Машина включена.
  - Выбран нижний пульт управления.
- Кнопка аварийной остановки, присутствующая на всех пультах управления, при утопленном положении прерывает все движения.

ПРИМЕЧАНИЕ:ЗАЖАТАЯ КНОПКА АВАРИЙНОГО ОСТАНОВА НЕ ОТКЛЮЧАЕТ ОСНОВНОЕ ПИТАНИЕ МАШИНЫ.

- Переключатель активации (9) должен быть активирован и удерживаться для разрешения одного или нескольких движений. При продолжительном использовании переключателя активации (9) он дезактивируется, если был активен более 8 s без выбора одного или нескольких движений.
- Если отпустить переключатель активации (9) во время выполнения движения, это вызовет остановку всех движений. Остановка движений выполняется постепенно. Если переключатель активации будет нажат еще раз, движение не возобновится. Это может произойти только после перехода на нейтраль.
- Все выключатели и джойстики, управляющие движением, при отключении автоматически возвращаются в нейтральное положение.
- Нижний пульт управления предусмотрен для операций по обслуживанию и в случае аварийной ситуации. Смотрите Раздел D 4.2 Спасение оператора в корзине.
- Состояние выключателей тестируется автоматически при включении питания и контролируется при каждом запуске. Выключатель может использоваться только после проверки нейтрали. Следующие выключатели не имеют управления :
  - Маячок (если она является в наличии)

Звуковое устройство (зуммер) издает сигнал в следующих конфигурациях :

- Превышение предельного веса (если она является в наличии).
- Машина в сложенном состоянии на наклоне, превышающем допустимый.
- Опции движения.
- Индикаторы / Cluster : Все индикаторы тестируются при включении машины

1.3 - ФУНКЦИОНИРОВАНИЕ ВЕРХНЕГО ПУЛЬТА УПРАВЛЕНИЯ

- Верхний пульт управления используется только, если :
  - переключатели аварийной остановки всех пультов не нажаты (пульты верхний, нижний).
  - Машина включена с нижнего пульта.
  - Выбор верхнего пульта управления выполнен с нижнего пульта.
- Неисправный джойстик не учитывается при управлении движением. Если этот сбой исчезает, движение снова разрешено.
- Кнопка аварийного останова присутствует на каждом пульте управления. Ее нажатие останавливает любые движения.
- Переключатель активации (123) или педаль активации в корзине (245) присутствует и должна быть включена для разрешения одного или нескольких движений. При использовании переключателя активации более 8 сек. без выбора одного или нескольких движений движение отменяется. Переключатель активации должен быть отпущен (реинициализирован) перед задействованием другой команды движения.
- Отпускание переключателя активации (123) или педали активации в корзине (245) во время движения прекращает все движения. Остановка движений выполняется постепенно. Это может произойти только после перехода на нейтраль.
- Все выключатели и джойстики, управляющие движением, при отключении автоматически возвращаются в нейтральное положение.
- Состояние выключателей и манипуляторов автоматически проверяется при включении питания. Выключатель или джойстик может использоваться только при включенной нейтрали.

Звуковое устройство (зуммер) издает сигнал в следующих конфигурациях :

- Превышение предельного веса.
- Машина в разложенном положении на склоне, превышающем допустимый склон.
- Индикаторы - Все индикаторы протестированы
  - При включении машины.

2 - Нижний пульт управления

2.1 - ЗАПУСК И ОСТАНОВКА МАШИНЫ

- Проверьте, чтобы кнопки аварийной остановки (15) и (46) на верхнем и нижнем пультах управления были отжаты.
- Поверните ключ-переключатель активации пульта (92) в правую сторону для того, чтобы задействовать нижний пульт управления.

Для остановки машины с помощью нижнего пульта :

- Поверните ключ-переключатель активации пульта управления (92) в центральное положение.
- Нажмите кнопку аварийной остановки (15).

2.2 - УПРАВЛЕНИЕ ДВИЖЕНИЯМИ

Даже при низкой скорости движений управляйте ими осторожно.

Примечание:Отпускание переключателя активации приведет к остановке всех движений.

Органы управления нижнего пульта (аварийный пункт)

Орган управления		Действие
Подъем / опускание корзины (или платформы)	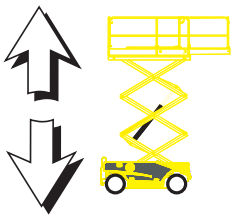	Нажмите переключатель подъема и опускания корзины (или платформы) (106) вверх, чтобы поднять корзину (или платформу).
		Нажмите переключатель подъема и опускания корзины (или платформы) (106) вниз, чтобы опустить корзину (или платформу).
Опускание в случае неисправности / прекращение опускания корзины (или платформы)		Для опускания корзины (или платформы) потяните за ручку ремонтного обслуживания (C107).
		Чтобы остановить опускание корзины (или платформы), отпустите ручку ремонтного обслуживания (C107).

После выполнения аварийно-спасательных операций составьте отчет об аварии.

Вытяжная ручка ремонтного обслуживания

Примечание:Применение аварийного шнура сразу запускает опускание корзины (или платформы).

ВСЕГДА следите за тем, чтобы никакие препятствия (материальные или человеческие) рядом с машиной не могли заблокировать ее опускание.

2.3 - ДОПОЛНИТЕЛЬНОЕ УПРАВЛЕНИЕ С НИЖНЕГО ПУЛЬТА УПРАВЛЕНИЯ

Для подъемников, оборудованных маячком :

- Установите переключатель маячка (105) вверх для включения маячка.
- Установите переключатель маячка (105) вниз для выключения маячка.

3 - Пульт управления платформы

3.1 - ЗАПУСК И ОСТАНОВКА МАШИНЫ

Для запуска машины :

На нижнем пульте управления :

- Кнопка аварийной остановки нижнего пульта управления должна быть в положении ON (отжата/активирована).
- Поверните ключ-переключатель активации пульта (92) в левую сторону для того, чтобы задействовать пульт управления рабочей платформы.

На верхнем пульте управления :

- Отпустите кнопку аварийной остановки (46).

Чтобы остановить подъемник :

- Нажмите кнопку аварийной остановки (46).

3.2 - ОРГАНЫ УПРАВЛЕНИЯ ПЕРЕДВИЖЕНИЕМ И НАПРАВЛЕНИЕМ

Для рулевого управления и управления поступательным движением :

- Переместите переключатель 2 положений (112) вправо.
- Загорится индикатор поступательного движения (111).
- Приведите одновременно в действие джойстик поступательного движения (108) и удерживайте нажатым пусковой механизм джойстика (переключатель активации (123)).

Примечание:Только для Японии - Как переключатель активации (123), так и педаль активации (245) должны быть нажаты для включения функции.

Примечание:Только для Японии - Ограничения поступательного движения и рулевого управления при поднятой платформе в зависимости от выбранного варианта, как показа ниже :

- ВЫКЛ-Функции поступательного движения и рулевого управления на максимальной высоте включены.
- ВКЛ, если > 0.5 m (1.6 ft) - Функции поступательного движения и рулевого управления выключены
- ВКЛ, если > 1.5 m (5.0 ft) - Функции поступательного движения и рулевого управления выключены

Примечание:Скорости поступательного движения и подъема пропорциональны положению джойстика. Полное перемещение джойстика вперед увеличивает скорость, а назад - уменьшает.

Орган управления		Действие
Передвижение		Толкните управляющий джойстик (108) вперед, чтобы подъемник двигался вперед.
		Толкните управляющий джойстик (108) назад, чтобы подъемник двигался задним ходом.
Рулевое управление передней оси	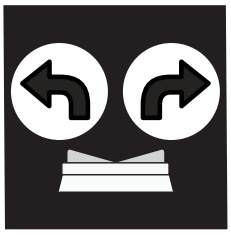	Нажмите переключатель рулевого управления передней оси (108) вправо для поворота вправо.
		Нажмите переключатель рулевого управления передней оси (108) влево для поворота влево.

3.3 - УПРАВЛЕНИЕ ДВИЖЕНИЯМИ

Для управления подъемом и опусканием переместите переключатель 2 положений (112) влево. Запуск управлением подъемом/опусканием (110). Приведите одновременно в действие джойстик (108) и удерживайте нажатым пусковой механизм джойстика (переключатель активации (123)).

Примечание:Только для Японии - Как переключатель активации (123), так и педаль активации (245) должны быть нажаты для включения функции.

Орган управления		Действие
Подъем / опускание корзины (или платформы)	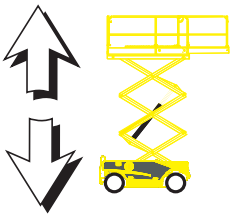	Толкните джойстик движений (108) вперед для того, чтобы поднять корзину (или платформу).
		Толкните джойстик движений (108) назад для того, чтобы опустить корзину (или платформу). (1). (2). (3). .

(1.) При опускании платформы на высоте 1,50 m(4 ft11 in) от опорной поверхности автоматически включается задержка на несколько секунд, затем опускание возобновляется
(2.) Это позволяет избежать любого риска раздавливания
(3.) Срабатывает звуковая сигнализация

4 - Процедура спасения и действия в аварийной обстановке

4.1 - В СЛУЧАЕ ПОТЕРИ МОЩНОСТИ

В случае неисправности основного источника питания опустите корзину (или платформу)с помощью ручки ремонтного обслуживания на шасси.

В аварийной ситуации пользователь должен покинуть платформу, если она поднята; перемещение пользователя должно проходить в соответствии со следующими рекомендациями. :

- выйти на прочную и надежную опору.
- Пользователь должен убедиться, что 2 ремня используется в целях безопасности. Один ремень должен крепиться в месте прикрепления пояса безопасности, специально подготовленном в корзине, где находится пользователь, другой ремень будет крепиться в том месте, куда хочет попасть пользователь.
- Пользователь(и)должен(должны) выходить из корзину через нормальный выход.

Примечание:Не отсоединяйте ремни платформы,если переход на новую опору опасен, или нахождение на ней представляет опасность. Не пытайтесь покинуть корзину посредством спускания на платформу. Дождитесь помощи для безопасного спуска на землю.

4.2 - СПАСЕНИЕ ОПЕРАТОРА В КОРЗИНЕ

Если пользователь в корзине нуждается в помощи (например, в связи с плохим самочувствием, повреждениями или блокировкой внешним элементом, при которых доступ к пульту управления невозможен), пользователь на земле должен иметь возможность быстро оказаться рядом с органами управления для оказания помощи.

HAULOTTE® внедрила систему управления спасательными работами на земле, которая будет использоваться для безопасного снижения пользователя и обеспечения надлежащего ухода.

1. Поверните ключ-переключатель активации пульта (92) в правую сторону для того, чтобы задействовать нижний пульт управления. Управление пультом рабочей платформы деактивировано.
2. Выполните управление опускательными движениями с нижнего пульта.
3. Опустите корзину (или платформу) при помощи переключателя подъема/опускания (1), одновременно нажимая на переключатель активации (9).
4. Отпустите ручку, чтобы прекратить опускание.

Если система безопасности не позволяет нормально выполнять движения с нижнего пульта управления, опустите корзину (или платформу) с помощью ручки ремонтного обслуживания на шасси.

После выполнения аварийно-спасательных операций составьте отчет об аварии.

5 - Транспортировка

5.1 - ПРИВЕДЕНИЕ В ТРАНСПОРТНОЕ СОСТОЯНИЕ

Во время погрузки убедитесь в следующем: :

- Грузовые трапы выдержат вес машины.
- Грузовые трапы правильно закреплены перед транспортировкой машины.
- Зона сцепления трапов достаточна.
- Грузовой транспорт должен быть припаркован на ровной поверхности и должен быть обездвижен, чтобы не поехать во время погрузки или разгрузки машины.

Чтобы подняться на склон, плавно переместите джойстик поступательного движения (108).

При слишком крутом уклоне, используйте лебедку в дополнение к тяговому усилию.

Во время погрузки никогда не находитесь под грузовыми машинами или очень близко к ним.

Подъемник должен быть полностью сложен :

- Убедитесь в отсутствии груза в корзине (или на платформе).
- Выдвигающаяся платформа должна быть втянута и находиться в положении блокировки.
- Установите машину на прицеп грузового автомобиля.
- Прикрепите подъемник к предвиденным для этого точкам крепления (См. рисунок).

При транспортировке и буксировке управляемая вручную выносная часть (при ее наличии) должна быть сложена и закреплена.

5.2 - ОПИСАНИЕ — OPTIMUM 8 AC — OPTIMUM 1931E

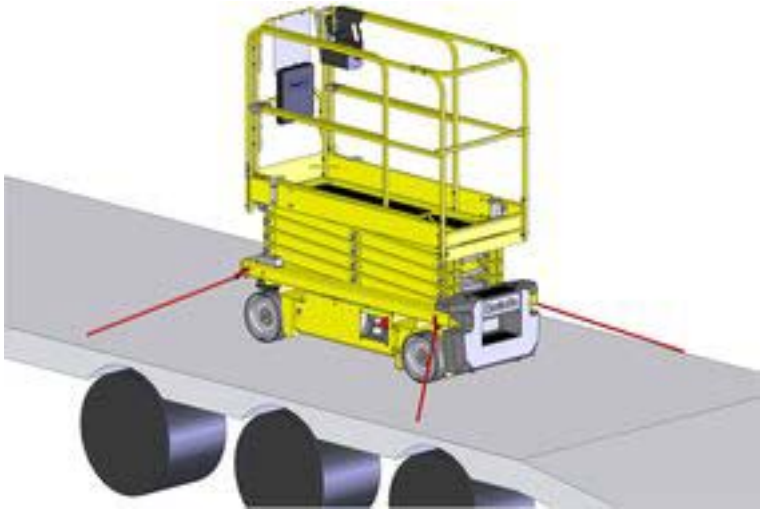

5.3 - ВЫГРУЗКА

Перед выгрузкой проверьте состояние машины.

- Снимите ремни.

- На нижнем пульте управления поверните переключатель активации пульта (92) влево для включения верхнего пульта управления.

- На верхнем пульте управления поверните вправо переключатель 2 положений (112), нажмите и удерживайте переключатель активации (123), одновременно мягко и постепенно приводя в движение джойстик поступательного движения (108).

Предупреждение : При запуске подъемника, который был закреплен и транспортировался, система безопасности может показать ложную перегрузку, блокируя все движения с верхнего пульта.

Чтобы перезапустить систему, поднимите корзину на несколько сантиметров посредством нижнего пульта управления.

5.4 - БУКСИРОВКА

При неисправности машины она может быть перемещена тягой на небольшое расстояние для погрузки на прицеп :

- **Убедитесь, что никто не находится в корзине во время буксировки.**
- **Перед буксировкой проверьте, чтобы платформа была полностью опущена.**
- **В корзине (или на платформе) отсутствует какой-либо груз.**
- **При снятых тормозах в зоне действия подъемника с люлькой не должен находиться персонал, а также объекты, препятствующие работе подъемника.**

Для буксировки вышедшей из строя машины выполните отпускание тормозов (Смотрите Раздел D 5.4.1 - Отпуск тормозов).

Выполните эту процедуру на ровной поверхности земли, заблокировав клиньями колеса.

В конфигурации транспортировки на прицепе тормозная система подъемника неактивна. Рекомендуется использовать сцепное устройство :

- Не превышайте максимально допустимую скорость для свободных колес (Смотрите Раздел B 4.1 - Технические характеристики).

- Уклон не должен превышать 25%.

5.4.1 - Режим свободного хода

Для буксировки вышедшей из строя машины выполните отпускание тормозов.

Эти операции нужно проводить на ровной, горизонтальной поверхности. В случае отсутствия таковой - заблокируйте колеса, чтобы обездвижить подъемник. При выполнении операции отпускания тормозов машина находится на холостом ходу, а тормозная система не действует.

В случае буксировки машины отпуск тормозов ведущих колес возможен при помощи выключателя, расположенном в баке насосного блока.

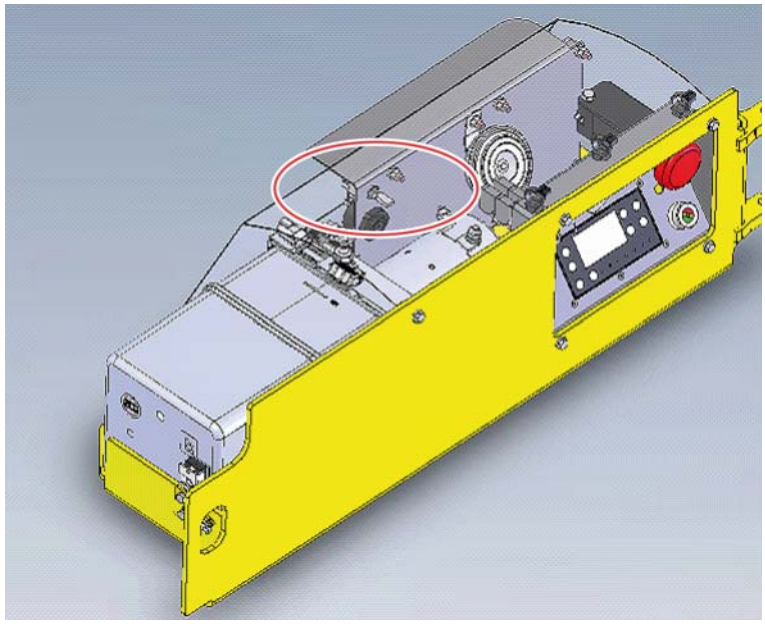

Для растормаживания машины должны быть выполнены следующие условия :

- Должен быть выбран верхний или нижний пульт управления.
- Подъемник должен быть полностью сложен.
- Никакое движение не должно быть выбрано.
- Машина не должна находиться под наклоном.

Нажмите и удерживайте в течение 3 s кнопку отпуска тормозов. Прозвучит звуковой сигнал ("бип").

Отпускание кнопки вызывает размыкание тормозов.

Процедура растормаживания автоматически прекращается в случае повторного нажатия на кнопку отпуска тормозов, любых действий на пультах управления, отключения машины от напряжения или при смене рабочего места.

Для буксировки подъемник необходимо снять с тормозов. Чтобы полностью исключить аварии, пользуйтесь жесткой сцепкой.

Не превышайте скорость 4.5 km/h (2.79 mph) .

5.5 - ХРАНЕНИЕ

Когда машина не используется, ее можно хранить в специально отведенном для этого месте. Если она хранится дольше 3 месяцев без эксплуатации, необходимо проводить периодические проверки.

Для условий хранения машины следуйте инструкциям в инструкции по эксплуатации и инструкции по эксплуатации.

Если машина хранится с поднятой платформой, ее регулярно необходимо включать под напряжение для проверки работы системы безопасности.

Не рекомендуется ставить машину на хранение или фиксировать в разложенном состоянии.

Убедитесь в том, что все пульты и двери доступа закрыты и заблокированы.

На нижнем пульте управления поверните ключевой переключатель питания (92) по центру для ОТКЛЮЧЕНИЯ питания.

Вынуть ключ питания, чтобы избежать несанкционированного использования машины.

Строго запрещено хранение машины с наличием препятствия под выдвигающейся платформой.

Если машина хранится и не используется более 1 недели, проверьте уровень заряда аккумулятора, при необходимости перезарядите его.

Чтобы избежать риска коррозии на стержнях цилиндров при хранении более 1 месяца :

- **В нормальной атмосферной среде : выполнить полный цикл цилиндров каждые 2 месяца, в то время как они находятся на хранении.**
- **При агрессивной окружающей среде (высокий уровень солености в атмосфере: близко к морю, промышленной среде с выбросом хлорида и / или влажности >70%), мы рекомендуем применение следующих процессов защиты :**
  - Помыть и ополоснуть всю машину с большим количеством чистой воды.
  - Высушить все штоки цилиндров при помощи воздушного пистолета.
  - Нанесите масло на основе растворителя, оставляя маслянистую пленку после испарения растворителя непосредственно на все стержни находящиеся на поверхности, когда машина находится в положении хранения.
  - Повторно применять средство каждый месяц.

После мытья машины убедитесь, что она полностью высохла на воздухе и не содержит влаги на подверженных коррозии деталях (например, на стержнях цилиндров).

Не мойте электрические компоненты, особенно с помощью мойки высокого давления. Сотрите грязь вокруг электрических компонентов сухой тканью.

5.6 - ПОГРУЗКА ПО НАКЛОННЫМ ТРАПАМ

Чтобы избежать риска соскальзывания во время погрузки, убедитесь, что :

- **Грузовые трапы выдержат нагрузку.**
- **Грузовые трапы правильно закреплены.**
- **Грузовые трапы обеспечивают достаточное сцепление.**

Если наклон превышает 25%, дополнительно используйте лебедку при загрузке с помощью пандуса.

Во время погрузки никогда не находитесь под грузовыми машинами или очень близко к ним.

Неверные движения могут привести к опрокидыванию подъемника и причинить серьезные телесные и материальные повреждения.

5.7 - ВЫГРУЗКА ПО НАКЛОННЫМ ТРАПАМ

Проверьте состояние подъемника перед выгрузкой.

Если подъемник был поврежден во время транспортировки, письменно уведомите об этом перевозчика

1. Снимите ремни.
2. Включите подъемник.
3. Пандусы находятся в хорошем состоянии и имеют достаточную грузоподъемность. Аксессуары находятся в хорошем состоянии и приспособлены к работам.

5.8 - ПОГРУЗКА С ПОДНЯТИЕМ ПОДЪЕМНИКА

Во время погрузки/выгрузки, если это необходимо для поднятия подъемника с помощью мостового крана, важно соблюдать следующие инструкции :

- Установите подъемник в сложенное положение (Выдвижная часть в задвинутом положении).
- Убедитесь в том, что корзина пуста.
- Убедитесь в том, что подъемные приспособления находятся в надлежащем состоянии и отобраны в соответствии с техническими характеристиками, приведенными ниже. Важно, чтобы они крепились только к обозначенным подъемным кольцам.
- Каждая цепь или строп, используемые для подъема машины, должны быть отрегулированы, чтобы поддерживать ее ровно и сводить к минимуму риск повреждений.
- Точки крепления для подъема указаны следующим символом .
- Подъем машины может выполнять только обученный и допущенный к этому персонал.

Никогда не обвязывайте машину стропами устройств подъема с контргрузами.

Строповка

Количество хомутов	Количество строп	Длина	Максимальная нагрузка на ремень и скобу
4	4	2 m / 6 ft 7 in	1000 kg/ 2,205 lbs

5.9 - ПОГРУЗКА И ВЫГРУЗКА ПОСРЕДСТВОМ ПОГРУЗЧИКА

- Опустите корзину.

Машина должна быть полностью сложена и находиться в транспортном положении.

- Убедитесь, что органы управления погрузчиком находятся в положении OFF.
- Подгрузчик, используемый для погрузки и разгрузки, должен обладать достаточной вместимостью (Смотрите Раздел B 4 Технические характеристики).
- Отрегулируйте расстояние между вилками погрузчика, чтобы оно соответсвовало углублениям машины под вилку.
- Аккуратно введите вилки погрузчика в специально предназначенные углубления машины под вилку.

Во время погрузки никогда не находитесь под грузовыми машинами или очень близко к ним.

Неверные движения могут привести к опрокидыванию подъемника и причинить серьезные телесные и материальные повреждения.

Выгрузка

- Аккуратно поднимите машину и убедитесь, что вес машины сбалансирован надлежащим образом.
- Медленно опустите машину и поставьте ее на пол.

6 - Рекомендации по эксплуатации при низких температурах

В среде сверхнизких температур подъемники должны быть оснащены дополнительными устройствами запуска в холода.

Примечание:Начальный пуск всегда должен выполняться с пульта базы (нижнего).

6.1 - УСЛОВИЯ ОКРУЖАЮЩЕЙ СРЕДЫ

6.1.1 - Гидравлическое масло

Условия внешней среды могут понизить характеристики машины, если температура гидравлического масла выходит за оптимальный температурный диапазон.

Мы рекомендуем использовать гидравлическое масло в зависимости от метеорологических условий. Обратитесь к таблице, приведенной ниже.

Условия окружающей среды	Вязкость SAE
Температура окружающей среды между - 15°C (5°F) и + 40°C (+ 104°F)	HV 46
Температура окружающей среды между - 35°C (- 31°F) и + 35°C (+ 95°F)	HV 32
Температура окружающей среды между 0°C (+ 32°F) и + 45°C (+ 113°F)	HV 68

Примечание:Мы рекомендуем заменять масло для низких температур при достижении температуры окр/среды + 15°C (59°F). Мы не рекомендуем смешивать масла различных марок и сортов.

7 - Уход и техническое обслуживание аккумулятора

7.1 - ЗАРЯЖАЙТЕ АККУМУЛЯТОР

Заряжайте аккумуляторы подъемной корзины после каждой 8-часовой рабочей смены или при необходимости. Если подъемная корзина не используется, аккумуляторы должны заряжаться, как минимум, один раз в неделю. В нормальную погоду зарядка аккумулятора длится около 8-10 часов. Однако, полная зарядка может занять до 24 часов при очень низком уровне заряда аккумулятора.

Уровень разряда батарей

Нижний пульт управления :

Индикатор (93) указывает на уровень заряда.

- Зеленый светодиод : Заряд батарей - 100 %.
- Желтый светодиод : Заряд батарей - 80 %.
- Красный светодиод : Батарея в начальной стадии заряда.

Верхний пульт управления :

Индикатор (91) указывает на уровень заряда.

- Батарея заряжена :

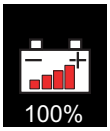

- Мигающий : Уровень заряда батарей менее 40% :

- Включен постоянно : Уровень заряда батарей лишь 20% :

D - Инструкции по технической эксплуатации

Когда следует заряжать батареи ? :

- Не допускайте снижения заряда аккумулятора ниже 20 %.
- Когда степень заряда находится в пределах от 35 % до 80 % от номинальной емкости.
- В случае установки новых батарей подзаряжайте их после 3 или 4 часов эксплуатации 3- 5 раза.
- После длительного периода хранения подъемника.
- Никогда не оставляйте батареи в разряженном состоянии.
- В условиях пониженных температур не затягивайте с зарядом батарей, так как электролит может кристаллизоваться.

- **Не подзаряжайте батареи, если температура электролита выше 40 °C(104 °F) . Дайте гидравлической жидкости остыть.**
- **Поддерживайте верхнюю часть батарей в сухом и чистом состоянии. Неправильное подсоединение или коррозия могут привести к значительной потере мощности.**
- **Зарядное устройство было настроено на заводе для работы с прилагаемым кабелем. В случае его замены необходимо связаться с предприятием HAULOTTE®, чтобы получить согласие на такую замену.**

Как следует заряжать батареи ? :

Перед зарядом аккумуляторов необходимо выключить машину.

- Для заряда используйте встроенное зарядное устройство. Его выходное положение и ток оптимальны для батарей.
- Удостоверьтесь, что внешняя электросеть соответствует по параметрам входному напряжению зарядного устройства.
- Проверьте уровень электролита и при необходимости произведите его долив.
- Заряд батарей следует производить в чистом, хорошо проветриваемом помещении, вдали от открытого огня.
- Переместите подъемник в хорошо проветриваемое место с прямым доступом к электрической розетке переменного тока .

Тип зарядного устройства	24 V - 20 Ah
Электропитание	220 V однофазное 50 Hz 120 V однофазное 60 Hz 80 V однофазное 50 - 60 Hz
Напряжение в системе	24 V
Время зарядки	Приблизительно 10 h для батарей, разряженных на 80 %

D - Инструкции по технической эксплуатации

Как продлить работу аккумулятора ? :

- Не заряжайте аккумулятор при низких температурах.
- Срок жизни аккумулятора снижается, если машина работает в условиях низких температур (< 0 °C(32 °F)).
- Если машина не будет использоваться в течение определенного времени, отключите питание с помощью изолирующего выключателя аккумулятора(Кнопка аварийной остановки (15)).
- Не допускайте снижения заряда аккумулятора ниже 20 %.
- Если аккумулятор сильно разряжен (<10%), обычного зарядного устройства может быть недостаточно для зарядки аккумулятора.

Для перезарядки аккумулятора подъемника :

Присоедините многожильный заземленный удлинитель 12 AWG длиной не более 15 m (50 ft) к разъему на зарядном устройстве.

Подключите удлинитель к розетке..

Включение осуществляется автоматически с момента подключения к сети. Зарядное устройство оснащено светодиодным индикатором, обращенным к пульту управления на шасси :

- Зеленый светодиод : Заряд батарей - 100 %
- Желтый светодиод : Заряд батарей - 80 %
- Красный светодиод : Зарядное устройство в начальной стадии заряда

Светодиодный индикатор ЗАРЯД продолжает гореть постоянно во время первой стадии цикла заряда. Ток заряда будет показан на ЛИЦЕВОЙ ПАНЕЛИ ЗАРЯДНОГО УСТРОЙСТВА АККУМУЛЯТОРА.

Для отображения напряжения аккумулятора нажмите и удерживайте кнопку НАПРЯЖЕНИЕ АККУМЕЛЯТОРА.

Запрещается отсоединять выводные провода или соединители между аккумуляторами и зарядным устройством, если зарядное устройство включено. Чтобы остановить зарядку в ходе выполнения, всегда отключайте удлинитель от источника переменного тока.

Перезаряжать аккумуляторы следует только в хорошо проветриваемых местах. Запрещено заряжать аккумуляторы вблизи огня, искр или других потенциальных источников воспламенения. Во время зарядки аккумуляторы могут выделять чрезвычайно взрывоопасный газообразный водород. Если помещение с выделившимся технологическим газом не вентилируется должным образом, это может привести к серьезной травме или смерти. Подъемник следует всегда заряжать подальше от воспламеняемых веществ.

ВСЕГДА избегайте контакта с кислотой из аккумулятора. Кислота из аккумулятора вызывает серьезные ожоги, поэтому от нее нужно беречь кожу и глаза. В случае контакта с кислотой немедленно промойте пораженный участок водой и обратитесь за медицинской помощью.

Когда заряд аккумулятора достигает 80%, загорается желтый светодиодный индикатор 80% ЗАРЯЖЕНО, а зеленый светодиодный индикатор ЗАРЯД начинает мигать.

Отсоедините удлинитель от розетки и разъема на зарядном устройстве подъемника. Сохраните удлинитель для дальнейшего использования.

Примечание:Перед перемещением подъемника всегда отключайте провод зарядного устройства аккумулятора. Если этого не сделать, оборудование может быть повреждено.

Notes

Notes

E - Общие технические условия

1 - Размеры машин

Сложенное/транспортное положение : Конфигурация, требующая меньше места для хранения и/или доставки машины - Положение доступа.

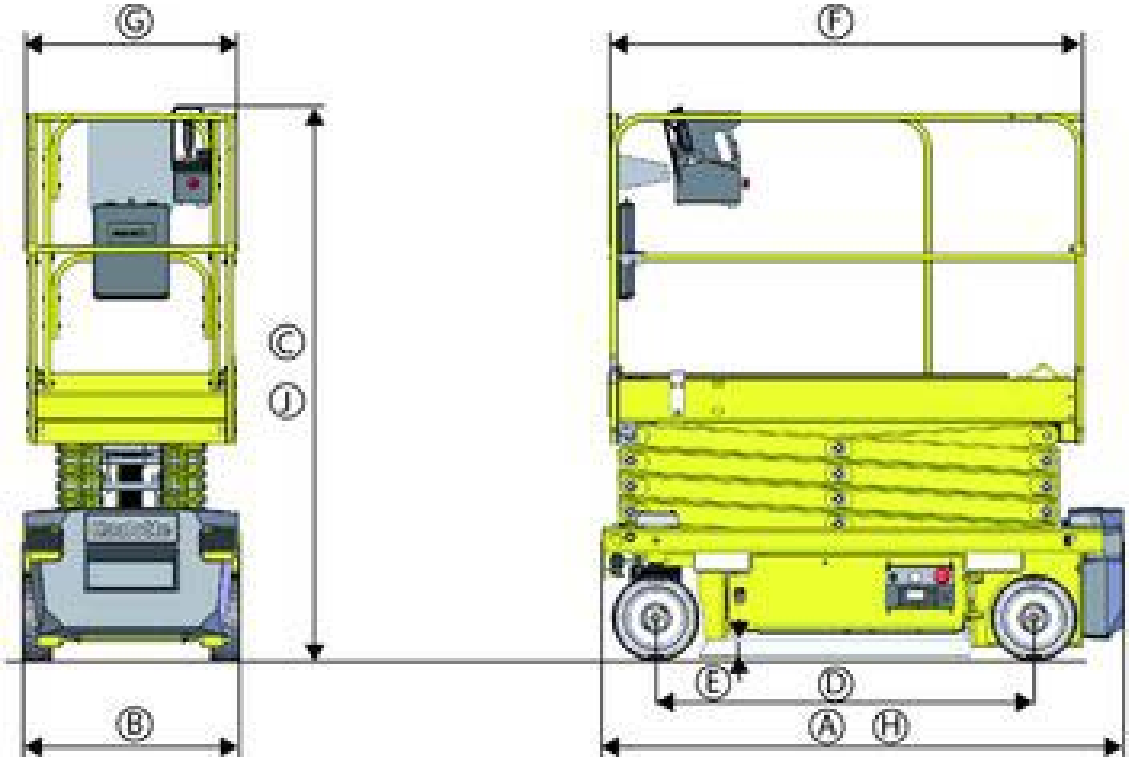

E - Общие технические условия

Стандарты CE, AS и EAC

Подъемник		OPTIMUM 8	
Позиция	**Характеристики - Размеры**	**SI**	**Imp.**
A	Габаритная длина	1,89 m	6 ft 2 in
B	Габаритная ширина	0,79 m	2 ft 7 in
C	Габаритная высота	1,99 m	6 ft 6 in
D	База (продольное расстояние между колесами	1,38 m	4 ft 6 in
E	Дорожный просвет - Выдвинутая система защиты от выбоин при поднятой платформе	2,2 cm	1 in
	Дорожный просвет - Убранная система защиты от выбоин при полностью опущенной платформе	6 cm	3 in
F X G	Размеры платформы	1,73 m x 0,74 m	5 ft 8 in x 2 ft 5 in
H	Длина для хранения	1,89 m	6 ft 2 in
J	Высота для хранения	1,99 m	6 ft 6 in

Стандарты ANSI и CSA

Подъемник		OPTIMUM 1931 E	
Позиция	**Характеристики - Размеры**	**SI**	**Imp.**
A	Габаритная длина	1,89 m	6 ft 2 in
B	Габаритная ширина	0,79 m	2 ft 7 in
C	Габаритная высота	1,99 m	6 ft 6 in
D	База (продольное расстояние между колесами	1,38 m	4 ft 6 in
E	Дорожный просвет - Выдвинутая система защиты от выбоин при поднятой платформе	2,2 cm	1 in
	Дорожный просвет - Убранная система защиты от выбоин при полностью опущенной платформе	6 cm	3 in
F X G	Размеры платформы	1,73 m x 0,74 m	5 ft 8 in x 2 ft 5 in
H	Длина для хранения	1,89 m	6 ft 2 in
J	Высота для хранения	1,99 m	6 ft 6 in

E - Общие технические условия

2 - Вес основных составляющих

Характеристики	OPTIMUM 8 SI	OPTIMUM 1931 E Imp.
Вес комплекса базы (шасси)	948 kg	2090 lbs
Масса вместе с ножницами	430 kg	950 lbs
Масса вместе с платформой	125 kg	275 lbs
Масса ведущего колеса	19 kg	40 lbs
Масса направляющего колеса	19 kg	40 lbs
Масса центрального противовеса	248 kg	550 lbs
Масса литья противовеса (ступеней)	244 kg	540 lbs

3 - Акустика и вибрации

Характеристики акустики и вибрации установлены в следующих условиях :

- Передача шума потока воздуха на рабочем месте определена по европейской директиве 2006/42/CE.
- Гарантируемый уровень громкости звука LWA (указан на продукции) определен по европейской директиве 2000/14/CE.
- Вибрации, производимые машиной и воздействующие на человека локально и в целом, определены по европейской директиве 2006/42/CE.

Характеристики	
Уровень громкости звука на рабочем месте	< 70 dBA
Вибрации крюков стрелы	Вибрации, производимые этой передвижной подъемной платформой и воздействующие на человека локально не превышают 2,5 m/s²(98,4 in/s²)
Общая вибрация	Вибрации, производимые этой передвижной подъемной платформой и воздействующие на человека в целом не превышают 0,5 m/s²(19,6 in/s²)

4 - Колеса и шины

4.1 - ТЕХНИЧЕСКИЕ ХАРАКТЕРИСТИКИ

Элемент	Стандартные колеса
Кодовый номер	Solideal
Тип	Сплошные шины
Размер	316 mm / 108 mm (12,5 in/ 4,25 in)
Моменты затяжки	115 Nm (84.81 ft lbs)

4.2 - ПРОВЕРКИ И ТЕХНИЧЕСКОЕ ОБСЛУЖИВАНИЕ

Осуществите замену колес и шин при следующих условиях :

- Наличие трещин, повреждений, деформаций и других аномалий на колесе
- Наличие видимых повреждений на шине :
- Разрезы или дыры > 3 cm (2 in) в резиновом профиле по всей толщине шины.
- Большие выпуклости, одутловатости на внешних и боковых мембранах.
- Разрыв на шипе.
- Износ боковой стороны шины.
- Однородный износ опорной поверхности, превышающий 25%

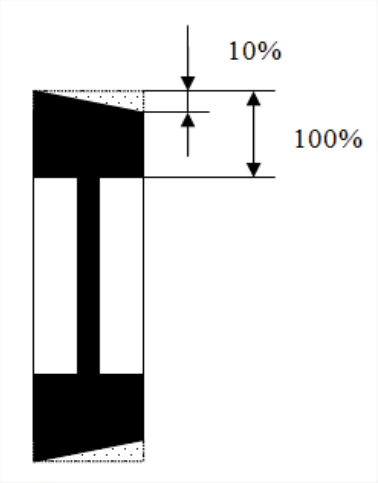

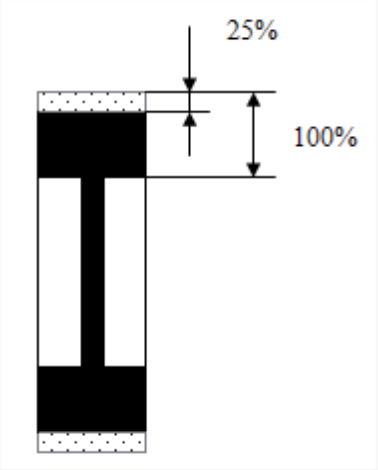

Обода и шины являются важными компонентами устойчивости машины. В целях безопасности :

- **Используйте только запасные части HAULOTTE®, соответствующие техническим характеристикам машины. См. каталог запасных частей.**
- **Не заменяйте шины, установленные производителем, на шины с другими характеристиками.**

E - Общие технические условия

4.2.1 - Процедура замены

- Немного приподнимите машину с помощью такелажных узлов рамы.
- Поместите деревянную распорку под раму для поддержания машины, оторванной от земли.

- Выровняйте изогнутый зубец шайбы, ограничивающий вращение гайки. Используйте шуруповерт и молоток.

- Используйте стопорный патрон TMFS5 для того, чтобы ослабить гайку.
- Снимите гайку и шайбу.
- Снимите колесо (при необходимости используйте клещи).

E - Общие технические условия

Повторная сборка колеса

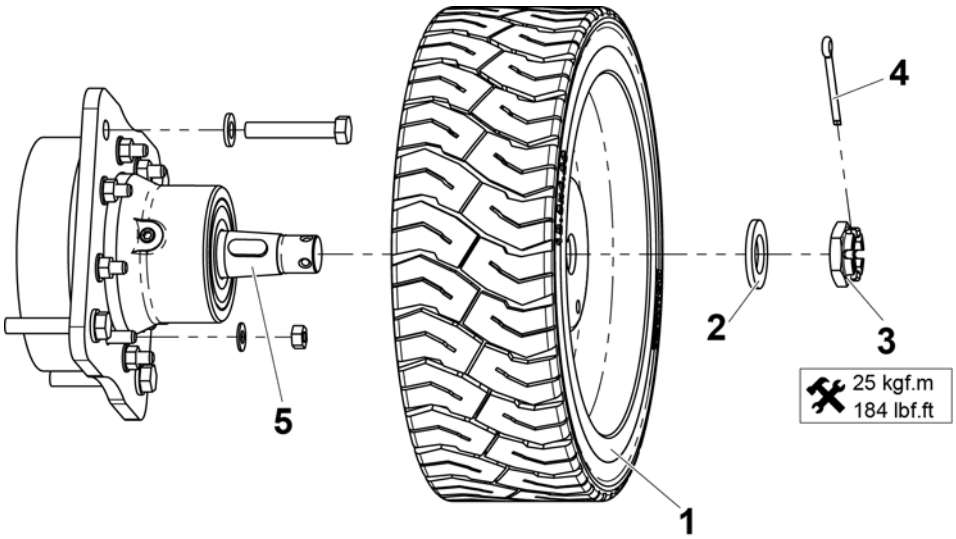

Позиция	Описание
1	Колесо
2	Шайба
3	Гайка
4	Штифт
5	Вал двигателя

E - Общие технические условия

- Используйте новую плоскую шайбу (2700500110).
- Используйте новую гайку (4000503700).

1. Проверьте, чтобы шпонка вала была правильно расположена на валу двигателя.
2. Закрепите колесо на валу двигателя.
3. Установите шайбу, затем гайку.
4. Затяните гайку с требуемым моментом : 250 Nm (184 ft.lbs).
5. Затяните еще немного, так чтобы выемка на гайке совпала с отверстием на валу моторедуктора.
6. Вставьте шплинт (2352101250) в гнездо.
7. Загните концы шплинта, чтобы зафиксировать гайку.

5 - Опции

5.1 - ОПЦИЯ "ПЕРЕВОЗКА ТРУБ"

5.1.1 - Описание

Данный аксессуар - это опора, предназначенная для облегчения транспортировки труб и трубопровода. Оно состоит из 2 корзин, закрепленных на задней поверхности платформы. Труба укладывается на корзины и прочно закрепляется на них с помощью ремня.

5.1.2 - Характеристики

Характеристики	OPTIMUM 8 SI	OPTIMUM 1931 E Imp.
Вес опоры	9 kg	20 lbs
Вес оборудования на опоре	50 kg	110 lbs
Максимальная площадь нагрузки	0,6 m² (Ø 0,2 m x 3 m)	6.46 sq.ft (Ø 8 in x 9 ft 10 in)
Максимальная допустимая скорость ветра	0 m/s - 0 km/h	0 mph

5.1.3 - Правила безопасности

- **Необходимо прочитать и понять все инструкции перед использованием этого элемента.**
- **Это приспособление предназначено для транспортировки поперечин и труб. Не используйте его для транспортировки других грузов. .**
- **Не подвешивайте груз.**
- **Не перегружайте устройство и убедитесь в том, что материал надежно закреплено ремнями.**
- **Не превышайте номинальную грузоподъемность платформы. Общий вес элемента,груза,пользователей, инструмента и всего остального оборудования не должен превышать номинальной грузоподъемности.**
- **Не загружайте трубы, площадь которых превышает максимальную допустимую площадь. Воздействие ветра на дополнительную поверхность снижает устойчивость машины. Не устанавливайте другой элемент, увеличивающий поверхность, на которую воздействует ветер.**
- **Не используйте машину, если скорость ветра превышает допустимое для этого элемента значение.**
- **Всегда размещайте опоры внутри платформы. Помещайте нижний конец опор с упором на пол платформы.**
- **При перемещениях соблюдайте достаточную безопасную дистанцию между грузом и препятствиями рабочей среды.**

5.1.4 - Осмотр перед эксплуатацией

- **Убедитесь в том, что опора не имеет трещин и других повреждений.**
- **Убедитесь в том, что опора правильно закреплена на платформе(Крепежные винты затянуты, штифты правильно установлены).**
- **Убедитесь в наличии и читаемости информационной этикетки на опоре.**
- **Проверьте, чтобы ремень не был перекручен или порван.**
- **Убедитесь в том, что расположение груза и элемента не препятствует управлению и доступу на платформу.**
- **Убедитесь в том, что расположение элемента и груза не уменьшает видимость при маневрировании в рабочей среде.**

5.1.5 - Использование

- Установите и сбалансируйте опорный груз на 2 гнездах опоры.
- Надежно закрепите груз на каждом гнезде посредством поставляемых ремней.

Рекомендации по креплению ремнем

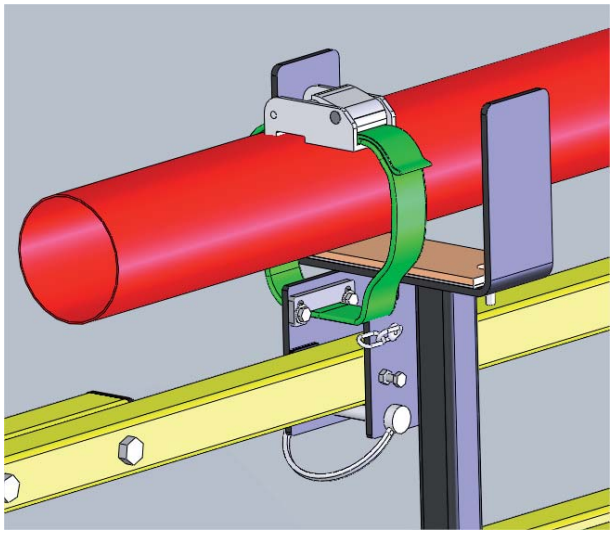

5.1.6 - Демонтаж - Повторная сборка

OPTIMUM 8 / 1931E

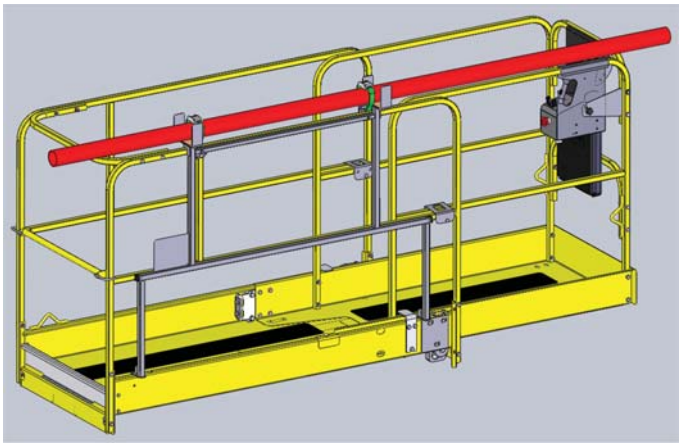

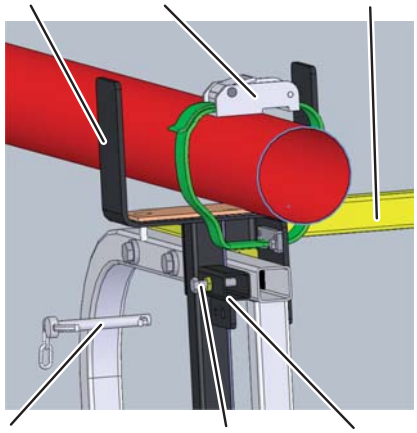

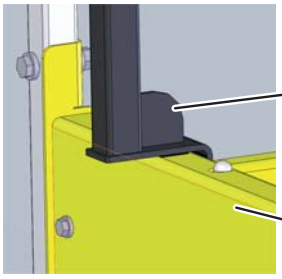

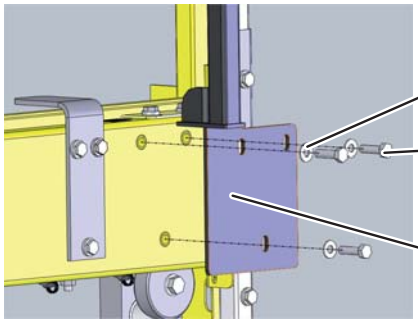

Позиция	Описание
1 - 1A - 1B - 1C	Опора
2	Пружинящая шайба
3	Крепежный болт
4	Ремень
5	Блокировочный штифт
6	Регулировочный винт
7	Перила
8	Платформа

- Насадите опору труб (1, 1A, 1B) и (1C) на конструкцию стационарного или откидного ограждения (7).
- Заблокируйте посредством штифта (5).
- Затяните 3 винта (3) и 3 шайбы (2), соблюдая рекомендованный момент затяжки

Примечание:Рекомендованный момент затяжки : 22 Nm (16 ft lbs)

- Тест перед использованием : Установите и закрепите максимальный груз 50 kg (110 lbs) на опоре. Убедитесь, что опоры могут выдержать груз, и проверьте визуально, чтобы данная конструкция не была повреждена.

5.1.7 - Специальные наклейки

Расположение наклеек на

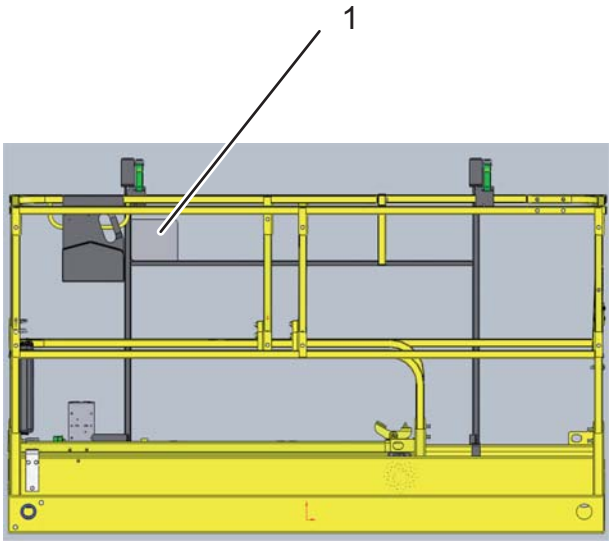

OPTIMUM 8 / 1931E

Позиция	Описание	Количество	Код
1	Риск переворачивания	1	На английском языке CE - ANSI : 4000676730 На французском языке CE - ANSI : 4000676710 На испанском языке CE - ANSI: 4000676720 На немецком языке CE - ANSI: 4000673340

5.2 - СКЛАДЫВАЮЩЕЕСЯ ОГРАЖДЕНИЕ

5.2.1 - Описание

Конструкция системы складных ограждений позволяет опускать ограждения для уменьшения общей высоты машины.

Благодаря этой системе машина может проезжать через низкие дверные проемы и проезды.

5.2.2 - Правила безопасности

- **Полностью опустите платформу в сложенное положение.**
- **Будьте осторожны, чтобы не защемить руки при складывании ограждений.**
- **Обязательно надевайте перчатки.**
- **Не приближайте руки к местам, в которых возможно защемление.**
- **Складывайте ограждения за пределами корзины.**

5.2.3 - Порядок складывания

- Выдвижная платформа должна быть полностью втянута и находиться в положении блокировки.
- Вспомогательная вставная штанга на входе должна находиться в самом нижнем положении.

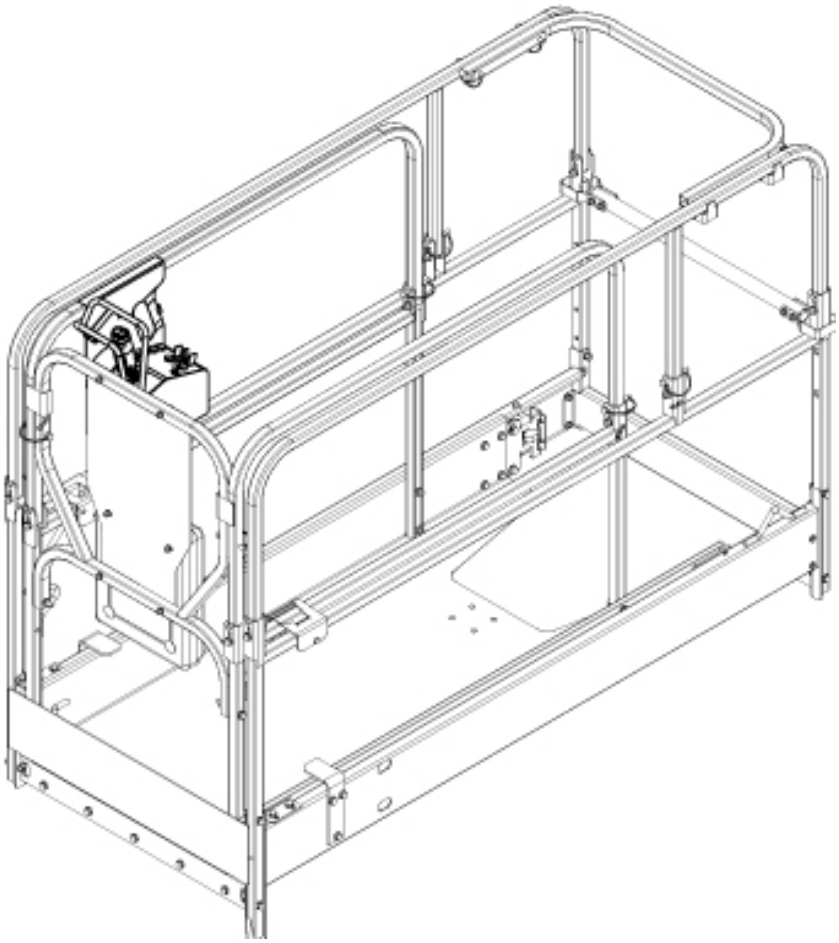

E - Общие технические условия

Снимите верхний пульт управления с предназначенного для него места и положите его на пол корзины

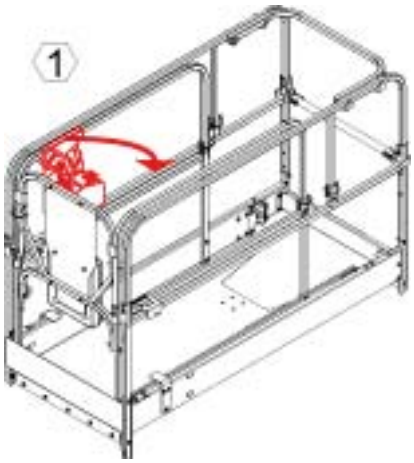

Извлеките 2 шпильки (G2) из переднего ограждения корзины.

Выбейте элемент (2) внутрь на пол корзины.

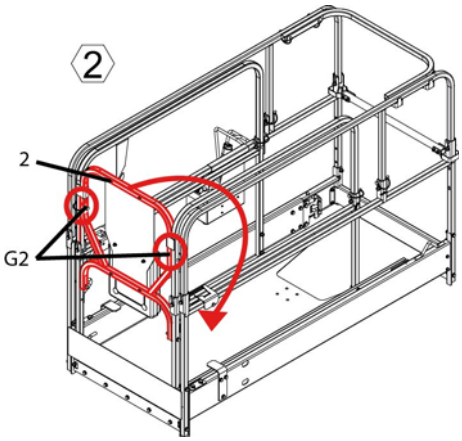

Извлеките шпильку (G3) из правого удлинительного ограждения.

Поднимите ограждение и медленно, постукивая, вставьте его внутрь до контакта с элементом (3).

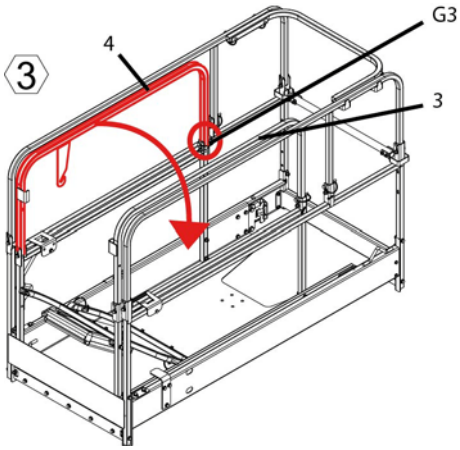

E - Общие технические условия

Извлеките шпильку (G4) из левого удлинительного ограждения.

Поднимите ограждение и медленно, постукивая, вставьте его внутрь до контакта с элементом (4).

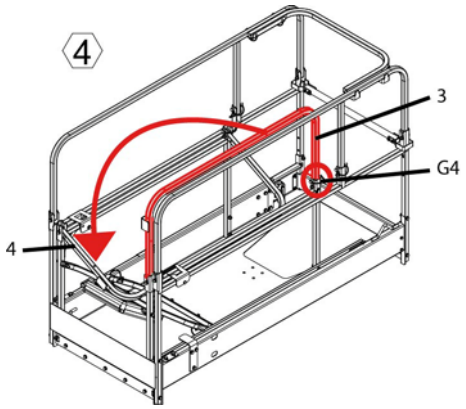

Извлеките 2 шпильки (G5).

Поднимите и забейте внутрь и вниз до контакта с элементом (6).

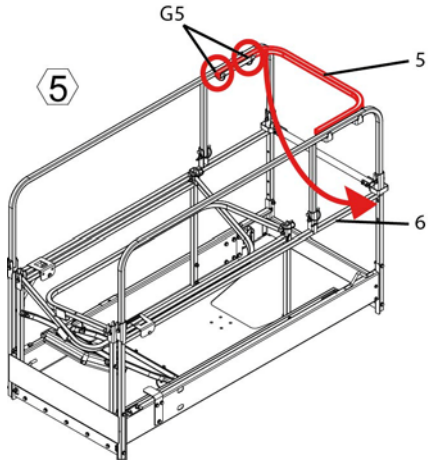

Извлеките шпильку (G6).

Поднимите и забейте левое главное ограждение внутрь до контакта с элементом (3).

Не освобождайте элемент (5).

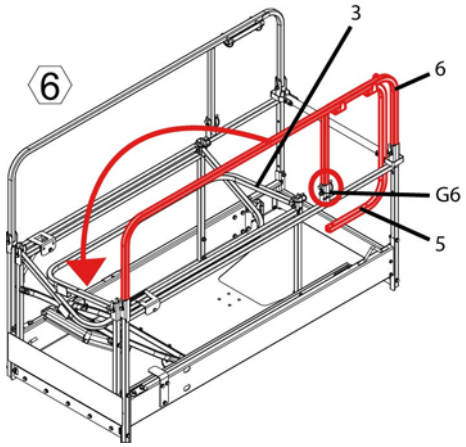

E - Общие технические условия

Извлеките шпильку (G7).

Поднимите и забейте правое главное ограждение внутрь до контакта с элементом (6).

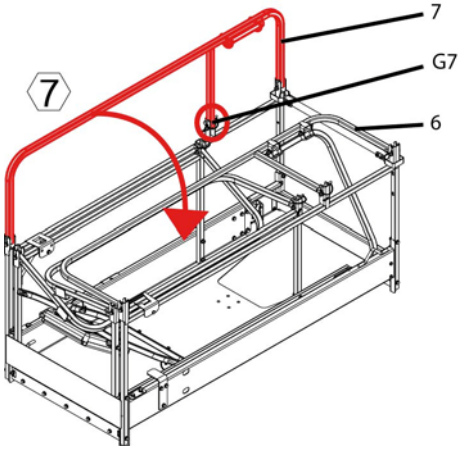

5.2.4 - Специальные наклейки

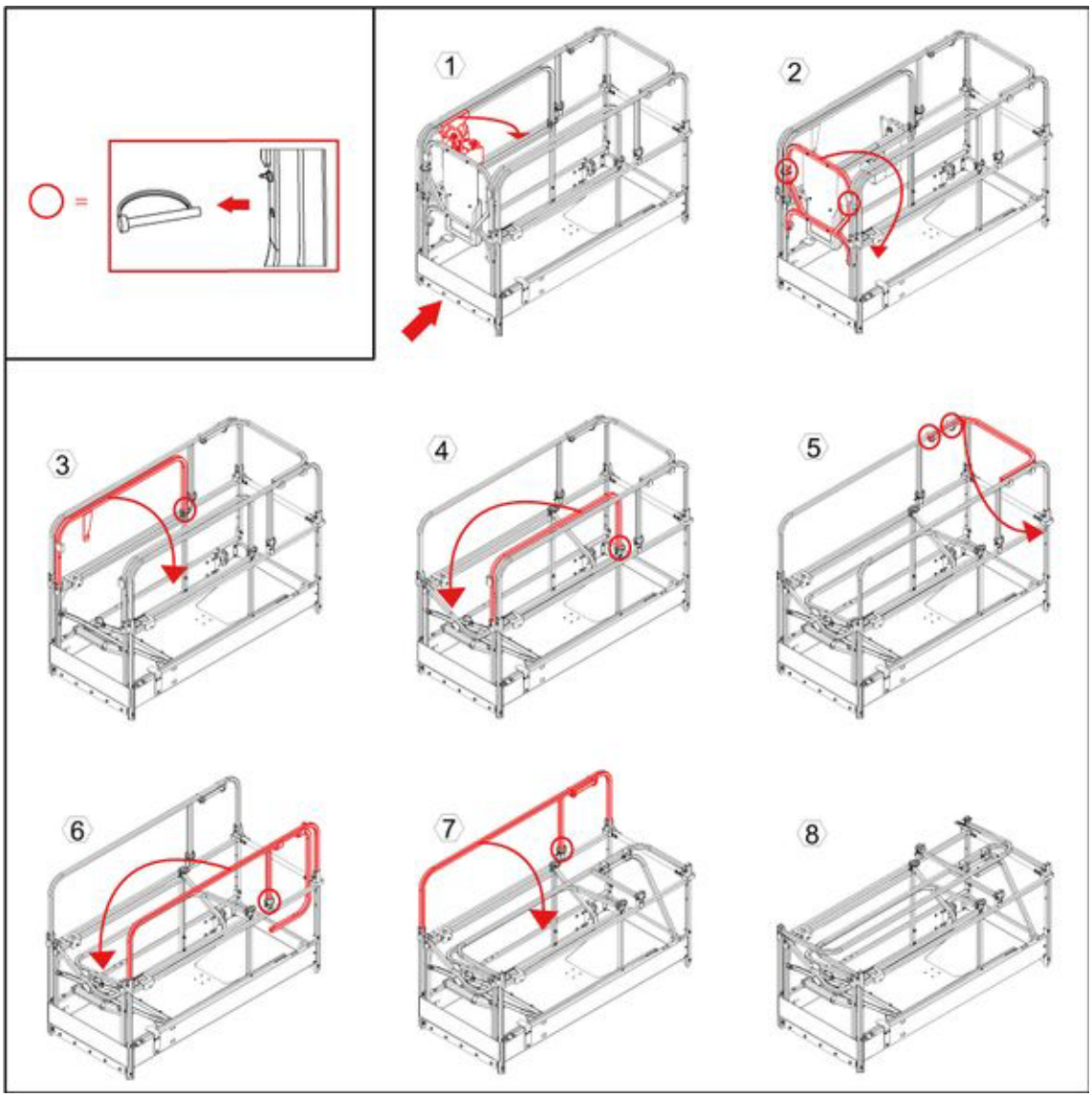

Позиция	Описание	Количество	Код
8	Описание работы и транспортных положений	1	4000557230

5.2.5 - Подъем ограждения в рабочее положение

Поднять складные ограждения до вертикального рабочего положения :

- Выполните в обратном порядке последовательность действий по складыванию.
- Убедитесь в том, что все шпильки установлены на место и закреплены.

5.3 - ОПОРА ПАНЕЛЕЙ

5.3.1 - Описание

Данное приспособление является опорой, предназначенной для упрощения транспортировки плит. Данное оборудование состоит из поддона, выдвигаемого вдоль основания платформы. Одна или несколько плит должна (должны) быть размещена(ы) на платформе и хорошо зафиксирована(ы) к поручням при помощи ремня (не поставляется).

5.3.2 - Характеристики

Характеристики	OPTIMUM 8 SI	OPTIMUM 1931E Imp.
Вес опоры	7 kg	15 lbs
Максимально доступный вес панелей на опоре	50 kg	110 lbs
Максимальная площадь нагрузки	3 m² (L 2,5 m x H 1,2 m)	32 sq.ft (L 8 ft x H 4 ft)
Максимальная допустимая скорость ветра	0 m/s - 0 km/h	0 mph

5.3.3 - Правила безопасности

- **Необходимо прочитать и понять все инструкции перед использованием этого элемента.**
- **Данное устройство создано для транспортировки панелей. Не используйте его для транспортировки других грузов.**
- **Не подвешивайте груз.**
- **Разместите панель (-ли) в центре люльки при выдвинутой платформе.**
- **Закрепите панель на месте ремнем.**
- **Не перегружайте устройство и убедитесь, что панели закреплены ремнями.**
- **Не превышайте номинальную грузоподъемность платформы. Общий вес элемента,груза,пользователей, инструмента и всего остального оборудования не должен превышать номинальной грузоподъемности.**
- **Не загружайте панели, площадь поверхности которых превышает максимальную разрешенную площадь поверхности. Воздействие ветра на дополнительную поверхность снижает устойчивость машины. Не устанавливайте другой элемент, увеличивающий поверхность, на которую воздействует ветер.**
- **Не используйте машину, если скорость ветра превышает допустимое для этого элемента значение.**
- **При перемещениях соблюдайте достаточную безопасную дистанцию между грузом и препятствиями рабочей среды.**

5.3.4 - Осмотр перед эксплуатацией

- **Убедитесь в том, что опора не имеет трещин и других повреждений.**
- **Убедитесь в том, что опора правильно закреплена на платформе (Крепежные винты затянуты, штифты правильно установлены).**
- **Убедитесь в наличии и читаемости информационной этикетки на опоре.**
- **Проверьте, чтобы ремень не был перекручен или порван.**
- **Убедитесь в том, что расположение груза и элемента не препятствует управлению и доступу на платформу.**
- **Убедитесь в том, что расположение элемента и груза не уменьшает видимость при маневрировании в рабочей среде.**

5.3.5 - Использование

- Разместите груз и расположите его в центре опоры.
- Закрепите груз на опорной раме с помощью ремней.

Рекомендации по креплению ремнем

5.3.6 - Демонтаж - Повторная сборка

OPTIMUM 8 - OPTIMUM 1931E

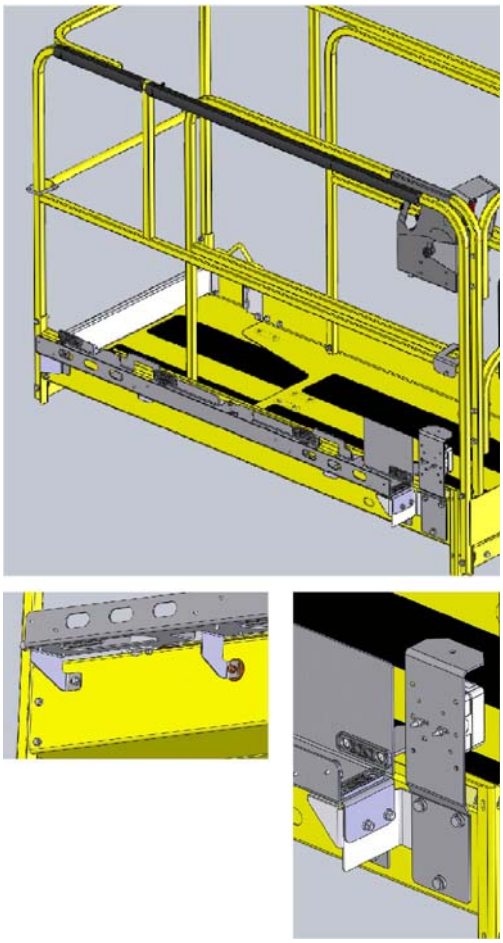

E - Общие технические условия

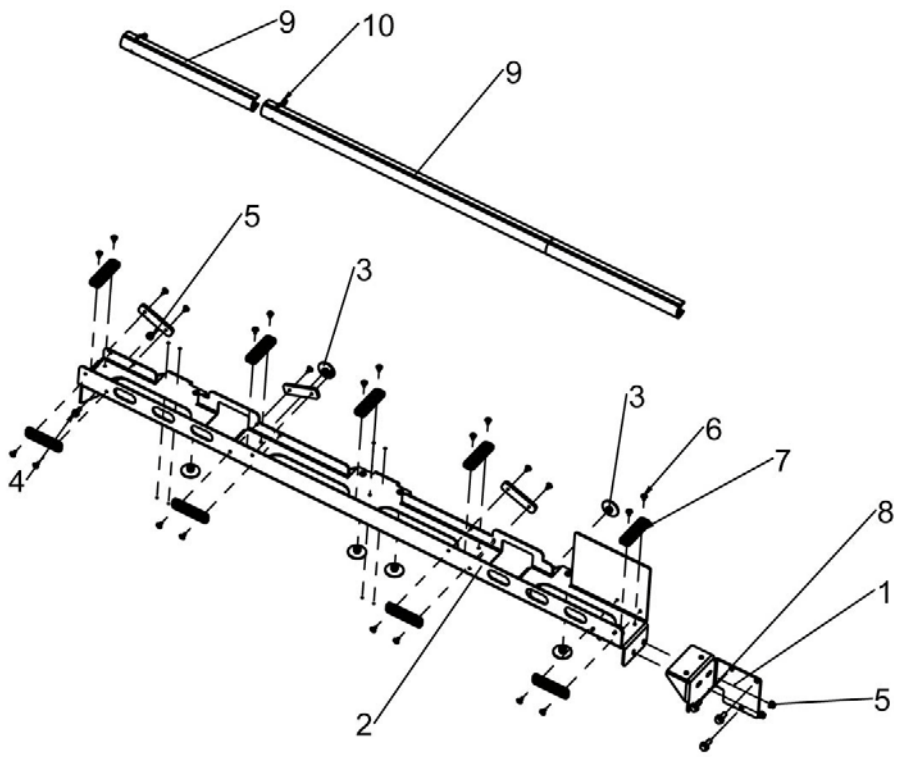

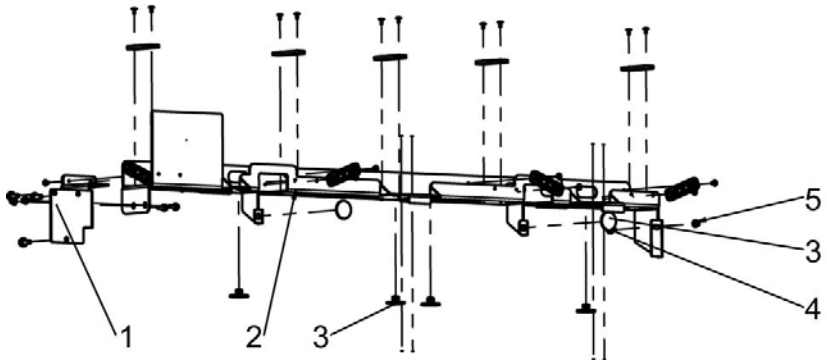

Позиция	Описание
1	Опора из листового металла
2	Опора из листового металла
3	Стопор
4	Винт
5	Гайка
6	Слепая заклепка
7	Защитная накладка
8	Винт
9	Бампер
10	Зажим

E - Общие технические условия

1. Установите опору из листового металла (2) напротив опоры из листового металла (1). Затяните винты (4) и гайки (5), соблюдая рекомендованный момент затяжки.
2. Установите защитные прокладки (7), заклепки (6) и упоры (3).
3. После проверки наличия наклейки на люльке разместите опору из листового металла (1) снаружи ограждения со стороны пульта управления.
4. Затяните винт (4) и гайку (5), соблюдая рекомендованный момент затяжки. Затяните винты (8), соблюдая рекомендованный момент затяжки.
5. Установите амортизаторы (9) и закрепите их зажимами (10).

Примечание:Рекомендованный момент затяжки : 10 Nм (7 lbs/ft) для M6 и 22 Nм (16 lbs/ft) для M8.

- Тест перед использованием : Установите и закрепите максимальный груз 50 kg (110 lbs) на опоре. Убедитесь, что опоры могут выдержать груз, и проверьте визуально, чтобы данная конструкция не была повреждена.

5.3.7 - Специальные наклейки

Расположение наклеек на

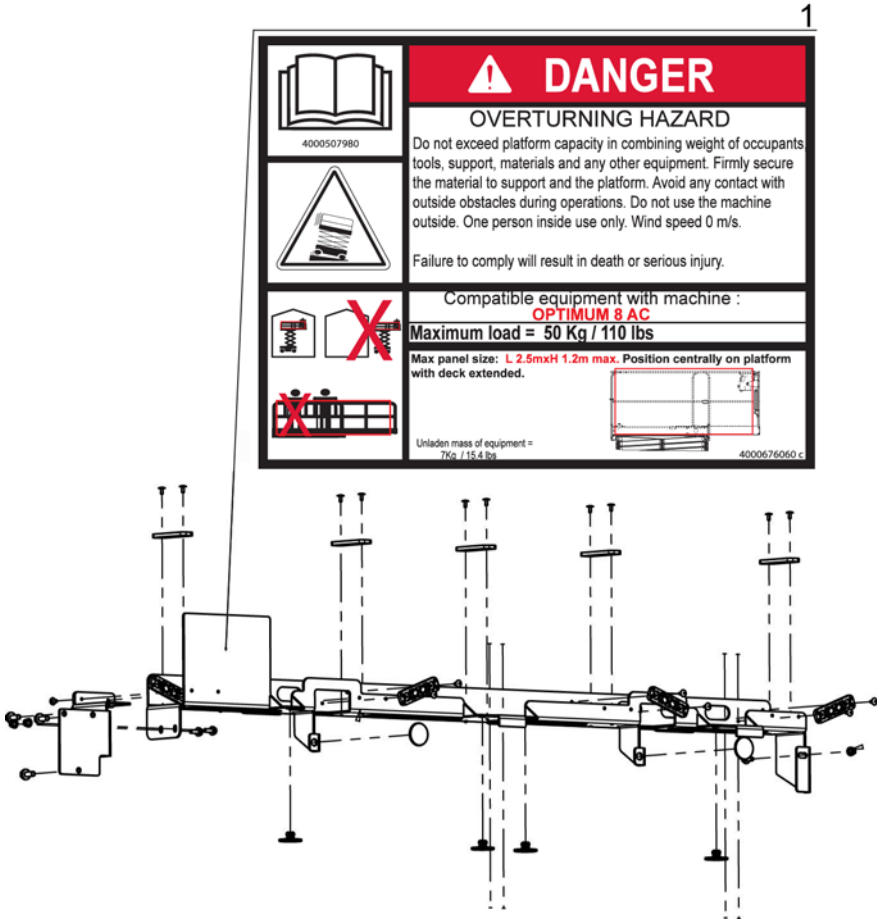

OPTIMUM 8 - OPTIMUM 1931E

Позиция	Описание	Количество	Код
1	Опасность	1	На французском языке : 4000676050 На английском языке : 4000676060 На испанском языке : 4000676070

5.4 - SWING GATE

5.4.1 - Описание

РАСПАШНАЯ ДВЕРЦА состоит из одиночной вращающейся дверцы, установленной сбоку, с запорным механизмом, с помощью которой пользователь может получить доступ на платформу. Из-за пружинных петлей и запорного механизма дверца может открываться только вовнутрь платформы.

Swing gate

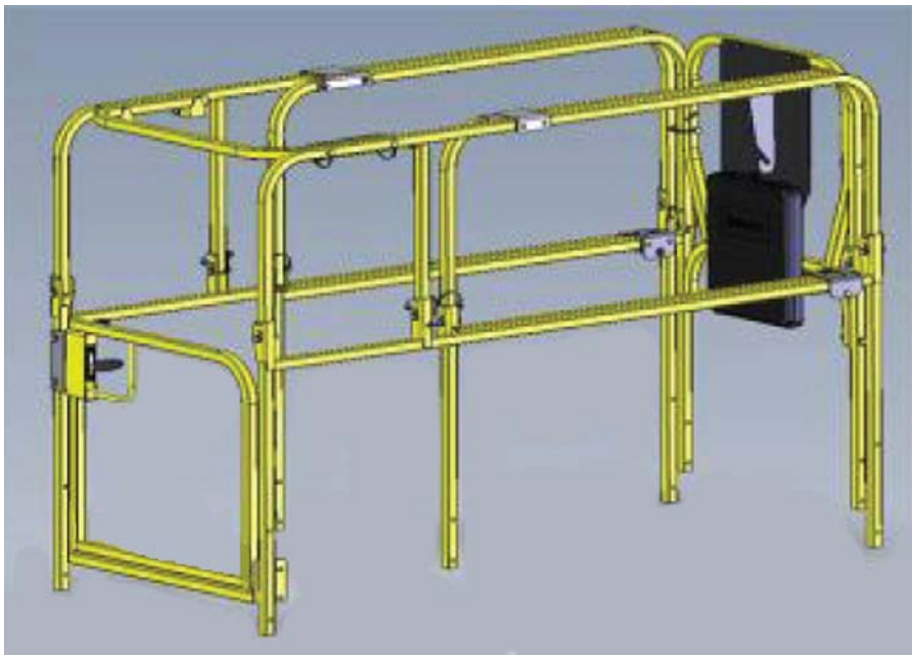

5.4.2 - Характеристики

Габаритная ширина : 600 mm / 24 in

5.4.3 - Правила безопасности

- **Дверца является частью ограждения и должна быть прочно зафиксирована после входа на платформу.**
- **Во время входа на платформу и выхода с ее не забывайте переступать через отбойный брус.**

5.4.4 - Инструкции перед вводом в эксплуатацию

- Запорный механизм должен быть надежно зафиксирован.
- Убедитесь, что петли и запорный механизм не деформированы и работают правильно.
- Дверца должна автоматически закрываться после того, как вы войдете на платформу или покинете ее.

F - Техническое обслуживание

1 - Общее

Вне зависимости от того, являетесь ли вы собственником или пользователем продукции Haulotte, для HAULOTTE® ваша безопасность имеет основополагающее значение, поэтому HAULOTTE® уделяет особое внимание безопасности своей продукции.

ИНСПЕЦИИ должны проводиться не только согласно HAULOTTE®, но и в соответствии с местными и отраслевыми нормами.

Для того чтобы быть уверенным в том, что ваша техника продолжает работать на уровне, заложенном производителем, необходимо регулярно проводить обслуживание вашего подъемника и избегать внесения изменений, не утвержденных HAULOTTE®. Регулярные и своевременные осмотры позволят уменьшить время обслуживания машин и избежать возможных травм.

Примечание:НЕ ЭКСПЛУАТИРУЙТЕ машину, если вы не ознакомлены с основными принципами полностью безопасной работы с ней и не прошли соответствующего обучения. Эти принципы описаны в руководстве по эксплуатации, прилагаемом к подъемнику.

Общий вид :

- Осмотр машины по периметру, занимающий несколько минут, в начале и в конце каждой рабочей смены - Лучший способ предотвратить механические проблемы и риски безопасности.

Что сделать :

- используйте свои органы чувств - глаза, нос, уши, пальцы.

Частота :

- Периодически проверяйте машину в ходе рабочего дня.
- Осмотры должны выполняться каждый раз одним и тем же образом.
- Выполняйте один из таких осмотров в начале каждой рабочей смены и в конце нее.

Примечание:Если обнаружены неучтенные повреждения или изменения, машина должна быть выведена из эксплуатации до выполнения ремонта квалифицированным техником.

Перед использованием машины владелец должен выполнить требуемые операции по обслуживанию, рекомендуемые Haulotte.

Несоблюдение периодического технического обслуживания может привести к :

- Аннулированию гарантии.
- Возникновение нарушений в работе подъемника.
- Потерю надежности работы подъемника и снижение его срока службы.
- Возникновение проблем, связанных с безопасностью работы операторов.

Техники HAULOTTE Services® специально подготовлены для обслуживания подъемно-транспортного оборудования HAULOTTE® и имеют в своем распоряжении оригинальные запасные части, необходимую документацию и соответствующие инструменты.

Таблица технического осмотра и обслуживания определяет роль и ответственность каждой из сторон в периодических работах по техобслуживанию подъемника Раздел C 3 - Проверки и функциональные испытания.

2 - Ведомость технического обслуживания

В этом разделе изложена информация, необходимая для безопасного ввода машины в эксплуатацию. В соответствии с действующими нормами, эта машина рассчитана на эксплуатацию в течение 10 лет при условии использования в нормальном режиме. Наряду с другими внешними факторами срок эксплуатации могут продлить или сократить тяжесть условий работы, состояние самой машины, а также проведение эффективных проверок и техобслуживания. Есть некоторое количество факторов, которые влияют на срок службы, включая, но не ограничиваясь этим, сложность условий ежедневной эксплуатации/техобслуживания, которые должны соответствовать данному руководству.

Суровые условия эксплуатации могут требовать уменьшения периодов времени между процедурами техобслуживания. Машины, которые были выведены из эксплуатации или не использовались более 3 месяцев, должны пройти периодическую проверку перед возвращением в эксплуатацию.

Техническое обслуживание должно выполняться квалифицированной компанией или лицом, которые знают порядок работы с механизмами.

Выполняемые процедуры техобслуживания должны регистрироваться в реестре.

3 - График осмотров

3.1 - ОБЩИЕ УКАЗАНИЯ

Машина должна регулярно осматриваться, как минимум 1 раз в год. Целью осмотров является обнаружения любой неисправности, которая может привести к аварийной ситуации в ходе ежедневного использования машины. Местные стандарты и нормы могут требовать регулярных осмотров.

HAULOTTE® требует, чтобы проводились специальные и общие осмотры в целях продления срока службы подъемника.

Любой осмотр должен выполняться квалифицированным предприятием или специалистом.

Результаты проверок должны заноситься в учетный реестр по технике безопасности, контролируемый менеджером компании. Данный реестр или книга, также как и список квалифицированных специалистов по техническому обслуживанию, должны быть предоставлены инспектору по труду и HAULOTTE Services®.

Когда	Ответственный	Кто	Что
До продажи	Собственник (наймодатель)	Техник на месте или сертифицированный техник HAULOTTE Services®	Периодический осмотр
Перед сдачей внаем	Собственник (наймодатель)	Техник на месте или сертифицированный техник HAULOTTE Services®	Ежедневный осмотр
Перед использованием или каждой сменой пользователя	Пользователь	Пользователь	
1 год	Собственник (наймодатель)	Техник на месте или сертифицированный техник HAULOTTE Services®	Периодический осмотр
5 год	Собственник (наймодатель)	Сертифицированный техник HAULOTTE Services®	Расширенный осмотр
10 год	Собственник (наймодатель)	Сертифицированный техник HAULOTTE Services®	Общий осмотр

3.2 - ЕЖЕДНЕВНЫЙ ОСМОТР

Ежедневный осмотр, включающий визуальный осмотр, проверку работоспособности и испытания на безопасность, должен выполняться оператором перед использованием машины.

Этот осмотр является обязанностью пользователя. приведено в Раздел C 3.1 - Ежедневный осмотр.

3.3 - ПЕРИОДИЧЕСКИЙ ОСМОТР

Периодический осмотр включает детальную проверку эксплуатационных характеристик и безопасности машины.

Он должен выполняться до продажи/перепродажи машины и/или, как минимум, один раз в год.

Локальные нормы могут содержать особые требования относительно частоты и содержания.

Тяжелые условия эксплуатации могут повлечь за собой необходимость в регулярных осмотрах.

Данный осмотр возлагается на владельца, при этом все осмотры должны выполняться квалифицированным предприятием или специалистом.

Этот осмотр выполняется в дополнение к ежедневному осмотру.

Этот осмотр также должен выполняться после следующих событий :

- Полный демонтаж или повторный монтаж значимых деталей.
- Ремонт, затрагивающий важнейшие части подъемника.
- Любая авария, вызывающая перегрузку систем.

3.4 - РАСШИРЕННЫЙ ОСМОТР

Расширенный осмотр включает детальную проверку структурных компонентов машины для обеспечения полной работоспособности машины.

Данный осмотр должен выполняться каждые 5000 часов или каждые 5 лет.

Данный осмотр возлагается на владельца и должен выполняться либо техническим специалистом HAULOTTE Services®, либо квалифицированным предприятием или специалистом.

Данный осмотр включает :

- Ежедневный осмотр
- Периодический осмотр

Примечание:См. Руководство по обслуживанию для более подробной информации.

3.5 - ОБЩИЙ ОСМОТР

Общий осмотр включает детальную проверку целостности и безотказности работы машины после 10 лет эксплуатации.

Данный осмотр должен проводиться каждые 10 лет, а затем, в дальнейшем, повторяться каждые 5 лет.

Тяжелые условия эксплуатации могут повлечь за собой необходимость в регулярных осмотрах.

Такие осмотры являются обязанностью владельца, и должны выполняться техником HAULOTTE Services®.

Данный осмотр включает :

- Ежедневный осмотр
- Периодический осмотр
- Расширенный осмотр

Примечание:См. Руководство по обслуживанию для более подробной информации.

4 - Ремонтные работы и настройки

Крупный ремонт, изменение и настройки систем и элементов безопасности должны проводиться работниками Сервисного центра HAULOTTE Services® или работниками. Используйте только оригинальные детали и компоненты.

Примечание:Технические специалисты HAULOTTE Services® прошли соответствующее обучение для выполнения регулировок ключевых настроек, а также ремонтных работ и операций над системой безопасности и деталями машин HAULOTTE®. Технические специалисты доставляют оригинальные запасные детали HAULOTTE®, также как и необходимые инструменты, предоставляют документальные и подробные отчеты по всем задачам.

HAULOTTE Services® не несет ответственности за любой ущерб, полученный в результате некачественного ремонта или технического обслуживания, выполненного неуполномоченным персоналом.

HAULOTTE® напоминает вам, что никакие изменения не должны выполняться без письменного разрешения HAULOTTE®.

Любые неразрешенные ремонтные работы или изменения отменяют действие гарантии HAULOTTE®.

После публикации «Руководства по техническому обслуживанию и безопасности» важно незамедлительно и с самым значительным вниманием принять необходимые меры для обеспечения наивысшей надежности и безопасности продукции HAULOTTE®. После отправки формуляра убедитесь в том, что должным образом заполненный формуляр представлен HAULOTTE®.

Примечание:При утилизации данной машины соблюдайте соответсвующие методы переработки. Детали, которые необходимо утилизировать особым образом,и инструкции по их утилизации перечислены в руководстве по эксплуатации.

Notes

1 - Объем гарантии

1.1 - ГАРАНТИЙНОЕ СЕРВИСНОЕ ОБСЛУЖИВАНИЕ

Сервисный центр HAULOTTE Services® находится в Вашем полном распоряжении на протяжении гарантийного срока эксплуатации подъемника, а также по окончании этого срока для обеспечения его оптимального обслуживания :

- Вы можете связаться с Сервисным центром, указав при этом точную модель подъемника и его серийный номер.
- При любом заказе расходных материалов или запасных частей ссылайтесь, пожалуйста, на данное руководство, а также на каталог HAULOTTE® Essential для получения оригинальных частей HAULOTTE® - единственную гарантию взаимозаменяемости и безупречной работы подъемника.
- В случае неисправности или незначительного инцидента, связанного с подъемником HAULOTTE®, незамедлительно свяжитесь с Сервисным центром HAULOTTE Services®, который обеспечит наиболее оперативное решение возникшей проблемы, даже если она не связана с материальным ущербом и/или ущербом для здоровья.

1.2 - ГАРАНТИЯ ПРОИЗВОДИТЕЛЯ

1.2.1 - Поддержка гарантии

Сразу при получении подъемника владелец или наймодатель обязан проверить его состояние и заполнить предоставленное ему свидетельство о приемке.

1.2.2 - Срок действия гарантии

Данная гарантия предоставляется на 12 месяцев или на 1000 мото-часов для подъемно-транспортного оборудования и на 2000 мото-часов для оборудования по строительным работам с момента поставки и до достижения одного из этих показателей.

Срок гарантии запасных частей- 6 месяцев.

1.2.3 - Процедура

Для того, чтобы воспользоваться данной гарантией при выявлении дефектов, собственник или наймодатель должен обратиться в письменном виде и как можно скорее в ближайший филиал HAULOTTE® или филиал, который принял участие в доставке подъемника (единственная организация, уполномоченная производить техническое обслуживание за счет гарантии производителя).

Этот филиал примет решение отремонтировать или заменить дефектную деталь.

Собственник или наймодатель должен предоставить журнал технического обслуживания, который он получил при поставке подъемника и в котором должны находиться записи, подтверждающие проведение рекомендованных производителем работ по техническому обслуживанию.

Собственник или наймодатель должен гарантировать, что о неисправности, покрываемой гарантией HAULOTTE®, службе HAULOTTE® сообщено в кратчайшие возможные сроки, и что эта служба признала неисправность, о которой он сообщил письменно.

Предпочтительно, чтобы работы по техническому обслуживанию, предвиденные гарантией HAULOTTE®, должны осуществляться филиалом, который принял участие в доставке подъемника.

1.2.4 - Условия действия гарантии

HAULOTTE® предоставляет гарантию на свою продукцию в случае неисправностей и конструкторских дефектов, если они доведены до сведения фирмы HAULOTTE® собственником или наймодателем.

Гарантия не распространяется на последствия естественного износа или каких-либо дефектов, повреждений или ущерба в результате неправильного технического обслуживания или неправильной эксплуатации, включая перегрузку, внешние повреждения, неправильную установку или изменения характеристик продукции, продаваемой фирмой HAULOTTE®, которые были осуществлены собственником или наймодателем..

При действиях или использовании подъемника , противоречащим инструкциям или рекомендациям данного журнала технического обслуживания, претензии по гарантийным обязательствам будут отклонены.

Во время осуществления работ по техническому обслуживанию, продолжительность использования подъемника должна быть систематически указана на счетчике времени, который должен находиться в хорошем рабочем состоянии, чтобы обеспечить длительность использования и отчетность о техобслуживании в нужный момент.

Гарантийные обязательства на выше указаный период немедленно и на полных основаниях аннулируются в следующих случаях :

- При использовании запасных частей, которые не были выпущены фирмой HAULOTTE®.
- При использовании иных деталей и материалов, чем те, которые рекомендованы производителем.
- При удалении или изменении названия, серийных номеров и опознавательных знаков фабричной марки HAULOTTE®.
- В случае необоснованной задержки перед указанием производственного дефекта.
- Если Вы знаете о существующих проблемах, но продолжаете эксплуатацию подъемника.
- При повреждениях, возникших после изменения технических характеристик, которые не соответствуют спецификациям продукции фирмы HAULOTTE®.
- При использовании смазки, гидравлических жидкостей, топлива, которые не соответствуют рекомендациям фирмы HAULOTTE®.
- В случае неправильного ремонта, плохой эксплуатации подъемника клиентом, аварии, вызванной третьим лицом.
- Аварийная ситуация по вине третьей стороны.

При отсутствии конкретного соглашения гарантийные требования, высказанные позднее вышеуказанного гарантийного срока, будут отклонены.

G - Разное

Данная гарантия не распространяется на повреждения, которые могут возникнуть прямо или косвенно от каких-либо дефектов, предвиденных этой гарантией :

- Расходные материалы : В случае замены деталей или узлов (гибких шлангов, масла, фильтров и т.д.) при нормальном использовании подъемника, запрос на гарантийное обслуживание не может быть принят.
- Настройки : В любое время может возникнуть необходимость в коррекции настроек. Они являются частью нормального использования подъемника и не могут быть поддержаны гарантией.
- Загрязнение в топливной и гидравлической системе : Приняты все меры предосторожности для обеспечения того, чтобы топливная и гидравлическая системы оставались чистыми. HAULOTTE® не примет никаких гарантийных требований по очистке топливной системы, фильтра, насоса или другого оборудования, находящегося в прямом контакте с горюче-смазочными материалами.
- Быстроизнашивающиеся детали (прокладки, кольца, шины, соединения и т.д.) : По определению, эти детали подвержены износу при эксплуатации подъемнка. Таким образом, они не смогут быть поддержаны гарантией.

2 - Контактные данные филиалов

	HAULOTTE FRANCE PARC DES LUMIERES 601 RUE NICEPHORE NIEPCE 69800 SAINT-PRIEST **TECHNICAL Department:** **+33 (0)820 200 089** **SPARE PARTS : +33 (0)820 205 344** FAX : +33 (0)4 72 88 01 43 E-mail : haulottefrance@haulotte.com www.haulotte.fr		HAULOTTE ITALIA VIA LOMBARDIA 15 20098 SAN GIULIANO MILANESE (MI) **TEL: +39 02 98 97 01** FAX: +39 02 9897 01 25 E-mail : haulotteitalia@haulotte.com www.haulotte.it		HAULOTTE INDIA Unit No. 1205, 12th foor,Bhumiraj Costarica, Plot No. 1&2, Sector 18, Palm Beach Road, Sanpada, Navi Mumbai- 400 705 Maharashtra, INDIA Tel. : +91 22 66739531 to 35 E-mail : sray@haulotte.com www.haulotte.in
	HAULOTTE HUBARBEITSBÜHNEN GmbH Ehrenkirchener Strasse 2 D-79427 ESCHBACH **TEL : +49 (0) 7634 50 67 - 0** FAX : +49 (0) 7634 50 67 - 119 E.mail : haulotte@de.haulotte.com www.haulotte.de		HAULOTTE VOSTOK 61A, RYABINOVAYA STREET Bldg. 3 121471 MOSCOW RUSSIA **TEL/FAX : +7 495 221 53 02 / 03** E.mail : info@haulottevostok.ru www.haulotte-international.com		HAULOTTE DO BRASIL AV. Tucunaré, 790 CEP: 06460-020 – TAMBORE BARUERI – SAO PAULO – BRASIL **TEL : +55 11 4196 4300** FAX : +55 11 4196 4316 E.mail : haulotte@haulotte.com.br www.haulotte.com.br
	HAULOTTE IBERICA C/ARGENTINA N° 13 - P.I. LA GARENA 28806 ALCALA DE HENARES MADRID **TEL : +34 902 886 455** TEL SAT : +34 902 886 444 FAX : +34 911 341 844 E.mail : iberica@haulotte.com www.haulotte.es		HAULOTTE POLSKA Sp. Z.o.o. UL. GRANICZNA 22 05-090 RASZYN - JANKI **TEL : +48 22 720 08 80** FAX : +48 22 720 35 06 E-mail : haulottepolska@haulotte.com www.haulotte.pl		HAULOTTE MÉXICO, Sa de Cv Calle 9 Este, Lote 18, Civac, Jiutepec, Morelos CP 62500 Cuernavaca México **TEL : +52 77 7321 7923** FAX : +52 77 7516 8234 E-mail : haulotte.mexico@haulotte.com www.haulotte-international.com
	HAULOTTE PORTUGAL ESTRADA NACIONAL NUM. 10 KM. 140 - LETRA K 2695 - 066 BOBADELA LRS **TEL : + 351 21 995 98 10** FAX : + 351 21 995 98 19 E.mail : haulotteportugal@haulotte.com www.haulotte.es		HAULOTTE SINGAPORE Pte Ltd. No.26 CHANGI NORTH WAY, SINGAPORE 498812 **Parts and service Hotline:** **+65 6546 6150** FAX : +65 6536 3969 E-mail: haulotteasia@haulotte.com www.haulotte.sg		HAULOTTE MIDDLE EAST FZE PO BOX 293881 Dubaï Airport Free Zone DUBAÏ United Arab Emirates **TEL : +971 (0)4 299 77 35** FAX : +971 (0) 4 299 60 28 E-mail : haulottemiddle-east@haulotte.com www.haulotte-international.com
	HAULOTTE SCANDINAVIA AB Taljegårdsgatan 12 431 53 Mölndal SWEDEN **TEL : +46 31 744 32 90** **FAX : +46 31 744 32 99** E-mail : info@se.haulotte.com spares@se.haulotte.com www.haulotte.se		HAULOTTE TRADING (SHANGHAI) Co. Ltd. #7 WORKSHOP No 191 HUA JIN ROAD MIN HANG DISTRICT SHANGHAI 201108 CHINA **TEL : +86 21 6442 6610** FAX : +86 21 6442 6619 E-mail : haulotteshanghai@haulotte.com www.haulotte.cn		HAULOTTE ARGENTINA Ruta Panamericana Km. 34,300 (Ramal A Escobar) 1615 Gran Bourg (Provincia de Buenos Aires) Argentina **TEL.: +54 33 27 445991** FAX. +54 33 27 452191 E-mail : haulotteargentina@haulotte.com www.haulotte-international.com
	HAULOTTE UK Ltd STAFFORD PARK 6 TELFORD - SHROPSHIRE TF3 3AT **TEL : +44 (0)1952 292753** FAX : + 44 (0)1952 292758 E.mail : salesuk@haulotte.com www.haulotte.co.uk		HAULOTTE GROUP / BILJAX 125 TAYLOR PARKWAY ARCHBOLD, OH 43502 – USA **TEL : +1 419 445 8915** FAX :+1 419 445 0367 Toll free : +1 800 537 0540 E.mail : sales@us.haulotte.com www.haulotte-usa.com		HAULOTTE NORTH AMERICA 3409 Chandler Creek Rd. VIRGINIA BEACH, VA 23453 – USA **TEL : +1 757 689 2146** FAX :+1 757 689 2175 Toll free : +1 800 537 0540 E.mail : sales@us.haulotte.com www.haulotte-usa.com
	HAULOTTE NETHERLANDS BV Koopvaardijweg 26 4906 CV OOSTERHOUT - Nederland **TEL : +31 (0) 162 670 707** FAX : +31 (0) 162 670 710 E.mail info@haulotte.nl		HAULOTTE AUSTRALIA PTY Ltd 46 GREENS ROAD DANDENONG – VIC – 3175 **TEL : 1 300 207 683** FAX : +61 (0)3 9792 1011 E.mail : sales@haulotte.com.au		HAULOTTE CHILE El Arroyo 840 Lampa (9380000) Santiago (RM) **TEL : + 562 2 3727630** E.mail : haulotte-chile@haulotte.com www.haulotte-chile.com

2.1 - ПРЕДУПРЕЖДЕНИЕ ДЛЯ ШТАТА КАЛИФОРНИЯ

Для электрических машин (питание от аккумулятора)

CALIFORNIA

PROPOSITION 65 BATTERY WARNING

Battery posts, terminals and related accessories contain lead and lead compounds, chemicals known to the State of California to cause cancer and reproductive harm. Batteries also contain other chemicals known to the State of California to cause cancer.
WASH HANDS AFTER HANDLING.

Notes