Haulotte

Щоб отримати консультації в Інтернеті та завантажити посібники для своїх машин HAULOTTE®, перейдіть на сторінку : https://www.e.technical-information.com або отскануйте QR-код,наведений нижче :

4001089310 a

OPTIMUM 8 - OPTIMUM 1931 E

Посібник із експлуатації

OPTIMUM 8 - OPTIMUM 1931 E

4001096700 E 06.20 UA

ЗМІСТ

A

ПЕРЕДМОВА

1 - Відповідальність користувача 8
1.1 - Відповідальність власника 8
1.2 - Відповідальність роботодавця 8
1.3 - Відповідальність інструктора 8
1.4 - Відповідальність оператора 9
2 - Техніка безпеки на робочому місці 10
2.1 - Правила техніки безпеки 10
2.1.1 - Ризики неналежної експлуатації 10
2.1.2 - Ризики падіння 11
2.1.3 - Ризики перекидання чи перевертання 12
2.1.4 - Ризики враження електричним струмом 14
2.1.5 - Ризики вибуху чи пожежі 15
2.1.6 - Ризики защемлення чи зіткнення 16
2.1.7 - Ризики неконтрольованих рухів 17
3 - Запити щодо техніки безпеки 18
4 - Повідомлення про збої 18
5 - Відповідність 19
5.1 - Модифікація продукту 19
5.1.1 - Впровадження кампаній по техніці безпеки від виробника . . 19
5.2 - Технічні дані про продукт 20
5.3 - Зміна власника 20

B

ОЗНАЙОМЛЕННЯ

1 - Загальна техніка безпеки 21
1.1 - Правила експлуатації 21
1.2 - Вміст наклейок 22
1.3 - Символи і кольори 23
1.4 - Ступінь небезпеки 23
1.5 - Пояснення і визначення символів 24
2 - Опис моделей 25
3 - Основні складові частини 26
3.1 - Опис 26
3.2 - Підпора для технічного обслуговування 28
3.3 - Висувна платформа 29
3.4 - Нижній пульт керування 30
3.4.1 - Опис 30
3.4.2 - HAULOTTE Activ'Screen 31
3.4.2.1 - Рідкокристалічний екран 32
3.5 - Верхній пульт керування 36
3.5.1 - Опис 36
4 - Робочі характеристики 38
4.1 - Технічні характеристики 38
4.2 - Робоча зона 39
5 - Розташування і маркування наклейок 41

C

ПЕРЕВІРКА ПЕРЕД ВВЕДЕННЯМ В ЕКСПЛУАТАЦІЮ

1 - Рекомендації 49
2 - Оцінка робочої зони 49
3 - Перевірки і функціональні випробування . 50
3.1 - Щоденна перевірка 50
4 - Функціональний контроль безпеки 53
4.1 - Операції з кнопками аварійної зупинки 53
4.2 - Активація органів керування 53
4.3 - Датчик несправності 54
4.3.1 - Тестування звукових сигнальних пристроїв (зумерів) 54
4.4 - Система виявлення перевантаження 54
4.5 - Система обмеження нахилу 55
4.6 - Обмеження швидкості пересування 55
4.7 - Електронний варіатор швидкості 55
4.8 - Гальмівна система машини 55
4.9 - Розгальмування колісних приводів 56
4.10 - Система захисту від вибоїн 56
4.11 - Вбудований зарядний пристрій 56
4.12 - Система антизащемлення при опусканні 56

D

ПРАВИЛА ЕКСПЛУАТАЦІЇ

1 - Експлуатація 57
1.1 - Вступ 57
1.2 - Функціонування нижнього пульта керування 57
1.3 - Функціонування верхнього пульта керування 59
2 - Нижній пульт керування 60
2.1 - Запуск і зупинка машини 60
2.2 - Керування рухами 60
2.3 - Додатковий контроль за допомогою нижнього пульта керування 61
3 - Верхній пульт керування 62
3.1 - Запуск і зупинка машини 62
3.2 - Керування пересуванням і напрямком 63
3.3 - Керування рухами 64
4 - Рятувальні процедури та дії в екстрених випадках 65
4.1 - У разі відключення живлення 65
4.2 - Порятунок оператора в корзині 65

ЗМІСТ

5 - Транспортування 66
5.1 - Переведення в положення для транспортування 66
5.2 - Опис машини - OPTIMUM 8 AC - OPTIMUM 1931E 66
5.3 - Розвантаження 67
5.4 - Буксирування 67
5.4.1 - Пересування накатом 68
5.5 - Зберігання 69
5.6 - Навантаження через рампи 70
5.7 - Розвантаження через рампи 70
5.8 - Навантаження за допомогою підйомника 71
5.9 - Навантаження і розвантаження за допомогою автонавантажувача 72

6 - Рекомендації з експлуатації в холодну погоду 73
6.1 - Довколишні умови 73
6.1.1 - Гідравлічна олива 73

7 - Догляд і технічне обслуговування акумулятора 74
7.1 - Перезаряджання акумулятора 74
7.1.1 - Вбудований зарядний пристрій 74
7.1.2 - Заряджання акумулятора 76
7.2 - Технічне обслуговування та догляд акумулятора 78
7.2.1 - Заправка акумулятора 78
7.2.1.1 - Процедура заправки акумулятора вручну – Опція 78
7.2.1.2 - Процедура автоматичної заправки акумулятора – Опція . . . 81
7.2.2 - Десульфатація акумулятора 82
7.3 - Оптимізація строку служби акумулятора 83

E

ЗАГАЛЬНІ ТЕХНІЧНІ ДАНІ

1 - Габарити машин 86

2 - Маса основних складових частин 88

3 - Акустика і вібрація 88

4 - Колеса і шини 89
4.1 - Технічні характеристики 89
4.2 - Перевірка і догляд 89
4.2.1 - Процедура заміни 90

5 - Опції 93
5.1 - Опція тримача для труб 93
5.1.1 - Опис 93
5.1.2 - Характеристики 93
5.1.3 - Правила техніки безпеки 93
5.1.4 - Перевірка перед введенням в експлуатацію 94
5.1.5 - Експлуатація 94
5.1.6 - Зняття й встановлення елементів 95
5.1.7 - Особливі наклейки 96
5.2 - Складна огорожа 97
5.2.1 - Опис 97
5.2.2 - Правила техніки безпеки 97
5.2.3 - Положення для перевезення 98
5.2.4 - Особливі наклейки 101
5.2.5 - Підйом огорожі в робоче положення 101

5.3 - Опора панелей 102
5.3.1 - Опис. 102
5.3.2 - Характеристики. 102
5.3.3 - Правила техніки безпеки 102
5.3.4 - Перевірка перед введенням в експлуатацію 103
5.3.5 - Експлуатація 103
5.3.6 - Зняття й встановлення елементів. 104
5.3.7 - Особливі наклейки 107
5.4 - Двопільні дверцята. 108
5.4.1 - Опис. 108
5.4.2 - Характеристики. 108
5.4.3 - Правила техніки безпеки 108
5.4.4 - Інструкції перед введенням в експлуатацію. 108

F

ТЕХНІЧНЕ ОБСЛУГОВУВАННЯ

1 - Загальна інформація 109
2 - Графік технічного обслуговування 110
3 - Програма перевірки 111
3.1 - Загальна програма. 111
3.2 - Щоденна перевірка 111
3.3 - Періодична перевірка 112
3.4 - Посилена перевірка. 112
3.5 - Загальна перевірка. 112
4 - Ремонт і налаштування 113

G

РІЗНЕ

1 - Умови гарантії 115
2 - Контактні дані філіалів 116
2.1 - Попередження для Каліфорнії. 117

H

РЕЄСТР ЗАХОДІВ З ОБСЛУГОВУВАННЯ

1 - Реєстр заходів з обслуговування 119

A- Передмова

Ви щойно придбали машину HAULOTTE® і ми дякуємо вам за довіру.

Підйомна робоча платформа - це пристрій для піднімання людей, спроектований і виготовлений для того, щоб користувачі могли тимчасово отримати доступ до своїх робочих областей, розташованих на висоті, з їхнім обладнанням та інструментами. Будь-який інший спосіб використання або зміни, модифікації підйомника мають бути погоджені з компанією HAULOTTE®.

Треба розглядати цей посібник як невід'ємну складову машини, і він постійно має залишатися у її відділенні для документів.

Для забезпечення максимально комфортної роботи підйомника, обов'язково ретельно дотримуйтеся рекомендацій з експлуатації, що містить цей посібник. Для забезпечення належної безпечної експлуатації цього обладнання настійно рекомендується, щоб використанням і технічним обслуговуванням підйомника займався лише персонал з відповідними дозволами та підготовкою.

Особливо звертаємо вашу увагу на 2 головні умови :

- Дотримуватися інструкцій з техніки безпеки.
- Використовувати обладнання в межах, зазначених у технічних даних.

Стосовно опису нашого обладнання ми наполягаємо, що він має комерційний характер, який не слід плутати з технічними характеристиками. Лише таблиці з технічними характеристиками повинні використовуватися для визначення відповідності обладнання очікуваному типу експлуатації.

Посібник з експлуатації призначений для користувачів машин HAULOTTE®, перелічених на обкладинці посібника.

Мова та оригінальна версія :

Оригінальними інструкціями вважаються посібники англійською та французькою мовами. Посібники іншими мовами є перекладами оригінальної інструкції.

Посібник з експлуатації не заміняє необхідну базову підготовку операторів обладнання на будівництві. Посібник містить інструкції з експлуатації, передбачені компанією HAULOTTE® для належного і безпечного використання машин.

Посібник має бути доступним для всіх користувачів і утримуватися в належному стані. Додаткові примірники можна замовити в HAULOTTE Services®.

Працюйте в повній безпеці з технікою HAULOTTE® !

Щоб отримати консультації в Інтернеті та завантажити посібники для своїх машин HAULOTTE®, перейдіть на сторінку :
https://www.e.technical-information.com
або отскануйте QR-код,наведений нижче :

4001089310 a

A- Передмова

1 - Відповідальність користувача

1.1 - Відповідальність власника

Власник (або орендодавець) зобов'язаний :

- Поінформувати оператора про інструкції або рекомендації, що містить посібник з експлуатації.
- Дотримуйтесь місцевих норм і правил, що стосуються роботи машини.
- Оновлювати посібники та наклейки, яких бракує, або які є в незадовільному стані. Додаткові примірники можна замовити в HAULOTTE Services®.
- Скласти програму профілактичного обслуговування у відповідності до рекомендацій виробника та з урахуванням стану довкілля і суворості умов експлуатації.
- Виконувати періодичні перевірки згідно з рекомендаціями компанії HAULOTTE® та місцевими нормами й правилами.

Будь-які несправності чи проблеми, виявлені під час перевірки, мають бути усунені до повторного запуску в експлуатацію.

1.2 - Відповідальність роботодавця

Роботодавець зобов'язаний :

- Надати операторові дозвіл на використання машини.
- Поінформувати оператора про місцеві норми і правила, а також ознайомити його з ними.

Забороняти використання машини будь-яким особам :

- Під дією наркотиків, алкоголю тощо
- Схильним до нападів хвороб, втрати контролю за двигуном, запаморочень тощо

1.3 - Відповідальність інструктора

Інструктор повинен мати відповідну кваліфікацію для здійснення підготовки операторів. Підготовка має відбуватися на ділянці, вільній від будь-яких перешкод, щоб учень міг керувати й користатися машиною в повній безпеці.

1.4 - Відповідальність оператора

Оператор зобов'язаний :

- Прочитати і зрозуміти зміст посібника, ознайомитися з наклейками, розташованими на машині.
- Перед використанням машини виконувати її перевірку згідно з рекомендаціями компанії HAULOTTE®.
- Поінформувати власника (або орендодавця) про відсутність або незадовільний стан посібника й наклейок.
- Повідомляти про будь-яку несправність машини.

Користувач повинен переконатися, що власником проводяться періодичні перевірки і що він може використовувати машину відповідно до визначеного виробником призначення.

Користуватися машинами HAULOTTE® можуть лише оператори з відповідними дозволами і кваліфікацією.

Усі оператори повинні бути ознайомлені з органами аварійного керування та принципом роботи машини в екстрених випадках.

Оператор зобов'язаний припинити використання машини в разі виникнення несправності або проблеми з безпекою на машині або в робочій зоні та негайно повідомити про них своєму начальнику.

2 - Техніка безпеки на робочому місці

2.1 - Правила техніки безпеки

2.1.1 - Ризики неналежної експлуатації

- Не використовуйте машину в інших цілях, окрім доставки людей, їхнього обладнання та інструментів до необхідного місця.
- Не використовуйте машину як кран або вантажний чи звичайний ліфт. Використовуйте машину лише з передбаченою метою.
- Не підвішуйте до корзини вантажі під час її піднімання чи опускання.
- Не кріпіть корзину до прилеглих нерухомих чи рухомих конструкцій.
- Не користуйтесь машиною та не запускайте її наодинці. За оператором повинен спостерігати помічник на землі для надання допомоги в екстреному випадку.
- Не користуйтесь несправною машиною або машиною з незадовільним технічним обслуговуванням. Несправна чи пошкоджена машина підлягає вилученню з екслуатації.
- Не залізайте на захисні панелі відсіків машини.
- Не заміняйте головні елементи стійкості машини на інші важкі елементи або елементи з іншими технічними даними.
- Заборонено заміняти шини, встановлені на заводі, на шини з іншими характеристиками.
- Не змінюйте і не деактивуйте складові частини машини, щоб не завдати шкоди її безпеці та міцності.
- Не блокуйте запобіжні пристрої.
- Заборонено пошкоджувати, змінювати чи робити нерозбірливими наклейки або написи на обладнанні.

2.1.2 - Ризики падіння

Вхід до корзини і вихід із неї :

- Машина має бути повністю складена.
- Користуйтеся стандартним входом, стоячи обличчям до машини.
- Зберігайте 3 точки опори (руки й нога) на сходинках та захисній огорожі.
- Тримайте пальці подалі від рухомих частин біля дверцят доступу.

Перед початком роботи :

- Переконайтеся, що захисна огорожа встановлена правильно і безпечно.
- Переконайтеся, що дверцята або нижній зсувний поручень зачинені в правильному положенні.

- Видаліть усі сліди оливи й мастила на сходинках, підлозі, поручнях і захисній огорожі.
- Тримайте підлогу платформи чистою від будівельного сміття.

У корзині :

- Якщо місцеві нормативні акти зобов'язують носіння захисного спорядження, користуйтеся лише встановленими точками кріплення, передбаченими для цієї мети.
- Правильне використання захисного спорядження вимагає пристебнути ремінь у місцях кріплення, позначених наклейками. Див. наклейки, розташовані на платформі.

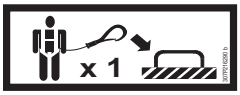

- Підчас роботи машини, перебуваючи в корзині, тримайтеся за захисну огорожу й поручні.
- Постійно міцно впирайтеся ногами в підлогу корзини.
- Не сідайте, стійте на ногах, не залізайте на захисну огорожу корзини.

- Заборонено перехилятися через захисну огорожу або влазити на неї. Працюйте лише в зоні платформи, яка обмежена захисною огорожею.
- Не виходьте з корзини, доки машина не досягне повністю складеного положення.

- Не використовуйте захисну огорожу, щоб залізти на корзину (платформу) чи вилізти з неї.

A- Передмова

2.1.3 - Ризики перекидання чи перевертання

Перед власним облаштуванням і початком роботи машини :

- Переконайтеся, що робоча поверхня здатна витримувати вагу машини.
- Не перевищуйте максимальну номінальну вантажопідйомність машини, яка складається з маси обладнання та допустимої кількості осіб. Не перевищуйте допустиму кількість осіб.
- Не збільшуйте робочу висоту за допомогою допоміжного обладнання (драбини).
- Не встановлюйте на корзині чи на будь-якій іншій частині цієї машини драбини чи помости.
- Розташовуйте вантажі рівномірно в центрі корзини.

- Не користуйтеся машиною, якщо сила вітру перевищує допустимий поріг.
- Не збільшуйте площу корзини (чи платформи), що зазнає дії вітру. Це стосується додавання панелей, прапорів тощо. Враховуйте, що робота з матеріалами зі значною площею поверхні підвищує парусність машини.

- Не піднімайте платформу і не пересувайтеся з піднятою платформою на схилі з більшим кутом, ніж номінальний.

- Не пересувайтеся на машині схилами або ухилами, з більшим кутом, ніж у допустимих межах.

- Не заміняйте головні елементи стійкості машини на інші важкі елементи або елементи з іншими технічними даними.
- Не користуйтеся машиною з обладнанням або предметами, підвішеними до захисної огорожі.

- Не штовхайте і не тягніть жодні предмети поза корзиною. Не перевищуйте максимальне дозволене бокове зусилля, вказане в технічних характеристиках.
- Не використовуйте машину для підйому зовнішніх конструкцій.
- Не використовуйте машину як буксир або причіп.

A- Передмова

- **Експлуатація машини на схилі :**

Не пересувайтеся на машині по похилих поверхнях, схил яких перевищує допустимі межі поперечних і бічних нахилів машини. Підрозділ B 4.1 - Технічні дані.

ВІТЕР: підйомна платформа для операторів може працювати за максимальної швидкості вітру, вказаної в технічних даних. Щоб визначити на місці швидкість вітру, користуйтеся наведеною нижче шкалою Бофорта, попереджувальним пристроєм для визначення граничної швидкості вітру або анемометром..

Примітка : Шкала Beaufort для вимірювання сили вітру визнана в усьому світі й використовується для метеозведень. Кожному балу відповідає діапазон швидкості вітру на висоті 10 м (32 ft 9 in) над пласкою відкритою ділянкою.

Шкала Beaufort

Сила	Метеорологічна характеристика	Результати спостереження	m/s	km/h	mph
0	Штиль	Дим піднімається прямовисно.	0 - 0,2	0 - 1	0 - 0,62
1	Тихий	Дим вказує напрям вітру.	0,3 - 1,5	1 - 5	0,62 - 3,11
2	Легкий	Вітер відчувається обличчям. Шелестить листя. Флюгери обертаються.	1,6 - 3,3	6 - 11	3,72 - 6,84
3	Слабкий	Постійно тріпоче листя, хитаються дрібні гілки. Майорять прапори.	3,4 - 5,4	12 - 19	7,46 - 11,8
4	Помірний	Вітер піднімає пил та шматки паперу. Гнуться дрібні гілки.	5,5 - 7,9	20 - 28	12,43 - 17,4
5	Свіжий	Хитаються невеликі стовбури дерев. На озері здіймаються хвилі-баранці..	8,0 - 10,7	29 - 38	18,02 - 23,6
6	Сильний	Хитаються великі гілки. Електричні дроти й димарі гудуть. Важко тримати парасольку.	10,8 - 13,8	39 - 49	24,23 - 30,45
7	Міцний	Хитаються всі дерева. Важко йти проти вітру.	13,9 - 17,1	50 - 61	31 - 37,9
8	Дуже міцний	Ламаються деякі гілки. Практично неможливо йти проти вітру.	17,2 - 20,7	62 - 74	38,53 - 45,98
9	Шторм	Невеликі руйнування будівель. Вітер зриває черепицю, руйнує димарі.	20,8 - 24,4	75 - 88	46,60 - 54,68

A- Передмова

2.1.4 - Ризики враження електричним струмом

Ця машина не має ізоляції та жодного захисту в разі контакту або перебування поблизу лінії електропередачі.

Завжди розташовуйте підйомну корзину подалі від ліній електропередачі, щоб упевнитися в тому, що жодна частина корзини не може випадково торкнутися до небезпечного місця.

Дотримуйтесь місцевих норм і правил та додержуйтесь мінімальної безпечної дистанції.

Мінімальні безпечні дистанції

Електрична напруга	Мінімальні безпечні дистанції	
	Mètre	Feet
0 - 300 V	Уникайте контакту	
300 V - 50 kV	3	10
50 - 200 kV	5	15
200 - 350 kV	6	20
350 - 500 kV	8	25
500 - 750 kV	11	35
750 - 1000 kV	14	45

Примітка : Використовуйте цю таблицю, крім випадків, коли місцеві норми і правила передбачають інші дані.

- Враховуйте рухи машини і коливання дротів, знаходячись поблизу ліній електропередач під напругою.
- Грози, снігопади або будь-які інші несприятливі кліматичні явища можуть негативно впливати на безпеку оператора..
- Заборонено використовувати машину під час заряджання акумулятора.
- У разі використання в корзині джерела живлення змінного струму переконайтеся в наявності автоматичного вимикача.

- Заборонено використовувати машину як масу для зварювального обладнання.
- Не виконуйте зварювання на машині без попереднього відключення акумуляторів.
- Обов'язково у першу чергу відключайте кабель маси.

Тримайтеся на відстані від машини, що знаходиться поблизу ліній електропередач під напругою. Персоналу, який знаходиться на землі або в корзині, заборонено торкатися машини або запускати її, поки лінії електропередач знаходяться під напругою.

2.1.5 - Ризики вибуху чи пожежі

Обов'язково використовуйте захисний одяг і окуляри під час операцій з акумуляторами або джерелами енергії.

Примітка : Дія кислоти нейтралізується бікарбонатом натрію і водою.

- Заборонено користуватися машиною у вибухонебезпечному або легкозаймистому середовищі.
- Не торкайтеся елементів, які є джерелами тепла.
- Не замикайте полюси акумулятора інструментами.
- Не виконуйте жодних дій з акумулятором поблизу джерел іскріння, відкритого полум'я, тліючого тютюну (викидів газу).
- У ЖОДНОМУ РАЗІ не торкайтеся кислоти з акумулятора. Кислота з акумулятора може спричинити серйозні опіки, її потрапляння в очі або на шкіру має бути абсолютно виключене. У разі такого потрапляння промийте очі або шкіру водою і негайно зверніться до лікаря.

2.1.6 - Ризики защемлення чи зіткнення

У корзині :

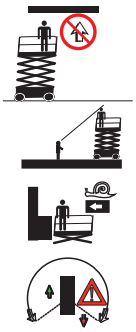

- Переконайтеся, що робоча зона звільнена від будь-яких перешкод над корзиною, під корзиною та збоку корзини під час її піднімання і (або) опускання, а також перед будь-яким її пересуванням.
- Під час виконання робіт оператор не повинен перехилятися за межі корзини (або платформи). Тримайтеся за захисну огорожу з протилежного боку від усіх прилеглих конструкцій. Слідкуйте за тим, щоб ваші руки не защемилися в захисній огорожі.
- Замість того, щоб наближати машину якомога ближче до конструкції, намагайтеся розташувати її поруч зі спорудою чи конструкцією за допомогою виносної частини.
- Обгородіть зону навколо підйомника, щоб персонал і рухоме обладнання знаходились на відстані підчас його роботи.
- Попередьте персонал про заборону працювати, стояти або пересуватися під піднятою стрілою або корзиною.
- Не здавайте заднім ходом (у зворотному напрямку до поля огляду).
- Утримуйте машину на висоті щонайменше 1 m (3 ft 3 in) від ям, горбів, нахилів, перешкод, сміття й поверхні, які можуть приховувати заглиблення та інші небезпеки на рівні ґрунту.
- Підчас пересування відведіть персонал, що знаходиться на землі щонайменше на 5 m (16 ft 5 in) від машини.
- Ознайомтеся з керуванням у напрямку пересування.
  - Перевірте напрям руху за допомогою червоних або зелених стрілок на шасі та на верхньому пульті керування.
  - Зверніть увагу на те, що в разі зміни напряму пересування (вперед <> назад) ручки керування або вимикачі повинні повернутися в нейтральне положення перед виконанням руху в новому напрямі.
- Під час пересування розташовуйте корзину (або платформу) так, щоб мати найкращий огляд і уникати мертвих кутів.
- Підчас роботи машини, перебуваючи в корзині, тримайтеся за захисну огорожу й поручні.

- Ремені безпеки та ЗІЗ (засоби індивідуального захисту) :
  - Персонал, що знаходиться в корзині, повинен бути оснащений ременями безпеки, засобами індивідуального захисту та дотримуватися чинних національних правил. Прикріпіть страхувальний кінець ременя безпеки до місць кріплення, передбачених для цього на робочій корзині.
  - Оператори повинні дотримуватись норм техніки безпеки на робочому місці та правил, встановлених роботодавцем, а також чинних національних правил з використання засобів індивідуального захисту.
  - Всі засоби індивідуального захисту від падінь повинні відповідати чинним нормам, перевірятись та використовуватись відповідно до інструкцій виробника.
- Уникайте зіткнення з непорушними або рухомими перешкодами (іншими машинами).
- Використання інших машин (кранів, корзин тощо) в робочій зоні підвищує ризик зіткнення або защемлення. Обмежте використання рухомих машин у робочій зоні вашого підйомника.
- Враховуйте зупинну відстань, обмежену видимість і мертві кути машини.
- Обмежуйте і вибирайте швидкість пересування в залежності від типу поверхні землі, нахилу й осіб, які перебувають поблизу.

2.1.7 - Ризики неконтрольованих рухів

Заборонено використовувати пошкоджені або несправні машини.

Завжди дотримуйтесь наступних правил :

- Тримайтесь на певній безпечній відстані від високовольтних ліній.
- Тримайтесь на певній безпечній відстані від генераторів, радарів (електромагнітні поля тощо).
- Берегти акумулятори та електричні складові від попадання води (очищувач високого тиску, дощ).

3 - Запити щодо техніки безпеки

Запити стосовно критеріїв проектування, технічних даних продукту, відповідності до стандартів або загальної безпеки машин слід надсилати до служби PRODUCT SAFETY HAULOTTE®.

Будь-яка інформація або запит повинні містити всі необхідні відомості: прізвище контактної особи, номер телефону, адресу, електронну адресу, а також модель машини та її серійний номер.

Служба HAULOTTE® розгляне кожний запит або будь-яку інформацію та надасть відправнику письмову відповідь.

4 - Повідомлення про збої

Негайно повідомте компанію HAULOTTE®, якщо продукт HAULOTTE® був помічений у пригоді або аварії, які спричинили тілесні ушкодження або смерть чи значні матеріальні збитки.

Департамент безпеки продуктів HAULOTTE Group - ЄВРОПА Адреса : La Péronnière - BP 9 - 42152 L'Horme - France Телефон : +33 (0)4 77 29 24 24 Електронна пошта : ProductSafety@haulotte.com	Департамент безпеки продуктів HAULOTTE Group - Австралія, Індія та Азія Адреса : No.26 Changi North Way - Singapore 498812 - Singapore Телефон : +65 6546 0123 Електронна пошта : ProductSafety@haulotte.com	Департамент безпеки продуктів HAULOTTE Group - Північна та Південна Америка Адреса : 3409 Chandler Creek Rd. - Virginia Beach, VA 23453 - United States Телефон : +1 757 689 2146 Електронна пошта : ProductSafety@haulotte.com

Підключіться до нашого сайту : www.haulotte.com

5 - Відповідність

5.1 - Модифікація продукту

Категорично заборонено вносити зміни в продукт HAULOTTE®. Внесення будь-яких змін до конструкції машин Haulotte негативно впливає на їхні технічні характеристики та порушує місцеві й галузеві норми..

Будь-які зміни повинні бути оформлені у письмовій формі (спеціальна форма) і підтверджені виробником.

Обов'язково звертайтеся до HAULOTTE Services®, якщо у вас виникнуть питання стосовно заповнення формуляра або щодо гарантії.

5.1.1 - Впровадження кампаній по техніці безпеки від виробника

Необхідно проводити розроблені виробником кампанії по техніці безпеки. Зміст всіх кампаній доступний на нашому сайті.

Підключіться до нашого сайту : www.haulotte.com

Заборонено виводити машину на ринок без надання виписки по техніці безпеки.

5.2 - Технічні дані про продукт

Технічні дані, викладені в цьому посібнику, не можуть стати предметом відповідальності компанії HAULOTTE®. З метою постійного вдосконалення своїх продуктів компанія HAULOTTE® залишає за собою право вносити зміни до їхніх технічних характеристик без попереднього повідомлення.

Експлуатаційні характеристики, а також відповідні елементи безпеки деяких опцій, допоміжного обладнання можуть змінюватися. Якщо ви отримали машину з опцією з самого початку, заміна елемента безпеки, пов'язаного з цією опцією, не вимагає особливих запобіжних заходів, крім пов'язаних із самим порядком встановлення (статичне випробування).

У протилежному разі обов'язково дотримуйтесь таких рекомендацій виробника :

- Встановлення може здійснюватись лише кваліфікованим персоналом компанії HAULOTTE®.
- Оновіть табличку виробника.
- Зверніться до сертифікованої організації для проведення випробувань на стійкість.
- Перевірте відповідність наклейок.

5.3 - Зміна власника

Обов'язково повідомляйте HAULOTTE Services® про зміну власника машини. У такий спосіб HAULOTTE® зможе забезпечувати більш якісне обслуговування та необхідну допомогу для підтримки продукту. Якщо ви продали машину або передали її іншому власнику, ви зобов'язані попередити HAULOTTE Services®. Вказувати у формулярі орендарів машин необов'язково.

Підключіться до нашого сайту. : www.haulotte.com

1 - Загальна техніка безпеки

1.1 - Правила експлуатації

Експлуатація машини заборонена в таких випадках :

- На м'якій, хиткій або захаращеній поверхні.
- Якщо сила вітру перевищує допустимий поріг :
  - Перевірте допустиму швидкість вітру в таблиці технічних характеристик.
  - Див. шкалу Бофорта.
- Біля ліній електропередач. Дотримуйтесь безпечних дистанцій.
- Якщо машина зберігається за температури поза діапазоном - 20°C / + 50°C (- 4°F / + 122°F).
- У вибухонебезпечній атмосфері або середовищі.
- Під час грози.
- За наявності сильного електромагнітного поля (радара тощо).

Примітка : Використовуйте машину в "нормальних" кліматичних умовах. У разі потреби експлуатації в кліматичних умовах, які можуть завдати шкоди машині (вологість, температура поза рекомендованими межами, засолення ґрунту, корозійність, атмосферний тиск), зверніться до HAULOTTE Services®. Частіше виконуйте операції з технічного обслуговування.

Примітка : Коли машина не використовується, потрібно вжити запобіжних заходів для переведення її в складене положення. Переконайтеся, що машина знерухомлена в надійному місці, ключ запалювання вийнятий, щоб запобігти використанню машини без відповідного дозволу.

B- Ознайомлення

1.2 - Вміст наклейок

Наклейки надаються для попередження користувачів про ризики, характерні для підйомників.

Наклейки містять таку інформацію :
- Ступінь небезпеки.
- Особливий ризик.
- Спосіб уникнення, усунення або зменшення ризику.
- Пояснювальний текст (у разі потреби).

Ознайомтеся з наклейками та ступенями небезпеки.

Наклейки слід утримувати в належному стані.

Ознайомтеся з кольоровим кодом наклейок.

Додаткові наклейки можна замовити через HAULOTTE Services®.

Стандарти CE і AS

Стандарти ANSI і CSA

Позначення	Опис
1	Символ ризику
2	Ступінь небезпеки
3	Попереджувальна піктограма
4	Попереджувальний текст

B- Ознайомлення

1.3 - Символи і кольори

Символи використовуються для висвітлення правил техніки безпеки або ілюстрації практичної інформації.

Знаки техніки безпеки, що використовуються в цьому посібнику для позначення особливих ризиків під час експлуатації та технічного обслуговування підйомників.

Символ	Значення
	Небезпека : Ризик тілесного ушкодження або смерті (безпека праці)
	Увага : Ризик матеріальних втрат (якість праці)
	Заборонена дія
	Нагадування про використання практичних стандартів або результатів попередніх перевірок
	Посилання на інший підрозділ посібника
	Посилання на інший посібник
	Посилання для ремонту (звернутися до HAULOTTE Services®)
Примітка :	Додаткова технічна інформація

1.4 - Ступінь небезпеки

Колір	Назва	Значення
	DANGER	Небезпека : Означає небезпечну ситуацію, котра, якщо її не уникнути, може спричинити смерть або тяжкі тілесні ушкодження.
	WARNING	Попередження : Означає небезпечну ситуацію, котра, якщо її не уникнути, може спричинити смерть або тяжкі тілесні ушкодження.
	CAUTION	Увага : Недотримання інструкцій може спричинити легкі або помірні тілесні ушкодження.
	NOTICE	Інструкція : Вказує на практичні поради, недотримання яких може спричинити збитки або несправність машини чи її складових частин.
	PROCEDURE	Процедура : Вказує на операцію з технічного обслуговування.

B- Ознайомлення

1.5 - Пояснення і визначення символів

Символи використовуються впродовж усього посібника для ілюстрації ризиків і запобіжних заходів, а також для повідомлення про необхідність отримання додаткової інформації.

Див. таблицю для ознайомлення з символами.

Символ	Опис	Символ	Опис	Символ	Опис
	Ризик розчавлення тіла		Ризик защемлення ноги		Ризик викиду рідини під високим тиском
			Ризик защемлення руки		Ризик задушення
			Ризики для здоров'я чи безпеки, пов'язані з хімічними речовинами		Ризик небезпечних наслідків для здоров'я через працю в жаркому середовищі
	Електричний контакт або блискавка		Ризик опіків через полум'я, вибух або випромінювання від джерела тепла		Ризик тілесних ушкоджень від електричної дуги - Подача живлення після відключення систем - Займання акумулятора, викиди тощо
	Ризик падіння оператора		Ризик перекидання внаслідок перевантаження, дії вітру або надмірного нахилу ділянки		Порівняйте кольори стрілок напрямку на шасі зі стрілками напрямку на пульті керування
	Ставити ноги заборонено		Наближати руки заборонено		Тримайтеся на відстані від робочої зони
	Бережіть акумулятори і електричні складові від води		Переконатеся, що нижній зсувний поручень опущений		
	Заборонено використання відкритого полум'я		Тримайтеся на безпечній відстані від дротів під високою напругою, як описано в посібнику - Заборонено користуватися під час грози		Перевантаження
	Див. посібник з експлуатації		Ремінь безпеки		Користуйтеся відповідним захисним спорядженням і прикріплюйте його в спеціально передбачених місцях
	Тиск у шинах		Підтвердження рухів		Перед здійсненням технічного обслуговування встановлюйте запобіжну підставку
	Точка буксирування		Точка кріплення		Точка підйому
	Тримайтеся на відстані від гарячої поверхні		Необхідність захисного одягу		

2 - Опис моделей

Норми	Моделі
Стандарти ANSI і CSA	OPTIMUM 1931 E
Стандарти CE, AS і EAC	OPTIMUM 8

B- Ознайомлення

3 - Основні складові частини

3.1 - Опис

OPTIMUM 8 - OPTIMUM 1931 E

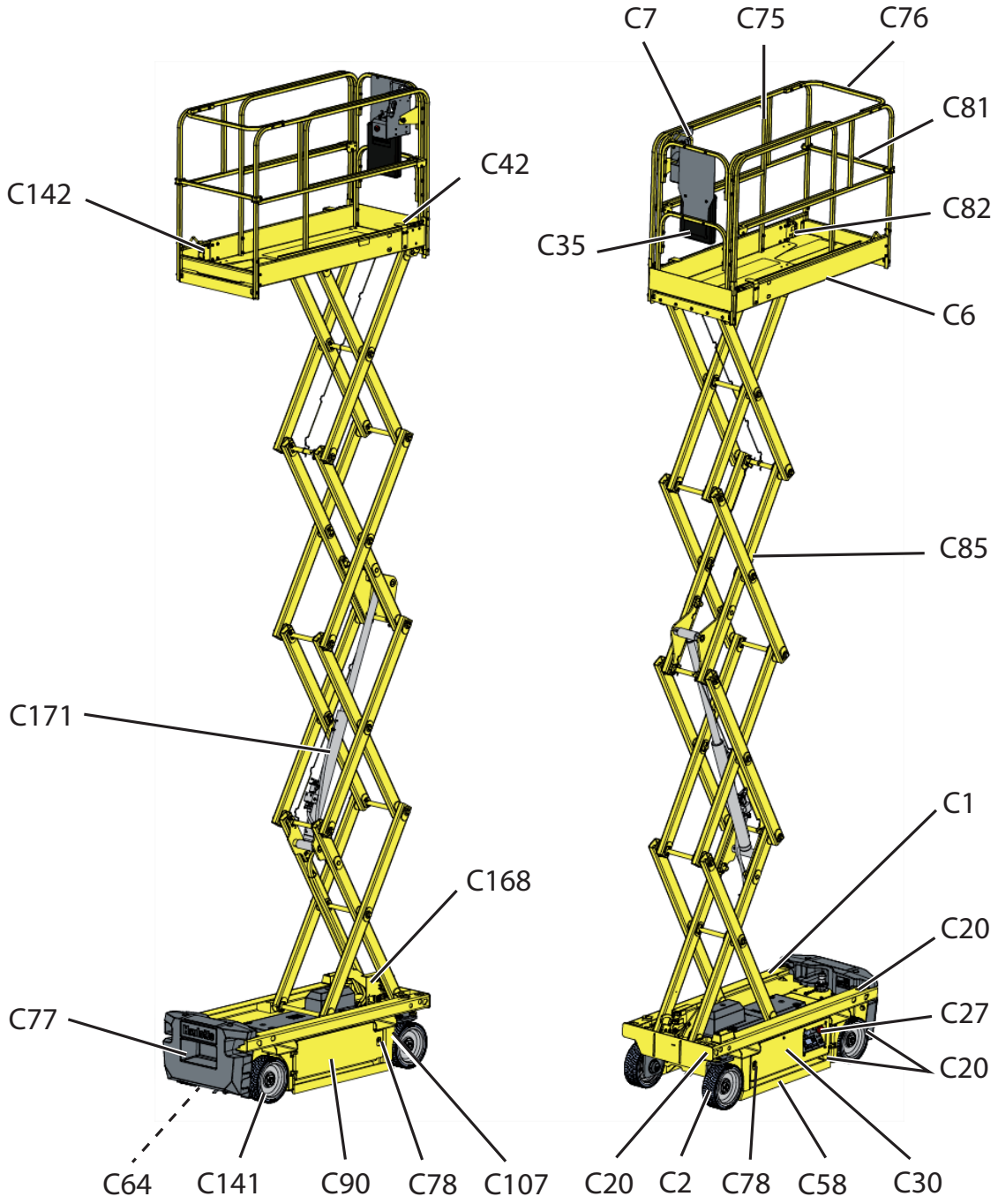

B- Ознайомлення

Позначення	Опис	Позначення	Опис
C1	Рухоме шасі	C77	Сходинки доступу до корзини (або платформи)
C2	Передні тягові колеса	C78	Блокувальна защіпка кришки
C6	Корзина (або платформа)	C81	Пересувний захисний поручень
C7	Верхній пульт керування	C82	Блокувальний штир висувної платформи
C20	Виступи для кріплення (і/або вил автонавантажувача)	C85	Ножиці
C27	Нижній пульт керування + Універсальний роз'єм	C90	Акумуляторний відсік (блок)
C30	Бак для гідравлічної рідини	C107	Ручка ремонтного обслуговування
C35	Відділення для документів	C141	Заднє колесо
C42	Педаль активації (Тільки для Японії)	C142	Місце кріплення захисного спорядження
C58	Захист від вибоїн	C168	Підпора для технічного обслуговування
C64	Датчик нахилу	C169	Складна огорожа / Двопільні дверцята (Опція - Без ілюстрації)
C75	Висувна платформа	C171	Підйомний циліндр ножиць
C76	Захисна огорожа		

Універсальний роз'єм

3.2 - Підпора для технічного обслуговування

Перед початком будь-яких робіт з технічного обслуговування необхідно встановити підпору..

Підготовка до технічного обслуговування :

- Підніміть ножиці на достатню висоту (основа платформи на рівні приблизно 2,5 m / 8 ft 2 in від землі).
- Потягніть пластмасову ручку і поставте підпору у вертикальне положення.
- Відпустіть ручку. Підпора має залишатися у вертикальному положенні.
- Опустіть ножиці назад.
- Вісь ножиць повинна розташуватися на V-подібній частині підпори.

Переведення в робоче положення :

- Щоб повернутися до робочого положення, виконайте операції в зворотному порядку.

3.3 - Висувна платформа

Примітка : Не навантажуйте виносну частину для можливості легкого маневрування.

Переконайтеся, що дверцята або нижній зсувний поручень зачинені в правильному положенні.

Виконуйте операції висування та втягування виносної частини на пласкій, горизонтальній поверхні.

Щоб висунути платформу :

- Натисніть педаль (1), щоб розблокувати висувну платформу.

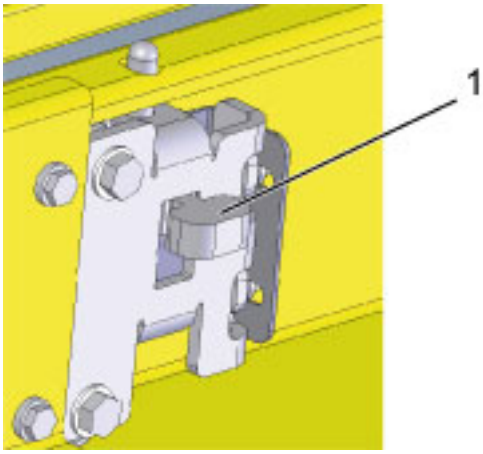

- При натисненій педалі (1) розгорніть огородження (2).
- Тримайте руки подалі від місць, в яких можливе защемлення.

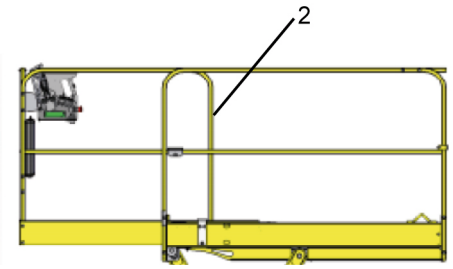

Переконайтеся, що виносна частина у заблокованому положенні. Пам'ятайте про положення виносної частини при переміщенні машини.

Щоб втягнути висувну платформу :

- Натисніть педаль (1) і потягніть огородження (2) всередину, в заблоковане положення.
- Відпустіть педаль.

B- Ознайомлення

3.4 - Нижній пульт керування

3.4.1 - Опис

Загальний вигляд

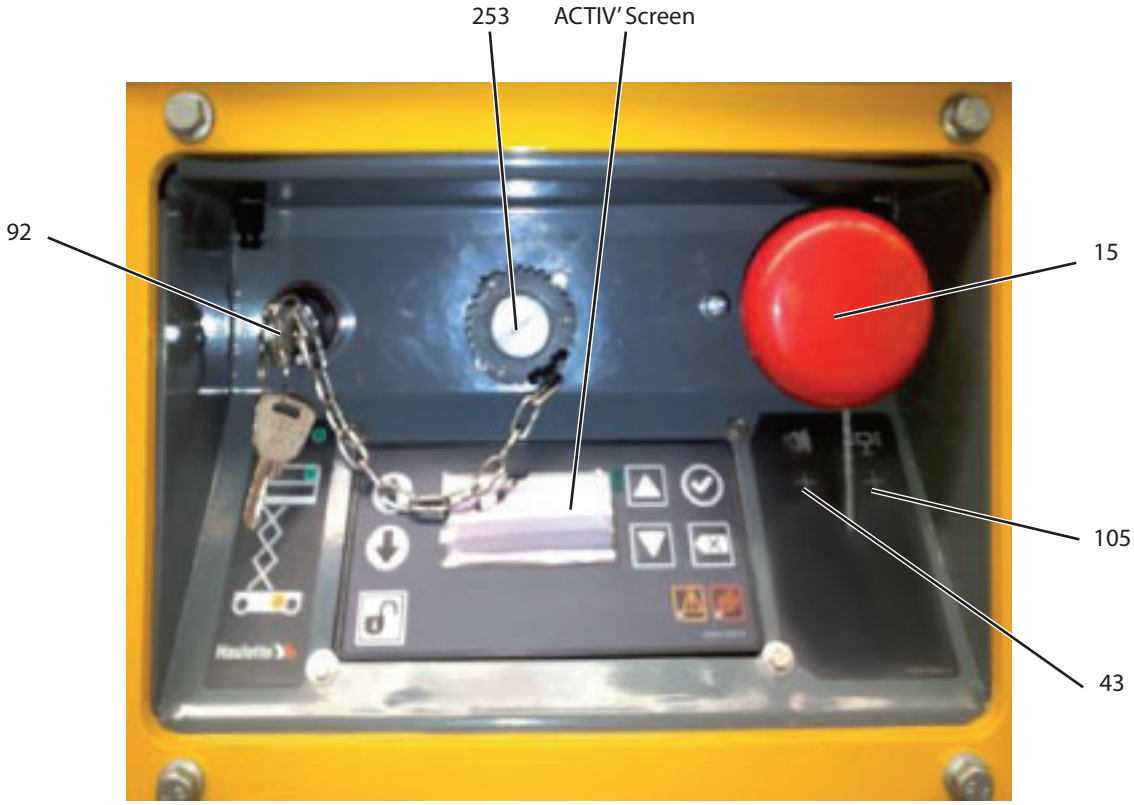

Органи керування та індикатори

Позначення	Опис	Функція
15	Кнопка аварійної зупинки	Відтиснута : Вмикання нижнього пульта керування
		Натиснута (деактивована) : Вимикання напруги
43	Тумблер звукового сигнала	Не використовується
92	Ключ-перемикач активації пульта()	Праворуч : Активація нижнього пульта керування
		У центрі : Вимкнення напруги
		Ліворуч : Активація верхнього пульта керування
105	Проблисковий маячок (Опція)	Вгору : Вмикання проблискового маячка
		Вниз : Вимикання проблискового маячка
253	Роз'єм для діагностичного обладнання	Підключення діагностичного обладнання (HaulotteDiag)

3.4.2 - HAULOTTE Activ'Screen

У момент запуску й під час роботи машини РК-дисплей "Activ'Screen", розташований на нижньому пульті керування, відображає в реальному часі стан функціонування машини.

HAULOTTE Activ'Screen

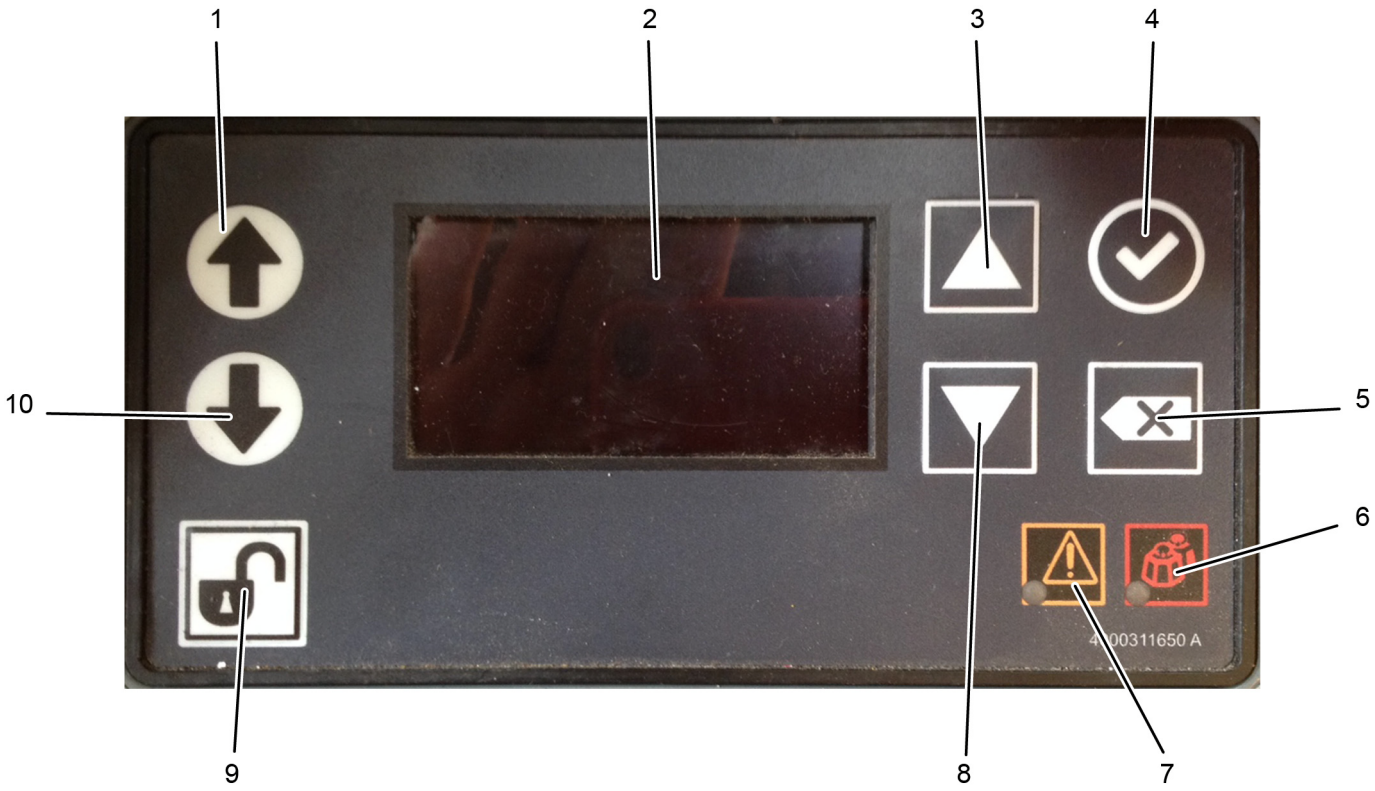

Органи керування та індикатори

Позначення	Опис	Функція
1	Керування підйомом платформи	Піднімання корзини (або платформи)
2	Рідкокристалічний екран	Індикація режиму роботи машини
3	Кнопка навігації	Навігація по меню для вибору функції - Переміщення вгору
4	Кнопка підтвердження	Підтвердження вибраної функції
5	Кнопка скасування	Повернення назад
6	Індикатор перевантаження корзини (або платформи)	Перевантаження корзини (або платформи)
7	Індикатор несправності машини	Світиться постійно в разі несправності машини
8	Кнопка навігації	Навігація по меню для вибору функції - Переміщення вниз
9	Кнопка активації	Натиснути і утримувати : Підтвердження рухів
10	Керування опусканням платформи	Опускання корзини (або платформи)

B- Ознайомлення

3.4.2.1 - Рідкокристалічний екран

Під час запуску :

У момент запуску з верхнього або нижнього пульта керування автоматично спрацьовує система контролю :

- Горизонтальні індикаторні смужки заповнюються.

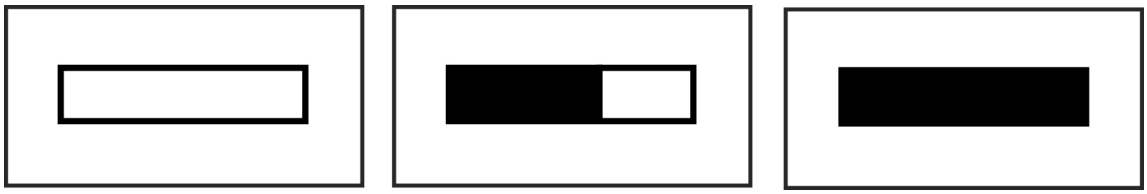

- Символи на головній сторінці відображають стан машини: машина готова до роботи.

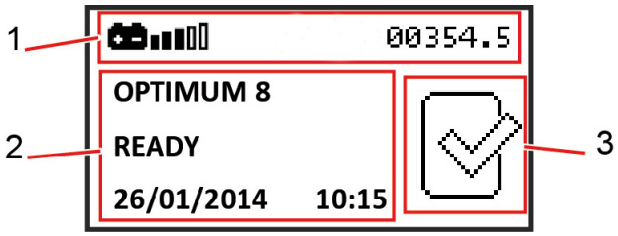

Символ	Значення
1	Інформаційні значки
2	Інформативний текст
3	Значок стану машини

Символ	Значення
	Стан акумулятора
	Технічнне обслуговування
	Збій / Аварійні сигнали
⧗00354.5	Лічильник годин

B- Ознайомлення

- Після натискання на ▼ ▲ :

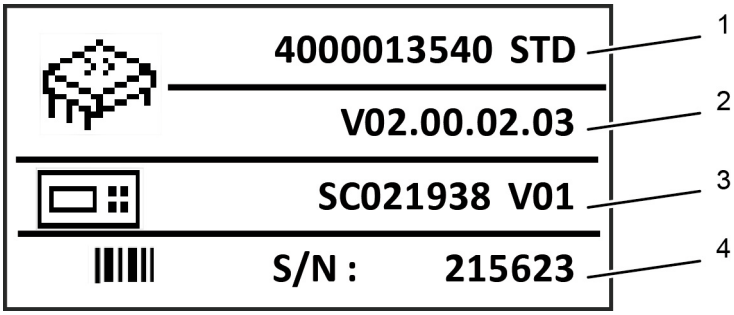

Символ	Значення
1	Код програмного забезпечення
2	Версія програмного забезпечення + Версія програмного забезпечення екрана + Версія екрана
3	Ідентифікатор екрана + Версія програмного забезпечення екрана
4	Відображення серійного номера машини

- Після повторного натискання на ▼ ▲
- Відкривається екран коду доступу - Для введення коду доступу див. посібник з технічного обслуговування

- Кнопка підтвердження активна лише тоді, коли код доступу відомий і введений - Щодо процедури використання кодів різного рівня доступу див. посібник з технічного обслуговування

B- Ознайомлення

Аварійні ситуації :

Індикація у відповідних випадках аварійних ситуацій - Див. приклади нижче

Ухил :

Перевантаження :

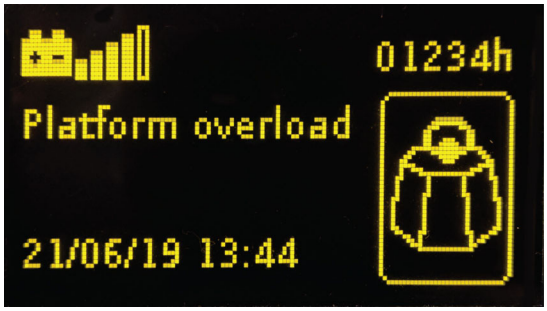

Слабкий заряд акумулятора :

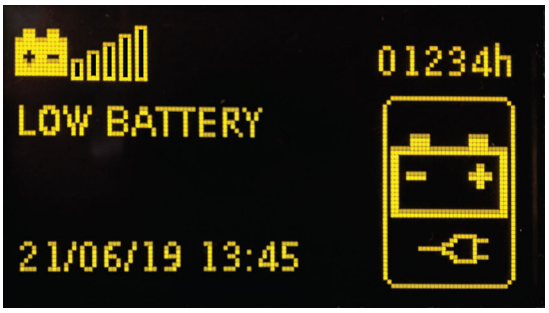

B- Ознайомлення

Заряджання акумулятора :

Зарядити акумулятор повністю.

Низький рівень води в акумуляторі :

Низький рівень води в резервуарі :

Наявність несправності :

B- Ознайомлення

3.5 - Верхній пульт керування

3.5.1 - Опис

Загальний вигляд

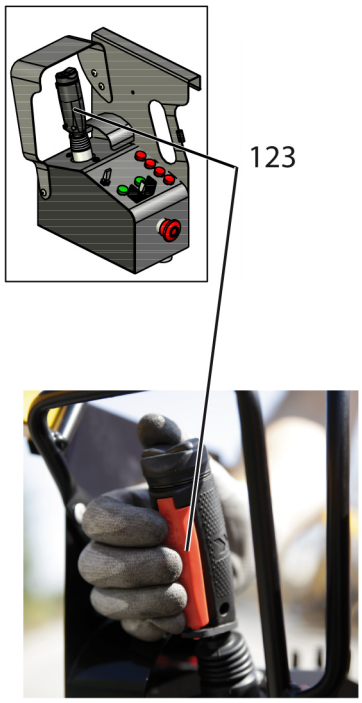

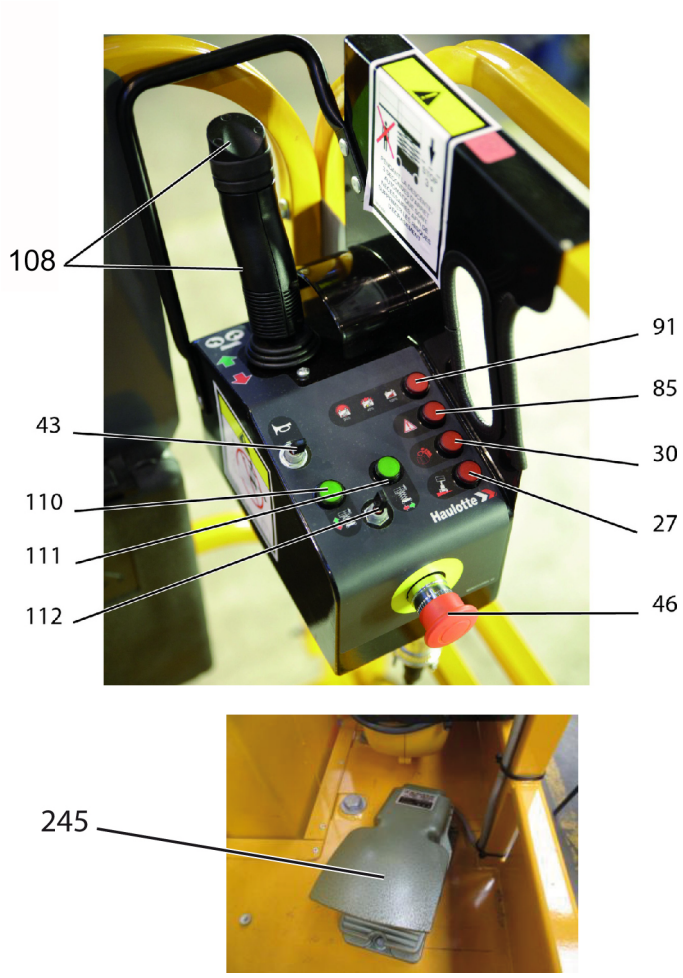

Органи керування та індикатори

Позначення	Артикул	Опис	Функція
27	HL800	Індикатор нахилу	Машина нахилена
30	HL802	Індикатор перевантаження	Перевантаження корзини
43	SA907	Тумблер звукового сигнала	Утримувати в верхньому положенні для увімкнення звукового сигналу
46	SB802	Кнопка аварійної зупинки	Відтиснута : Включення пульта на робочій платформі
			Натиснута (деактивована) : Вимикання напруги
85	HL903	Індикатор несправності	Машина несправна, нахилена або перевантажена

B- Ознайомлення

Позначення	Артикул	Опис	Функція
91	HL904	Індикатор рівня розряду акумуляторів	Акумулятори заряджені
			Миготить : Заряд акумуляторів складає менше 40 %
			Світиться безперервно : Заряд акумуляторів складає лише 20 %
108	SM901	Джойстик рухів	Вперед : Пересування вперед або піднімання корзини (або платформи)
			Назад : Пересування назад або опускання корзини (або платформи)
		Керування напрямом передньої осі	Натискання праворуч : Напрям праворуч
			Натискання ліворуч : Напрям ліворуч
110	HL420	Управління підйомом/спуском	Увімкнутий : Перемикач піднімання чи опускання активований
			Вимкнутий : Рух піднімання чи опускання не вибрано
111	HL100	Індикатор пересування	Увімкнутий : Перемикач пересування активований
			Вимкнутий : Рух пересування не вибраний
112	SA908	2-позиційний перемикач	Ліворуч : Піднімання й опускання корзини (або платформи)
			Праворуч : Поступальне переміщення
123	SA905	Кнопка активації	Утримується натиснутою : Підтвердження відповідної команди
			Натиснути і утримувати : Підтвердження рухів
			Натиснути і утримувати : Підтвердження рухів
			У відпущеному положенні : Зупинка дії відповідної команди
245	SB800	Педаль активації (Тільки для Японії)	Натиснути і утримувати : Підтвердження рухів

4 - Робочі характеристики

4.1 - Технічні характеристики

Користуйтеся таблицею, наведеною нижче, для пошуку машини Haulotte, що відповідає вашим потребам.

Примітка : Не замінюйте елементи, важливі для стабільності машини, такі як акумулятори або шини, елементами іншої ваги або з іншими технічними характеристиками. Це може негативно вплинути на стабільність машини.

Стандарти CE, AS, EAC, CSA і ANSI A92.20

Машина			OPTIMUM 8 - OPTIMUM 1931 E	
Характеристики - Розміри			**SI**	**Imp.**
Максимальна робоча висота			7,77 m	25 ft 6 in
Максимальна висота платформи			5,77 m	18 ft 11 in
Загальна маса			1590 kg	3505 lbs
Максимальна вантажопідйомність корзини			230 kg	500 lbs
Максимальна дозволена кількість осіб			Використання в приміщенні : 2 Використання назовні : 1	
Максимальна допустима швидкість вітру			Використання в приміщенні : 0 km/h Використання назовні : 45 km/h	Використання в приміщенні : 0 mph Використання назовні : 28 mph
Ручне зусилля			Використання в приміщенні : 400 N (90 lbf) Використання назовні : 200 N (45 lbf)	
Максимальний ухил			25 %	
Максимальний бічний нахил			1,5°	
Максимальний поздовжній нахил			3°	
Максимальне навантаження на колесо			960 kg	2120 lbs
Максимальний тиск на тверду поверхню			16,6 kg/ cm2	34100 lb/ft2
Швидкість пересування : • Максимальна швидкість машини в складеному положенні • Максимальна швидкість машини в розкладеному положенні			4,5 km/h 0,5 km/h	2.79 mph 0.3 mph
Максимальна тяглова швидкість під час руху накатом			4,5 km/h	2.79 mph
Зовнішній радіус повороту			1,5 m	4 ft 11 in
Внутрішній радіус повороту			1 m	3 ft 3 in
Джерело енергії - Електрика				
Стандарт	**Опція**	**Вага акумулятора**	**Напруга в системі**	**Ємність**
X		28 kg(62 lb)	24V	180Ah (C5)
	X	30 kg(66 lb)	24V	195Ah (C5)
	X	30 kg(66 lb)	24V	182Ah (C5)
Тільки для Японії				
X		32 kg(71 lb)	24V	170Ah (C5)
Тільки для Австралії				
X		28 kg(62 lb)	24V	185Ah (C5)
Місткість бака для гідравлічної рідини			6 l	1.6 gal US

4.2 - Робоча зона

OPTIMUM 8 - OPTIMUM 1931 E

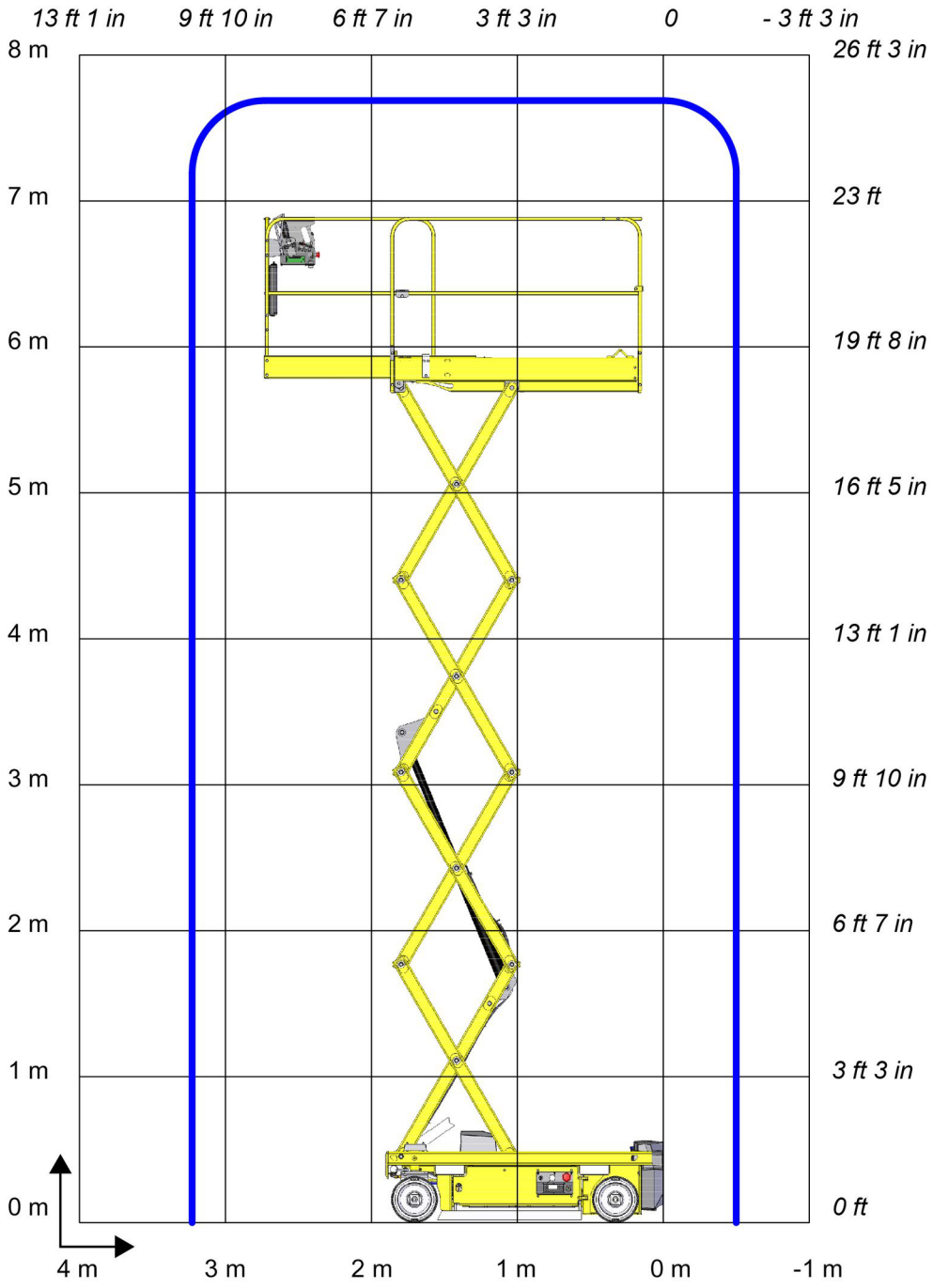

Notes

5 - Розташування і маркування наклейок

Стандарти CE, AS і EAC - 4000390350 L - OPTIMUM 8

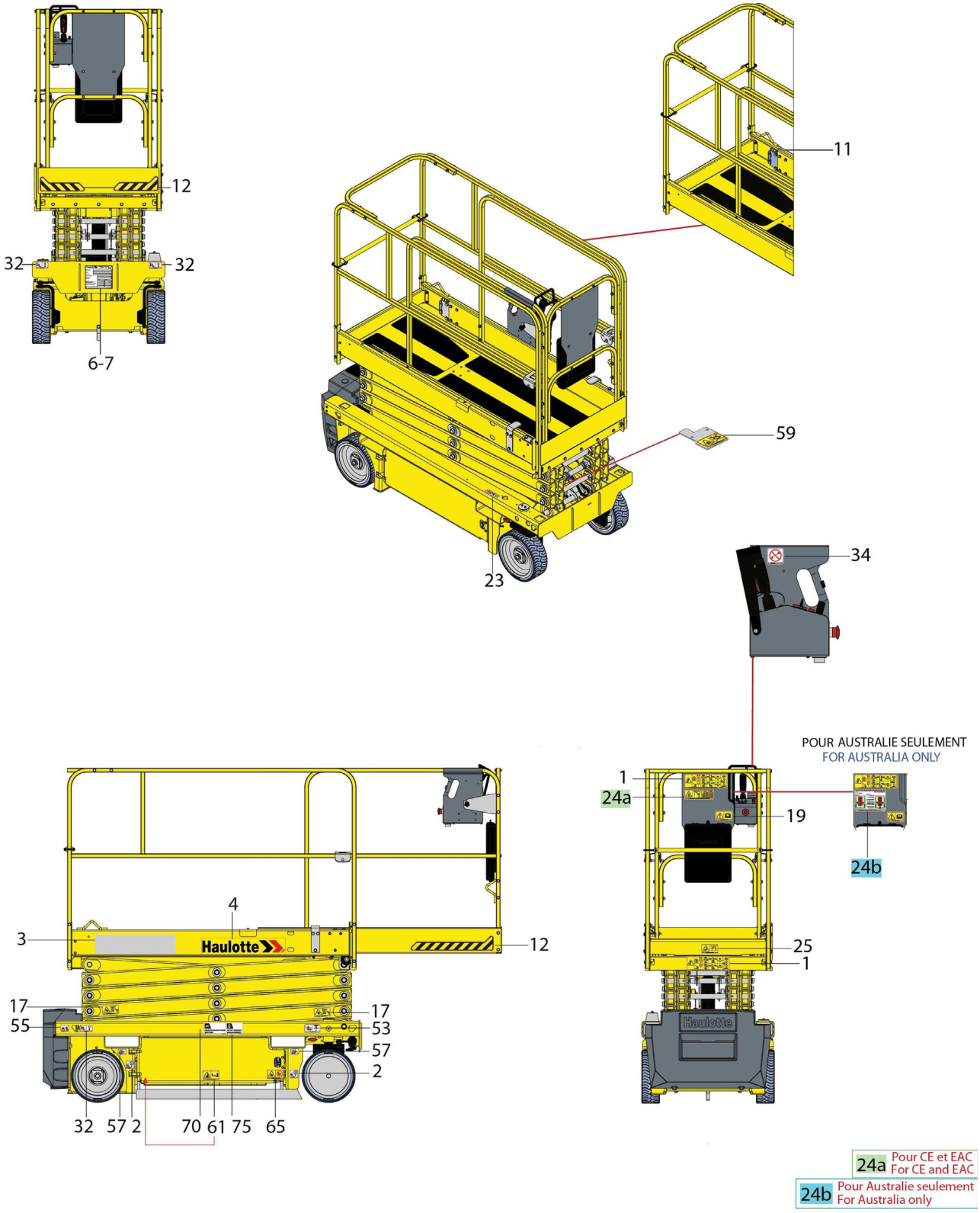

B- Ознайомлення

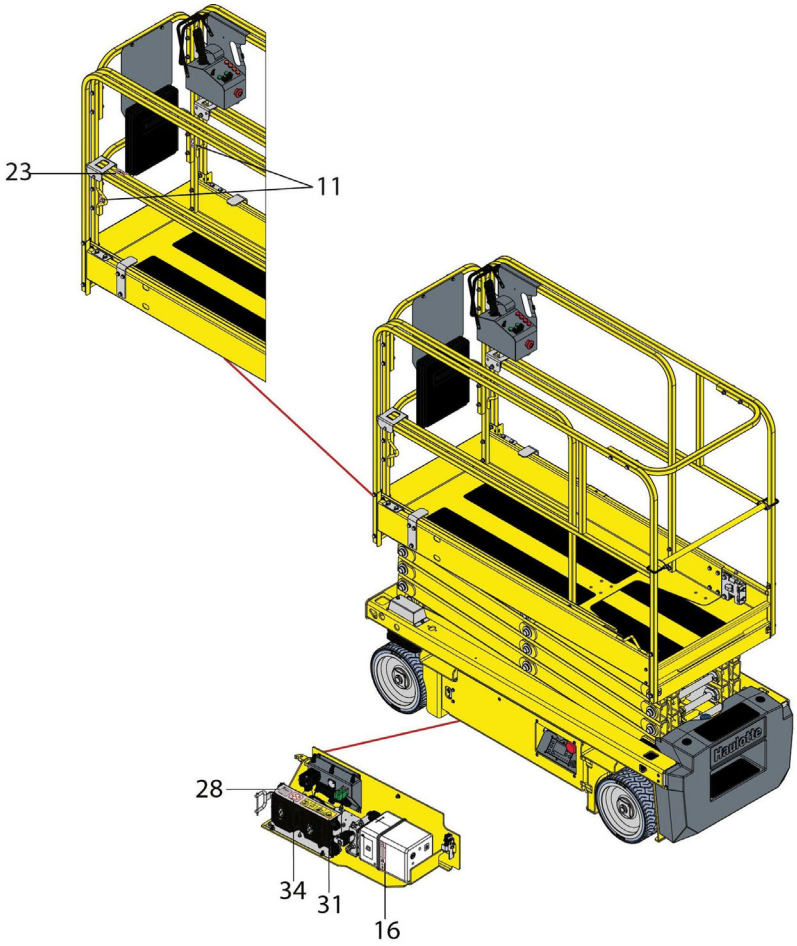

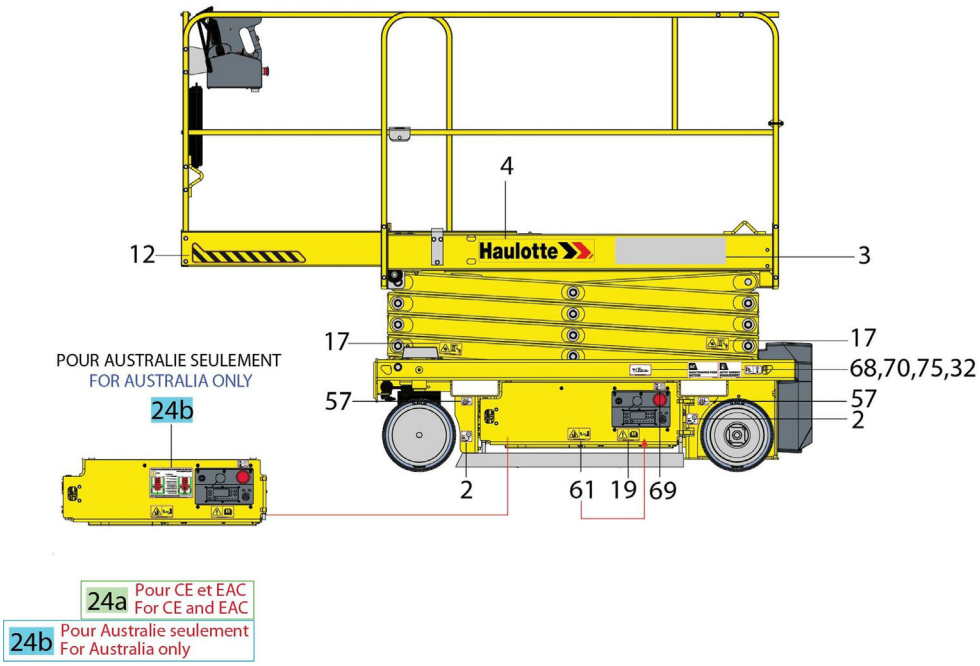

B- Ознайомлення

Стандарти CE, AS і EAC

Позначення	Опис	Кількість	OPTIMUM 8
1	Висота підлоги і вантаж	2	4001095310
2	Максимальний тиск у шинах - Навантаження на колесо	4	4001052010
3	Комерційна назва - Світла машина	2	3078146730
3	Комерційна назва - Темна машина	2	307P222270
4	Логотип HAULOTTE® - 500 x 100 - Світла машина	2	307P217080
4	Логотип HAULOTTE® - 500 x 100 - Темна машина	2	307P224740
4	Логотип HAULOTTE® - 500 x 100 - Червона машина	2	307P220360
6	Табличка виробника	1	4000700140
11	Місце кріплення захисного спорядження	3	4001052020
12	Ризик для обладнання - Жовта і чорна клейка стрічка	2	4001052030
12	Ризик для обладнання - Жовта і чорна клейка стрічка	2	4001052040
16	Високий і низький рівень оливи	1	4001052060
17	Розчавлення тіла	4	4000244370
19	Правила експлуатації	2	4001052090
23	Розчавлення тіла - Напрям пересування	2	4001052100
24a	Небезпека враження електричним струмом	2	Тільки для стандартів CE і EAC : 4001052120
24b	Небезпека враження електричним струмом	2	Лише для стандарту AS : 4001052140
25	Розчавлення тіла - Закриття поручня	1	4001052150
28	Не міняти місцями	1	4000504670
31	Відпускання гальм	1	4001052170
32	Точки анкерного кріплення - Тяга	4	4001052180
34	Ризик враження електричним струмом - Викид води	2	4001052200
53	Місце аварійного спуску	1	4001052210
55	Зарядний пристрій - 240 V	1	4001052220
57	Пази для вил автонавантажувача	4	4001052230
59	Безпека ножиць	1	4001052240
61	Розчавлення тіла	2	4001052260
65	Небезпека виникнення пожежі	1	4001052270
68	Висота підчас транспортування	1	4001052280
69	Вимикач акумулятора	1	4000420660
70	Інформація - AC MAINTENANCE-FREE MOTORS - Світла машина	2	4001053450
70	Інформація - AC MAINTENANCE-FREE MOTORS - Темна машина	2	4001053500
75	Інформація - ACTIV' ENERGY MANAGEMENT - Світла машина	2	4001053460
75	Інформація - ACTIV' ENERGY MANAGEMENT - Темна машина	2	4001053510

Notes

B- Ознайомлення

Стандарти ANSI і CSA - 4000427210 K - OPTIMUM 1931 E

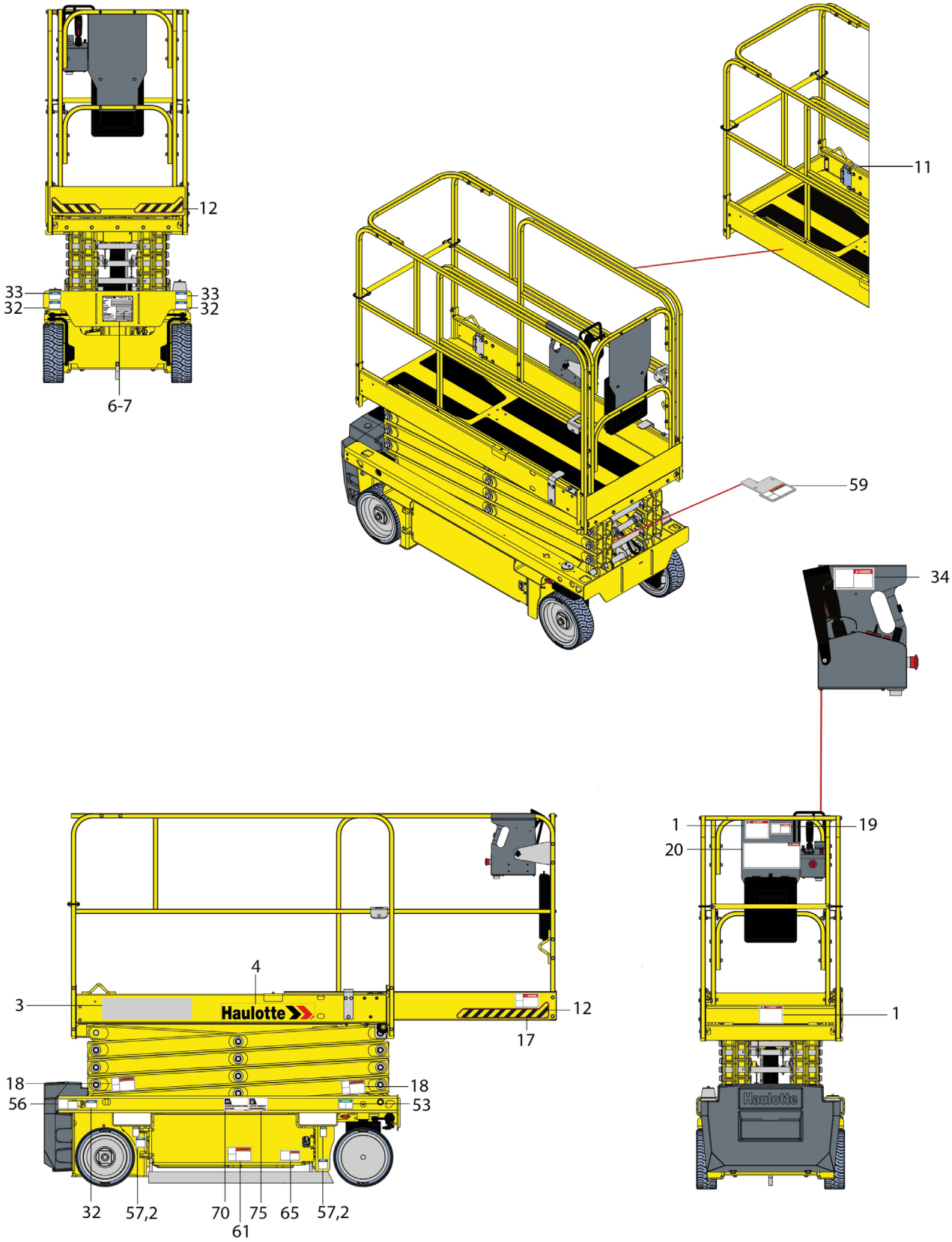

B- Ознайомлення

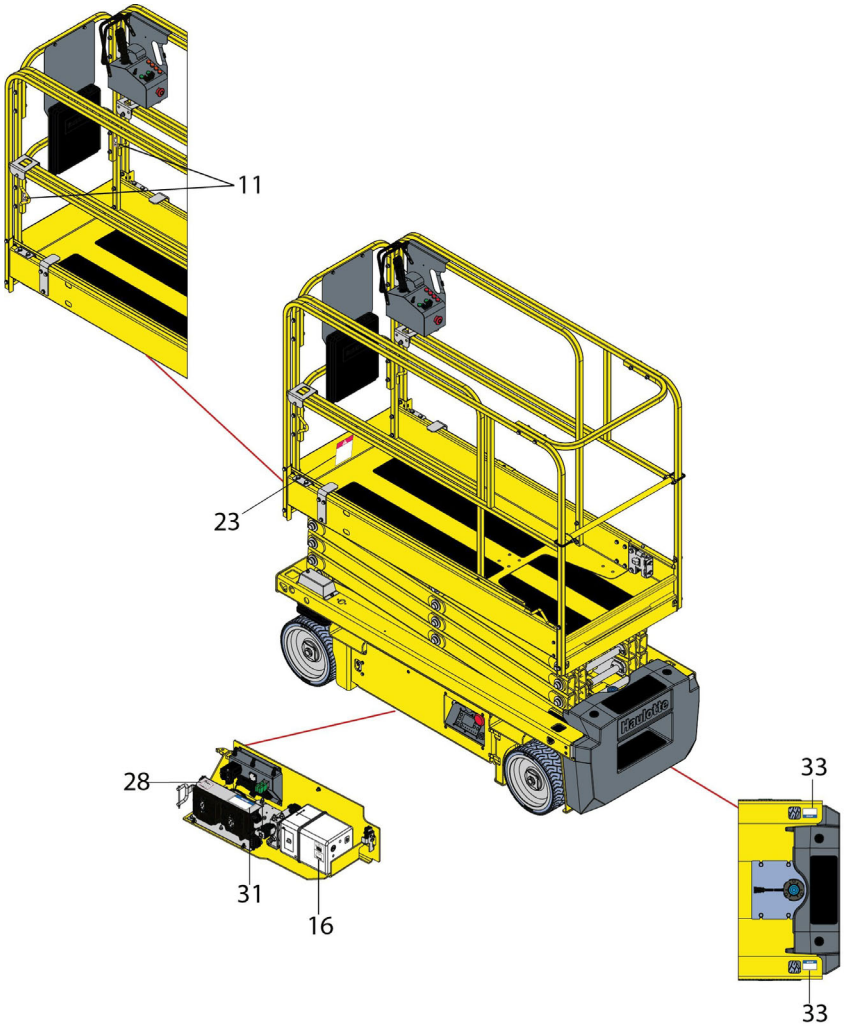

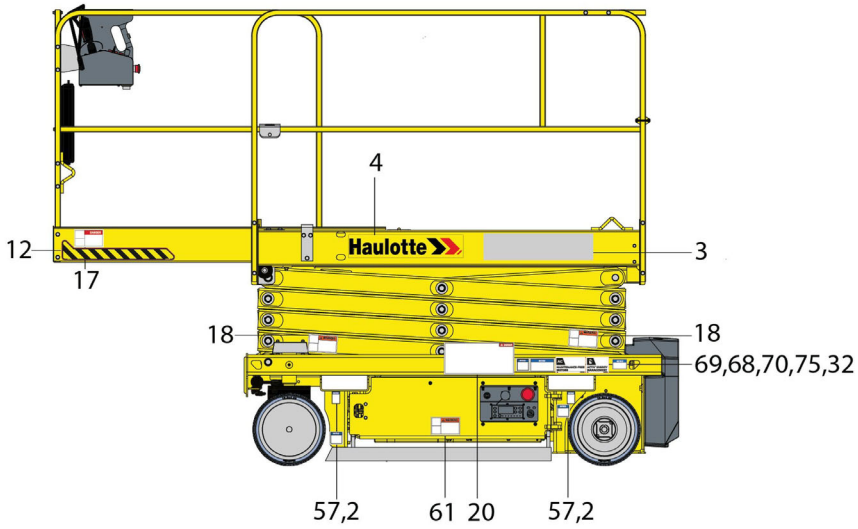

Стандарти ANSI і CSA

Позначення	Опис	Кількість	OPTIMUM 1931 E
1	Висота підлоги і вантаж	2	4000706390
2	Максимальний тиск у шинах - Навантаження на колесо	4	4000761670
3	Комерційна назва - Світла машина	2	4000504010
3	Комерційна назва - Темна машина	2	4000504020
4	Логотип HAULOTTE® - 500 x 100 - Світла машина	2	307P217080
4	Логотип HAULOTTE® - 500 x 100 - Темна машина	2	307P224740
4	Логотип HAULOTTE® - 500 x 100 - Червона машина	2	307P220360
6	Табличка виробника	1	4000700150
11	Місце кріплення захисного спорядження	3	4001052020
12	Ризик для обладнання - Жовта і чорна клейка стрічка	2	4001052030
12	Ризик для обладнання - Жовта і чорна клейка стрічка	2	4001052040
16	Високий і низький рівень оливи	1	307P221060
17	Розчавлення тіла	2	Англійською : 4000130190 Французькою : 4000130200 Іспанською : 4000130210
18	Ушкодження рук - Защемлення рук	4	Англійською : 4000024770 Французькою : 4000067710 Іспанською : 4000086490
19	Правила експлуатації	1	4000025140
20	Правила експлуатації	2	Англійською : 4000243670 Французькою : 4000243680 Іспанською : 4000243690
28	Не міняти місцями	1	4000504670
31	Відпускання гальм	1	4000361570
32	Точки анкерного кріплення - Тяга	4	4000027310
33	Точки анкерного кріплення - Підйомні кільця	4	4000027330
34	Ризик враження електричним струмом - Викид води	2	4001052200
53	Аварійне опускання	1	4000227200
56	Зарядний пристрій - 110 V	1	4000419150
57	Пази для вил автонавантажувача	4	3078143830
59	Безпека ножиць	1	Англійською : 4000024850 Французькою : 4000068070 Іспанською : 4000086500
61	Розчавлення тіла	2	Англійською : 4000024780 Французькою : 4000067700 Іспанською : 4000086480
65	Небезпека виникнення пожежі	1	Англійською : 4000025030 Французькою : 4000068120 Іспанською : 4000086550
68	Висота підчас транспортування	1	4000417380
69	Вимикач акумулятора	1	4000420660
70	Інформація - AC MAINTENANCE-FREE MOTORS - Світла машина	2	4001053450
70	Інформація - AC MAINTENANCE-FREE MOTORS - Темна машина	2	4001053500
75	Інформація - ACTIV' ENERGY MANAGEMENT - Світла машина	2	4001053460
75	Інформація - ACTIV' ENERGY MANAGEMENT - Темна машина	2	4001053510

Notes

C- Перевірка перед введенням в експлуатацію

1 - Рекомендації

Менеджер компанії, відповідальний за введення машини в експлуатацію, повинен слідкувати за тим, щоб машина могла виконувати необхідну роботу, тобто, щоб машина могла здійснювати операції у повній безпеці та у відповідності до цього посібника з експлуатації. Всі керівники підприємства, відповідальні за операторів машин, повинні знати чинні місцеві норми та правила країни, в якій буде експлуатуватися машина, а також забезпечувати їх виконання.

Перед будь-яким використанням машини ознойомтеся з попередніми розділами. Переконайтеся, що вам зрозумілі такі розділи :

- Правила техніки безпеки.
- Відповідальність оператора.
- Опис і принцип роботи машини.

2 - Оцінка робочої зони

Перед виконанням будь-яких операцій необхідно переконатися в тому, що машина відповідає виконуваній роботі та робочому середовищу :

- Виконайте розширену перевірку на місці, щоб ідентифікувати всі потенційні ризики в робочій зоні.
- Вжийте всіх необхідних заходів, щоб уникнути зіткнень з іншими транспортними засобами в робочій зоні.

Переконайтеся, :

- Метеорологічні умови (вітер, дощ) дозволяють використовувати машину.
- Поверхня землі витримує машину і не була пошкоджена внаслідок несприятливих метеорологічних умов.

- Переконайтеся в тому, що отримані всі необхідні дозволи для роботи з машиною на відповідному об'єкті (наприклад: хімічні заводи).
- Визначте план порятунку для всіх ризиків, в тому числі ризиків падіння та защемлення.

C- Перевірка перед введенням в експлуатацію

3 - Перевірки і функціональні випробування

3.1 - Щоденна перевірка

Кожного дня, перед початком нової робочої зміни і після кожної заміни оператора машина має пройти візуальну перевірку та функціональне випробування.

- **Заборонено користуватися пошкодженою корзиною або в разі виявлення несправності.**
- **Якщо під час огляду навпроти якогось елемента ставиться позначка в клітинці "Ні", про таку машину треба повідомити та вилучити її з експлуатації.**
- **Не використовуйте машину, доки всі її складові частини не будуть відрегульовані й визнані безпечними для роботи.**

У разі послаблення кріплень деталей див. таблицю значень моментів затягування в посібнику з технічного обслуговування.

У разі виявлення витоків замініть деталі перед використанням.

У разі наявності деформацій конструкційних елементів (тріщин, розламів зварних швів, облуплення фарби) замініть ці деталі перед використанням.

Приклади розламів зварних швів

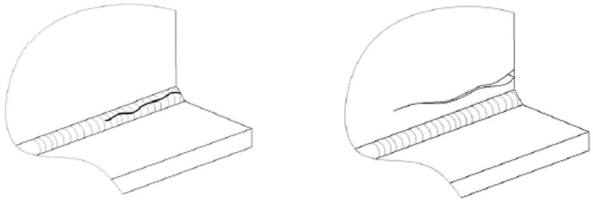

Радимо щоденно заповняти й архівувати ці формуляри.

Кожна дія ілюструється у звіті про результати перевірки відповідно до таких символів.

Використовуйте детальну програму, викладену нижче.

	Зливання		Промащення-Змащування		Затягування
	Рівень		Систематична заміна		Функціональні налаштування / Контроль / Чищення
	Візуальна перевірка		Перевірка випробуванням		

Серійний номер : Відпрацьовані години : Номер договору з HAULOTTE Services® : Номер запису й виконання робіт : Дата : Назва :	Модель : Підпис :

C- Перевірка перед введенням в експлуатацію

OPTIMUM 8 - OPTIMUM 1931 E

Haulotte	Сторінка або відповідна процедура	Щоденно	OK	NOK	Усунуто	Коментарі
Вузол шасі : Колеса, редуктори, система кермування та колісні цапфи						
Перевірте стан коліс і шин						
Почистити полози						
Акумулятори						
Перевірте стан акумулятора						
Перевірити функціонування механізму блокування бака двигуна						
Гідравлічна система: олива, фільтри, шланги						
Перевірте рівень гідравлічної оливи (Долити в разі необхідності ; Машина в складеному положенні)						
Перевірте індикатор забруднення гідравлічного фільтра високого тиску (замінити в разі забруднення)						
Перевірте наявність витоків, деформацій чи пошкоджень шлангів, блоків і насосів, муфт, гідроциліндрів, бака						
Платформа						
Перевірити закриття й автоматичне блокування входу до корзини						
Перевірити наявність тріщин або пошкоджень у точках кріплення захисного спорядження						
Почистити виносну частину платформи						
Перевірити швидкі кріплення і правильність встановлення захисної огорожі						

C- Перевірка перед введенням в експлуатацію

Haulotte	Сторінка або відповідна процедура	Щоденно	OK	NOK	Усунуто	Коментарі
Загальна інформація						
Перевірте наявність, чистоту й розбірливість таблички виробника, наклейок з техніки безпеки, посібників з експлуатації та технічного обслуговування						
Перевірте чистоту й розбірливість пультів керування						
Перевірити закриття й блокування захисних панелей (шасі, башти, верхнього пульта)						
Перевірте справність джгутів, кабелів і електричних з'єднувачів						
Перевірте наявність сторонніх шумів і уривчастих рухів						
Перевірте наявність видимих пошкоджень чи слідів зносу						
Перевірте наявність тріщин, розламів зварних швів та облуплення фарби на конструкції						
Перевірте наявність усіх різьбових кріплень і їхній стан						
Перевірте наявність деформацій, тріщин, розламів осьових упорів, кілець і осей						
Перевірте наявність сторонніх предметів у шарнірних з'єднаннях і зсувних елементах						
Запобіжні пристрої						
Перевірити роботу органів керування на верхньому й нижньому пультах: джойстиків, вимикачів, сенсорних кнопок, звукового сигнала, аварійної зупинки, екранів та індикаторів						
Перевірити наявність візуальних та звукових аварійних сигналів						
Перевірити роботу системи контролю нахилу						
Перевірити роботу системи екстреного опускання						
Перевірити роботу системи контролю навантаження - Калібрувати в разі необхідності						

4 - Функціональний контроль безпеки

Для захисту оператора і машини системи безпеки блокують будь-який рух машини, який протирічить її робочим обмеженням. Коли системи безпеки активовані, машина є непорушною, будь-який додатковий рух блокується.

Оператор повинен бути ознайомлений з цією технологією і розуміти, що в таких випадках ідеться не про несправність, а про те, що машина досягла своїх робочих обмежень.

Підйомники обладнані двома пультами керування, які дозволяють операторам користуватися машиною в повній безпеці. Додатковий пристрій (аварійна ручка), розташований на шасі, передбачений для виконання екстреного опускання машини. Кожний пульт керування обладнаний кнопкою аварійної зупинки, яка в разі активації вимикає всі рухи.

Наступна перевірка містить опис використання машини та необхідних спеціальних органів керування.

Ручки перемикання швидкості на нижньому й верхньому пультах керування працюють як перемикачі активації.

Щодо розташування й опису цих органів керування : див. підрозділи B 3.2 і D 2 - про нижній пульт керування та B 3.3 і D 3 - про верхній пульт керування.

4.1 - Операції з кнопками аварійної зупинки

Кнопка аварійної зупинки на нижньому пульті керування

Крок	Дія
1	Відтисніть кнопку аварійної зупинки (15) на землі.
2	Поверніть перемикач увімкнення пульта (92) вправо, щоб активувати нижній пульт керування. Вмикаються індикатори.
3	Натисніть на кнопку аварійної зупинки (15). Індикатори вимикаються.

Кнопка аварійної зупинки на верхньому пульті керування

Крок	Дія
1	Відтисніть кнопку аварійної зупинки (46).
2	Поверніть перемикач увімкнення пульта (92) вліво, щоб активувати верхній пульт керування. Вмикаються індикатори.
3	Натисніть на кнопку аварійної зупинки (46). Індикатори вимикаються.

4.2 - Активація органів керування

Перемикач активації повинен бути увімкнений для розблокування усіх рухів.

Система ключа-перемикача активації залежить від конфігурації машини та передбачає наявність одного з таких елементів :

- Кнопка на джойстику пульта керування на платформі.
- Педаль у корзині (Опція).
- Перемикач активації на ACTIV'Screen на нижньому пульті керування.

C- Перевірка перед введенням в експлуатацію

4.3 - Датчик несправності

Машина обладнана вбудованою системою виявлення несправностей, яка вказує операторові на наявність збою в роботі.

Несправність визначається за допомогою коду несправності.

Код несправності відображається на нижньому пульті керування.

Залежно від типу несправності машина переходить у АВАРІЙНИЙ РЕЖИМ роботи, деякі рухи заблоковані з міркувань безпеки оператора.

Забороніть експлуатацію машини до усунення несправності.

4.3.1 - Тестування звукових сигнальних пристроїв (зумерів)

На нижньому пульті керування

Крок	Дія
1	Відтисніть кнопки аварійної зупинки (15) на нижньому пульті керування і (46) на пульті керування на платформі
2	Поверніть ключ-перемикач активації пульта (92) ліворуч або праворуч, щоб активувати пульт. Лунає звуковий сигнал.

4.4 - Система виявлення перевантаження

Якщо навантаження на платформу перевищує максимально допустиме, рух буде неможливим.

На верхньому і нижньому пультах керування оператор чує сигнал звукового попереджувального пристрою і бачить роботу індикаторів.

Щоб повернути машину в режим нормального використання, зменшіть вагу корзини, поки її навантаження не стане нижчим за максимально допустиме.

Примітка : Перевантаження також може бути виявлено в разі контакту вантажу з перешкодою під час підйому. У цьому випадку, щоб вивільнити вантаж, його можна опустити.

C- Перевірка перед введенням в експлуатацію

4.5 - Система обмеження нахилу

З будь-якого пульта керування звуковий сигнальний пристрій повідомляє оператора, що машина не в складеному стані й знаходиться на схилі, кут якого перевищує допустимий.

Примітка : Датчик нахилу активується лише тоді, коли машина не перебуває в складеному стані.

Коли машина знаходиться на нахилі, що перевищує максимально дозволений, і машина не в складеному стані :

- Команди ПОСТУПАЛЬНОГО РУХУ і ПІДНІМАННЯ неактивні.

Всі швидкості зменшені.

У цьому разі необхідно перевести машину в повністю складене положення, потім вирівняти машину горизонтально на пласкій поверхні перед здійсненням операцій піднімання.

Для перевірки горизонтальності датчика нахилу виконайте такі етапи :

Щоденна перевірка

Крок	Дія
1	Встановіть машину в складеному стані на схилі, крутизна якого перевищує дозволений кут нахилу (Див. пункт Підрозділ B 4.1 Технічні характеристики).
2	Впевніться, що індикатори нахилу світяться (27).

4.6 - Обмеження швидкості пересування

Швидкість поступального переміщення є пропорційною сигналові керування до досягнення максимальної швидкості (машина в нижньому положенні)

Крім складеного положення, дозволено рух лише з мінімальною швидкістю (ця швидкість запрограмована для машини за промовчанням).

4.7 - Електронний варіатор швидкості

Машини обладнані 2 електронними варіаторами швидкості, запрограмованими на кожну функцію, яка контролює потужність кожного двигуна.

Не переставляйте варіатори з однієї машини на іншу.

4.8 - Гальмівна система машини

У разі вимкнення електропостачання машина автоматично зупиняється.

Робочі характеристики можуть погіршуватися в таких випадках :

- Опускання нерівним ухилом.
- Знос шин.
- Мокрий або в'язкий ґрунт.

Переконайтеся, що гальма спрацюовують автоматично, коли джойстик керування пересуванням перемикається на нейтраль.

C- Перевірка перед введенням в експлуатацію

4.9 - Розгальмування колісних приводів

При кожній команді поступального переміщення подається електроживлення для відпускання гальм.

4.10 - Система захисту від вибоїн

Машину оснащено пристроями проти вибоїн, що розміщуються під шасі і автоматично розгортаються, коли платформа не є в складеному стані.

Впевніться, що система не має жодних пошкоджень і що вона розгортається, коли платформа піднята.

4.11 - Вбудований зарядний пристрій

Акумулятор починає заряджатися, щойно зарядний пристрій підключається до зовнішнього джерела живлення.

Коли блок акумулятора заряджається від зовнішнього джерела живлення, електрична система машини автоматично деактивується.

4.12 - Система антизащемлення при опусканні

Пристрій сповіщення людей на землі в разі небезпеки защемлення :

- Між підйомними механізмами.
- Під висувною платформою.

Цей пристрій спрацьовує автоматично між верхнею межею транспортного положення і нижнім положенням (Див. пункт Поступальна швидкість).

Для всіх версій, команда опускання з верхнього і нижнього пультів керування :

- Сповільнення переміщення донизу та подача звукового сигналу.

Стандарт CE, керування опусканням з верхнього пульта керування :

- Рух перервано протягом щонайменше 3 секунд при граничній висоті транспортного положення.

D- Правила експлуатації

1 - Експлуатація

1.1 - Вступ

Користуватися корзиною може лише персонал з відповідними підготовкою і допусками.

Перед використанням :

- Прочитайте, засвойте та виконуйте всі інструкції та заходи безпеки з цього посібника стосовно підйомника.
- Ознайомтеся з усіма застосовними місцевими нормами, переконайтеся, що зрозуміли їх і дотримуйтеся їхніх вимог.
- Ознайомтеся з машиною для забезпечення належного використання всіх органів керування й аварійних систем.

1.2 - ФУНКЦІОНУВАННЯ НИЖНЬОГО ПУЛЬТА КЕРУВАННЯ

- Вмикання та вимикання електроживлення машини здійснюється за допомогою ключа-вимикача (92).
- Активація пульта керування здійснюється переведенням перемикача активації пульта (92) у потрібне положення.
- Нижній пульт керування увімкнений і активний, лише коли :
  - Не натиснута кнопка аварійної зупинки на нижньому пульті керування.
  - На машину подається напруга.
  - Вибраний нижній пульт керування.
- Кнопка аварійної зупинки є на кожному пульті керування, у натиснутому положенні вона відповідає за блокування всіх рухів.

ПРИМІТКА : НАТИСНУТА КНОПКА АВАРІЙНОЇ ЗУПИНКИ НЕ ВИМИКАЄ ГОЛОВНЕ ДЖЕРЕЛО ЖИВЛЕННЯ МАШИНИ.

- Перемикач активації (9) потрібно активувати й утримувати для можливості виконання одного або декількох рухів. Якщо перемикач активації (9) утримується без вибору руху понад 8 s, він автоматично деактивується.
- Відпускання перемикача активації (9) під час виконання руху призводить до зупинки всіх рухів. Зупинка рухів відбувається поступово. Якщо перемикач активації знову активується, рух не поновлюється. Він може розпочатися знову лише після переведення перемикача на нейтраль.
- Усі вимикачі й джойстики, які керують рухом, після відпускання автоматично повертаються на нейтраль.
- Нижній пульт керування використовується для виконання операцій з технічного обслуговування та лише в екстрених випадках. Див. пункт Підрозділ D 4.2 Порятунок оператора в корзині.

D- Правила експлуатації

- Стан вимикачів автоматично перевіряється в момент вмикання живлення і контролюється в момент кожного запуску. Вимикач можна використовувати лише після переведення на нейтраль. Вимикачі, що не підлягають контролю :
  - Проблисковий маячок (якщо машина обладнана)

Звуковий сигнал (зумер) лунає за таких умов :

- Перевантаження (якщо машина обладнана).
- Машина в складеному положенні перебуває на схилі з ухилом, що перевищує допустимий.
- Опція рухів.
- Індикатори / Cluster : Усі індикатори перевіряються в момент вмикання живлення машини

1.3 - ФУНКЦІОНУВАННЯ ВЕРХНЬОГО ПУЛЬТА КЕРУВАННЯ

- Верхній пульт керування може використовуватися, лише якщо :
  - Кнопки аварійної зупинки на всіх пультах не натиснуті (верхній і нижній пульти).
  - Живлення машини було увімкнене з нижнього пульта керування.
  - Вибір верхнього пульта керування було здійснений з нижнього пульта керування.
- Для керування рухом несправний джойстик у розрахунок не береться. Якщо ця несправність усувається, рух знову дозволений.
- Кнопка аварійної зупинки є на кожному пульті керування. У натиснутому стані вона зупиняє всі рухи.
- Перемикач активації (123) або педаль активації передбачені в корзині (245). Вони повинні бути активовані для можливості виконання одного або декількох рухів. Якщо перемикач активації утримується понад 8 секунд без вибору руху, виконання руху скасовується. Перемикач активації потрібно відпустити (перезавантажити) перед запуском іншої команди руху.
- Відпускання перемикача активації (123) або педалі активації в корзині (245) під час виконання руху припиняє всі інші рухи. Зупинка рухів відбувається поступово. Він може розпочатися знову лише після переведення перемикача на нейтраль.
- Усі вимикачі й джойстики, які керують рухом, після відпускання автоматично повертаються на нейтраль.
- Стан вимикачів і джойстиків автоматично перевіряється в момент вмикання живлення. Вимикач або джойстик можна використовувати лише після переведення на нейтраль.

Звуковий сигнал (зумер) лунає за таких умов :
- Перевантаження.
- Машина в розкладеному положенні перебуває на схилі з ухилом, що перевищує допустимий.
- Індикатори - Усі індикатори перевіряються
  - В момент вмикання живлення машини.

Під час маневрування на ухилі :
- **Завжди орієнтуйте машину в напрямку ухилу.**
- **Повністю складіть машину.**
- **Не спускайтесь ухилом на великій швидкості.**
- **Не пересувайтеся з великою швидкістю вузькими або захаращеними ділянками.**

2 - Нижній пульт керування

2.1 - Запуск і зупинка машини

- Переконайтеся, що кнопки аварійної зупинки (15) і (46) на верхньому і нижньому пультах управління відтиснуті.
- Поверніть ключ-перемикач активації пульта (92) праворуч, щоб активувати нижній пульт керування.

Щоб зупинити машину з нижнього пульта керування :
- Переведіть ключ-перемикач активації пульта (92) в центральне положення.
- Натисніть на кнопку аварійної зупинки (15).

Примітка : Activ'Screen автоматично перемикається в режим очікування після тривалого простою. Щоб увімкнути Activ'Screen знову, поверніть перемикач із ключем у положення OFF, потім дотримуйтесь процедури запуску.

2.2 - Керування рухами

Навіть на малих швидкостях здійснюйте керування з обережністю.

Примітка : Відпускання перемикача активації призводить до зупинки всіх рухів.

Команди на нижньому пульті керування (аварійний пульт)

Керування		Дія
Піднімання й опускання корзини (або платформи)	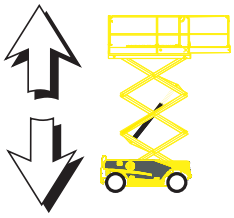	Натисніть перемикач піднімання й опускання корзини (або платформи) (106) вгору, щоб підняти корзину (або платформу).
		Натисніть перемикач піднімання й опускання корзини (або платформи) (106) вниз, щоб опустити корзину (або платформу).
Аварійне опускання / Зупинка аварійного опускання корзини (або платформи)		Потягніть ручку (C107) для аварійного опускання корзини (або платформи).
		Відпустіть ручку (C107) для зупинки аварійного опускання корзини (або платформи).

Після виконання аварійних операцій складіть звіт про несправність.

Ручка ремонтного обслуговування

Примітка : Використання ручки аварійного опускання негайно активує опускання корзини (або платформи).

ЗАВЖДИ перевіряйте наявність перешкод (обладнання чи людей) навколо машини, які можуть завадити опусканню.

2.3 - Додатковий контроль за допомогою нижнього пульта керування

На машинах, обладнаних проблисковим маячком :

- Переведіть перемикач проблискового маячка (105) вгору, щоб увімкнути маячок.
- Переведіть перемикач проблискового маячка (105) вниз, щоб вимкнути маячок.

3 - Верхній пульт керування

3.1 - Запуск і зупинка машини

Запуск машини :

З нижнього пульта керування :

- Кнопка аварійної зупинки на нижньому пульті керування повинна бути в положенні ON (відтиснутою/активованою).
- Поверніть ключ-перемикач активації пульта (92) ліворуч, щоб активувати верхній пульт керування.

З верхнього пульта керування :

- Відтисніть кнопку аварійної зупинки (46).

Зупинка машини :

- Натисніть на кнопку аварійної зупинки (46).

Примітка : Activ'Screen автоматично перемикається в режим очікування після тривалого простою. Щоб увімкнути Activ'Screen знову, натисніть кнопку аварійної зупинки та виконайте процедуру запуску.

3.2 - Керування пересуванням і напрямком

Для керування напрямком і поступальним переміщенням :

- Переведіть перемикач 2 положень (112) вправо.
- Почне світитися індикатор (111) поступального переміщення.
- Одночасно активуйте джойстик поступального переміщення (108) і утримуйте натиснутим пускову кнопку джойстика (команда активації (123)).

Примітка : Тільки для Японії - Для активації функції необхідно одночасно задіяти команду активації (123) і педаль активації (245).

Примітка : Тільки для Японії - Обмеження поступального руху та напрямку у верхньому положенні, залежно від обраного варіанту, як показано нижче :

- OFF-Функції поступального переміщення і напрямку дозволені на повній висоті.
- ON якщо > 0.5 m (1.6 ft) - Функції поступального переміщення і напрямку відключені
- ON якщо > 1.5 m (5.0 ft) - Функції поступального переміщення і напрямку відключені

Примітка : Швидкості пересування та підйому пропорційні положенню джойстика. Рух джойстика повністю вперед збільшує швидкість, назад - зменшує її.

Керування		Дія
Пересування	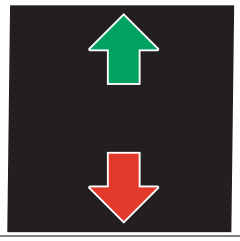	Рухайте керуючий джойстік (108) вперед, щоб підйомник рухався вперед.
		Рухайте керуючий джойстік (108) назад, щоб підйомник рухався назад.
Напрям передньої осі	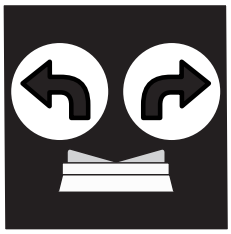	Натисніть перемикач напряму передньої осі праворуч (108) для руху праворуч.
		Натисніть перемикач напряму передньої осі ліворуч (108) для руху ліворуч.

3.3 - Керування рухами

Для керування підніманням і опусканням натисніть 2-позиційний перемикач (112) ліворуч. Активуйте команду піднімання чи опускання (110). Одночасно нахиліть джойстик (108) і утримуйте кнопку на джойстику (перемикач активації (123)).

Примітка : Тільки для Японії - Для активації функції необхідно одночасно задіяти команду активації (123) і педаль активації (245).

Керування		Дія
Піднімання й опускання корзини (або платформи)	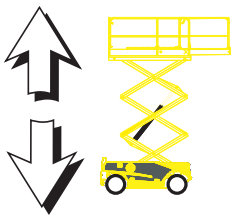	Нахиліть джойстик рухів (108) вперед, щоб підняти корзину (або платформу).
		Нахиліть джойстик рухів (108) назад, щоб опустити корзину (або платформу). [1] [2] [3]

1. Коли платформа опущена до висоти 1,50 m(4 ft11 in) від поверхні, автоматично активується кількасекундна затримка, потім опускання починається знову
2. Це потрібно для уникнення будь-якого ризику защемлення
3. Лунає аварійний сигнал

4 - Рятувальні процедури та дії в екстрених випадках

4.1 - У разі відключення живлення

У разі несправності головного джерела живлення виконайте опускання корзини (або платформи) за допомогою ручки аварійного опускання, розташованої на шасі.

В екстрених випадках, якщо оператор має залишити підняту платформу, допомога оператору повинна надаватися з дотриманням таких рекомендацій. :

- Вийти на міцну й надійну конструкцію.
- Люди, які перебувають на платформі, повинні переконатися, що для безпеки використовуються 2 ремені. Один ремінь має кріпитися до вказаного місця кріплення в корзині, де перебувають люди, другий ремінь має кріпитися до конструкції, на яку хоче перейти оператор.
- Люди в корзині повинні залишити її через звичний вхід.

Примітка : Не відкріпляйте ремені від платформи, якщо перехід на нову конструкцію є небезпечним, або якщо перехід не завершено в повній безпеці. Не намагайтеся залишити корзину, залізши на платформу, щоб спуститися. Дочекайтеся допомоги, щоб залишити корзину в повній безпеці.

4.2 - Порятунок оператора в корзині

Якщо оператор у корзині потребує порятунку (наприклад, у разі поганого самопочуття, наявності пошкоджень або затискання ззовні, що унеможливлює доступ до пульта керування) оператор на землі повинен швидко скористатися пультом для надання допомоги.

Компанія HAULOTTE® запровадила систему керування порятунком на землі, що має використовуватися для безпечного опускання оператора та надання йому відповідної медичної допомоги.

1. Поверніть ключ-перемикач активації пульта (92) праворуч, щоб активувати нижній пульт керування. Органи керування на верхньому пульті не працюють.
2. Виконайте рухи для опускання на нижньому пульті керування.
3. Опустіть корзину (або платформу) за допомогою перемикача підйому/спуску (1), тримаючи натиснутою кнопку активації (9).
4. Відпустіть, щоб зупинити опускання.

Якщо системи безпеки не дозволяють нормально виконувати рухи з нижнього пульту керування, опустіть корзину (або платформу) за допомогою аварійної ручки на шасі.

Після виконання аварійних операцій складіть звіт про несправність.

5 - Транспортування

5.1 - Переведення в положення для транспортування

Під час навантаження переконайтеся, що :
- Вантажні рампи витримують вагу машини.
- Вантажні рампи правильно закріплені перед навантаженням машини.
- Зона зчеплення вантажних рамп є достатньою.
- Вантажний автомобіль має стояти на пласкій поверхні й бути заблокованим, щоб унеможливити його рух підчас вантажно-розвантажувальних робіт.

Для руху вгору на схилі поступово натискайте на джойстик пересування (108).

Якщо схил занадто крутий, додатково скористайтеся тягловою лебідкою.

Заборонено перебувати під машиною або занадто близько до машини підчас операцій навантаження.

Машина повинна бути в повністю складеному положенні :
- Переконайтеся у відсутності вантажу в корзині (на платформі).
- Виносна частина має бути втягнутою й заблокованою.
- Підніміть машину на причіп вантажівки.
- Закріпіть машину в спеціально передбачених місцях для кріплення (Див. ілюстрацію).

В положенні для транспортування або на причепі виносна частина (якщо є) повинна бути втягнутою й заблокованою.

5.2 - Опис машини - OPTIMUM 8 AC - OPTIMUM 1931E

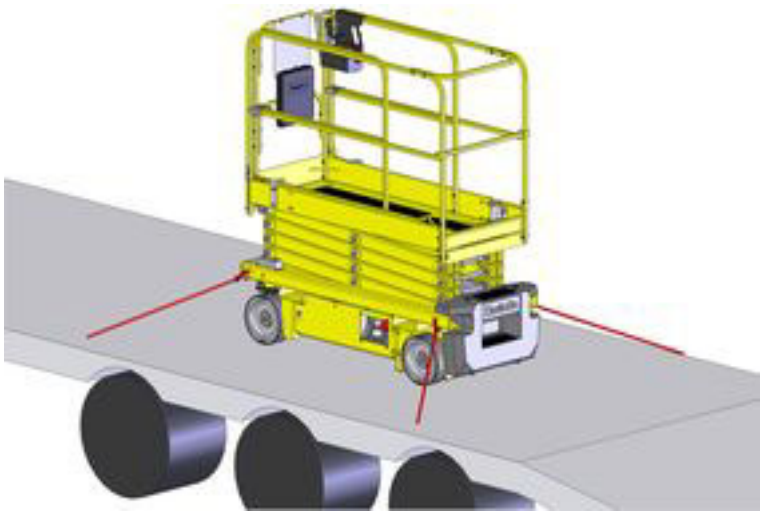

5.3 - Розвантаження

Перед розвантаженням переконайтеся, що машина в справному стані.

- Відчепіть ремені кріплення.
- На нижньому пульті керування поверніть перемикач активації пульта (92) ліворуч, щоб активувати верхній пульт керування.
- На верхньому пульті керування, при перемикачі 2 положення (112) поверненому вправо, натисніть і утримуйте кнопку активації (123), плавно і поступово рухаючи джойстик пересування (108).

Попередження : У момент запуску машини, що була заблокована для транспортування, система безпеки може виявити помилкове перевантаження, яке перешкоджатиме будь-яким рухам з верхнього пульта керування.

Для перезапуску системи підніміть корзину на кілька сантиметрів за допомогою нижнього пульта керування.

5.4 - Буксирування

У разі несправності машини її можна буксирувати на невелику відстань для навантаження на причіп :

- **Переконайтеся, що підчас буксирування в корзині немає персоналу.**
- **Перед буксируванням переконайтеся, що платформа повністю опущена.**
- **Корзина (або платформа) вільна від будь-якого вантажу.**
- **ЗАВЖДИ перевіряйте наявність перешкод (обладнання чи людей) навколо машини, коли відпускаються гальма.**

Для буксирування несправної машини відпустіть гальма (Див. пункт Підрозділ D 5.4.1 - Відпускання гальм).

Виконуйте цю операцію на рівній поверхні, підклинивши колеса.

Під час буксирування гальмівна система машини неактивна. Рекомендовано використання зчіпної тяги :

- Не перевищуйте максимальної швидкості підчас пересування накатом (Див. пункт Підрозділ B 4.1 - Технічні характеристики).
- Не перевищуйте нахил 25%.

5.4.1 - Пересування накатом

Для буксирування несправної машини відпустіть гальма.

Виконуйте ці операції на рівній горизонтальній поверхні. У протилежному разі підклиньте колеса, щоб знерухомити машину. Під час відпускання гальм машина рухається накатом, гальмівна система не працює.

У випадку буксирування машини для відпускання гальм тягових коліс використовується перемикач, розташований у відсіку мотопомпи.

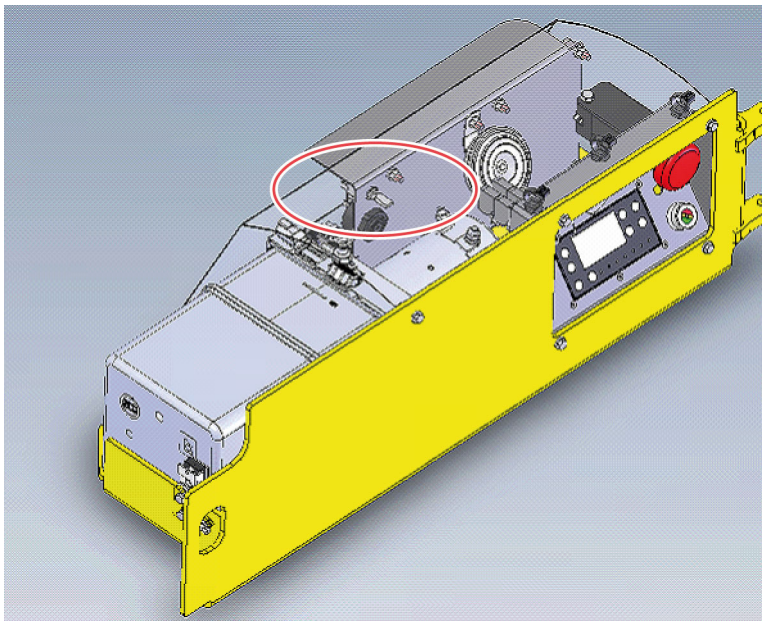

Для відпускання гальм машини необхідна наявність таких умов :

- Має бути вибраний верхній або нижній пульт керування.
- Машина має бути в повністю складеному положенні.
- Жоден рух не вибраний.
- Машина не повинна знаходитися на ухилі.

Утримуйте кнопку відпускання гальм натиснутою довше 3 s. Лунає звуковий сигнал.

Відпускання кнопки призводить до активації гальм.

Відпускання гальм припиняється автоматично в разі повторного натискання на кнопку відпускання гальм, будь-яких інших дій на пультах керування, вимкнення живлення машини або зміни пульта.

У положенні для буксирування гальма машини відпущені. Для уникнення будь-якого ризику аварій використовуйте зчіпну тягу.

Не перевищуйте швидкість 4.5 km/h (2.79 mph) .

5.5 - Зберігання

Підчас простою машина може зберігатися у вказаній зоні. Якщо час простою машини перевищує 3 місяці, необхідне проведення періодичної перевірки.

Щодо умов зберігання двигуна див. інструкції в посібнику з експлуатації та технічного обслуговування від виробника.

Бажано не зберігати чи не знерухомлювати машину в розкладеному положенні.

Переконайтеся, що всі пульти й дверцята закриті й заблоковані.

На нижньому пульті керування поверніть ключ-перемикач (92) в центральне положення, щоб вимкнути живлення.

Витягніть ключ живлення, щоб уникнути несанкціонованого використання машини.

Зберігати машину з перешкодою під висувною платформою категорично заборонено.

Якщо час простою машини перевищує 1 тиждень, перевірте рівень заряду акумулятора та перезарядіть його в разі необхідності.

Для уникнення проблем із корозією штоків гідроциліндрів під час простою понад 1 місяць :

- **У нормальному середовищі : Здійснюйте повний цикл роботи гідроциліндрів кожні 2 місяці простою.**
- **В агресивному середовищі (значний вміст солі: розташування біля моря, промислова атмосфера з викидами хлориду і/або відносною вологістю >70%) радимо застосовувати такі захисні заходи :**
  - Промивайте всю машину великою кількістю прісної води.
  - Сушіть всі штоки гідроциліндрів за допомогою пневмопістолета.
  - Нанесіть оливу на основі розчинника, залишаючи оливну плівку після випаровування розчинника безпосередньо на всі відкриті штоки машини в положенні для зберігання.
  - Наносьте продукт повторно щомісяця.

Після чистки машини переконайтеся, що вона повністю суха, і що деталі, схильні до корозії, не піддаються дії вологи (наприклад, штоки гідроциліндрів).

Не мийте електричні складові, особливо за допомогою очищувача високого тиску. Витирайте бруд навколо електричних складових за допомогою сухої тканини.

5.6 - НАВАНТАЖЕННЯ ЧЕРЕЗ РАМПИ

Щоб уникнути будь-якого ризику ковзання під час навантаження, переконайтеся, що :

- **Вантажні рампи можуть витримувати навантаження.**
- **Вантажні рампи правильно закріплені.**
- **Зчеплення достатнє.**

Якщо нахил перевищує 25%, скористайтеся лебідкою для допомоги під час навантаження через рампи.

Заборонено перебувати під машиною або занадто близько до машини під час операцій навантаження.

Неправильне маневрування може призвести до падіння машини й спричинити тяжкі тілесні ушкодження або значні матеріальні збитки.

5.7 - РОЗВАНТАЖЕННЯ ЧЕРЕЗ РАМПИ

Перед виконанням будь-яких операцій перевірте справність машини.

Якщо підчас транспортування машина була пошкоджена, складіть письмові зауваження для перевізника

1. Відчепіть ремені кріплення.
2. Запустіть машину.
3. Рампи справні й можуть витримувати достатню вагу. Допоміжне підйомне обладнання справне і може витримувати достатню вагу.

5.8 - Навантаження за допомогою підйомника

Під час навантаження/розвантаження, якщо машину необхідно підняти за допомогою мостового крана, важливо дотримуватися таких умов :

- Встановіть машину в складене положення (Висувна платформа втягнена).
- Переконайтеся, що корзина порожня.
- Переконайтеся, що допоміжне підйомне обладнання в справному стані та вибране відповідно до наведених нижче технічних характеристик. Важливо, щоб допоміжне підйомне обладнання було закріплене лише на вказаних підйомних кільцях.
- Усі ланцюги та стропи, що використовуються для піднімання машини, повинні бути відрегульовані так, щоб утримувати її в горизонтальному положенні та звести до мінімуму ризик її пошкодження.
- Точки кріплення для піднімання машини позначені символом .
- Піднімання машини може здійснювати лише персонал із відповідними підготовкою й дозволами.

Заборонено стропувати машину підйомними пристроями, прикріпленими до противаги.

Процедура стропування

Кількість скоб	Кількість строп	Довжина	Максимальне навантаження на ремінь і стропу
4	4	2 m / 6 ft 7 in	1000 kg/ 2,205 lbs

5.9 - НАВАНТАЖЕННЯ І РОЗВАНТАЖЕННЯ ЗА ДОПОМОГОЮ АВТОНАВАНТАЖУВАЧА

- Опустіть корзину.

Машина має бути повністю складена і переведена в положення для транспортування.

- Переконатеся, що органи керування машиною переведені в положення OFF.
- Автонавантажувач, що використовується для навантаження і розвантаження, повинен мати достатню вантажопідйомність (Див. пункт Підрозділ B 4 Технічні характеристики).
- Відрегулюйте відстань між вилами автонавантажувача так, щоб вони відповідали передбаченим отворам у машині.
- Обережно вставте вила автонавантажувача у вказані отвори на машині.

Заборонено перебувати під машиною або занадто близько до машини під час операцій навантаження.

Неправильне маневрування може призвести до падіння машини й спричинити тяжкі тілесні ушкодження або значні матеріальні збитки.

Розвантаження

- Обережно підніміть машину, переконайтеся, що маса машини розподілена правильно.
- Повільно опустіть машину і поставте її на землю.

6 - Рекомендації з експлуатації в холодну погоду

В умовах екстремально низької температури машини повинні бути обладнанні опційними пристроями холодного запуску.

Примітка : Перший запуск машини обов'язково має здійснюватися з нижнього пульта керування.

6.1 - Довколишні умови

6.1.1 - Гідравлічна олива

Зовнішні кліматичні умови можуть знижувати ККД машини, якщо температура гідравлічної оливи не досягає оптимального діапазону.

Рекомендується вибирати гідравлічну оливу в залежності від кліматичних умов. Див. таблицю нижче.

Довколишні умови	В'язкість SAE
Температура навколишнього середовища від - 15°C (5°F) до + 40°C (+ 104°F)	HV 46
Температура навколишнього середовища від - 35°C (- 31°F) до + 35°C (+ 95°F)	HV 32
Температура навколишнього середовища від 0°C (+ 32°F) до + 45°C (+ 113°F)	HV 68

Примітка : Рекомендується виконувати заміну низькотемпературних олив, коли температура навколишнього середовища досягає + 15°C (59°F). Не рекомендується змішувати оливи різних марок або сортів.

7 - Догляд і технічне обслуговування акумулятора

7.1 - Перезаряджання акумулятора

7.1.1 - Вбудований зарядний пристрій

Вбудований зарядний пристрій використовується для заряджання тяглових акумуляторів. Потужність зарядного пристрою становить 750W-1000W, а максимальна сила струму - 10A для мереж 220V - 240V і 110V. Заряджання акумулятора починається після під'єднання до електромережі.

Примітка : Заборонено будь-який рух під час циклу заряджання акумулятора та під час підключення до мережі.

Зарядний пристрій акумулятора	36V / 35A	36V / 27A
Електропостачання	190 - 265 Vac / 50Hz / 10A	85 - 265 Vac / 50-60Hz / 8A max
Напруга акумулятора	24V	
Тривалість заряджання	10h	

D- Правила експлуатації

Розміщення

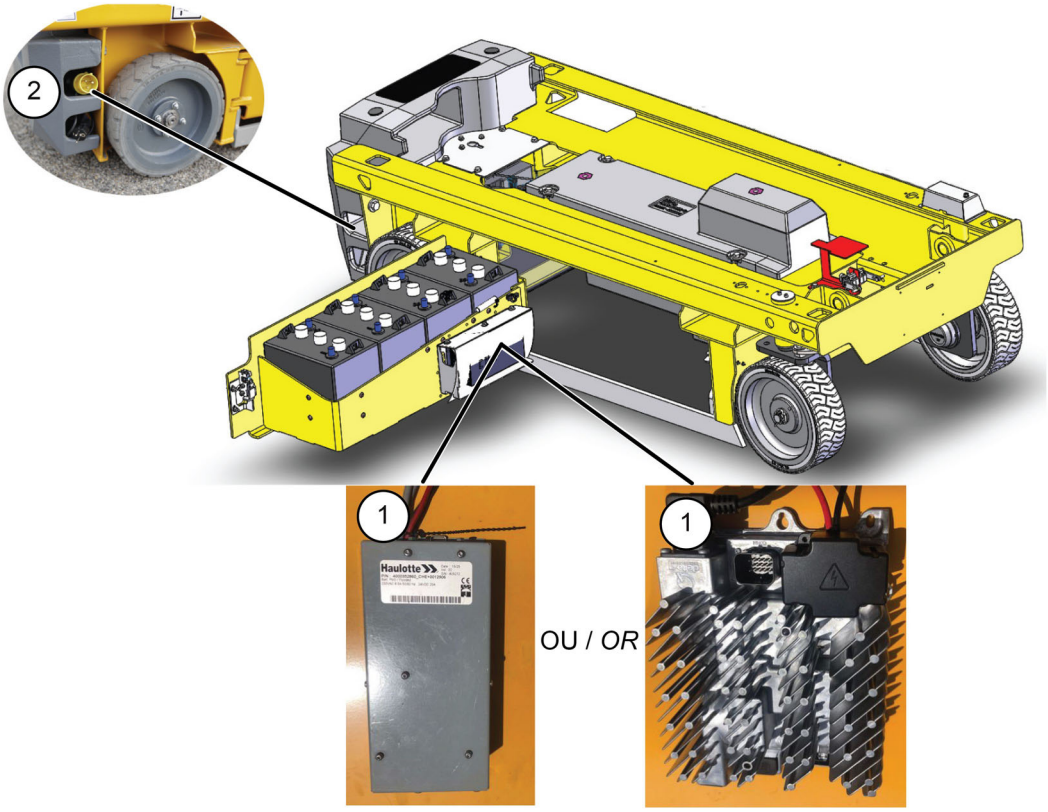

Позначення	Значення
1	Вбудований зарядний пристрій
2	Кабель живлення зарядного пристрою

Заборонено замінювати кабель зарядного пристрою без письмового дозволу HAULOTTE®.

7.1.2 - Заряджання акумулятора

- **Не використовуйте зовнішній зарядний пристрій або бустер акумулятора.**
- **Впевніться, що джерело живлення підходить :**
- **Не використовуйте котушку із згорнутим кабелем.**
- **Розетка повинна забезпечувати подачу струму 10 A.**

Тривалість циклу заряджання :

- приблизно 10 годин від мережі 220 - 240 V AC.

Цикл заряджання зупиняється автоматично, коли заряджання закінчено.

Якщо акумулятор дуже розряджений, повне заряджання може тривати до 24 годин (Рівень заряду нижчий 5 %).

Оновлення внутрішніх параметрів	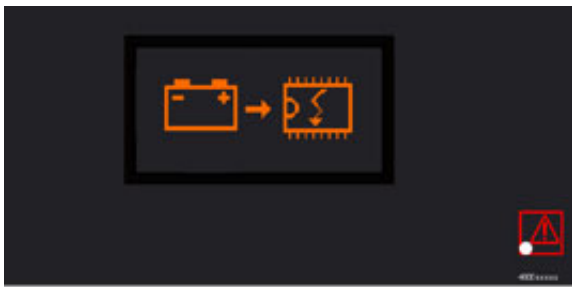	
Починається заряджання		
Миготить перший сегмент	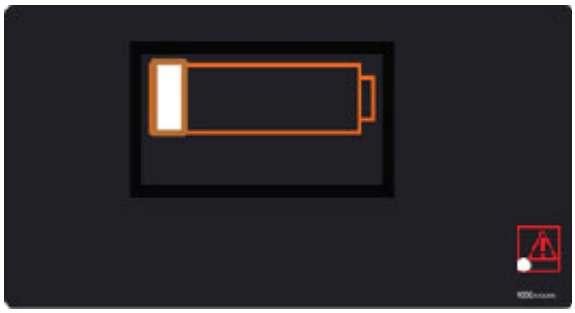	Рівень заряду від 0 % до 20 %
Миготить другий сегмент	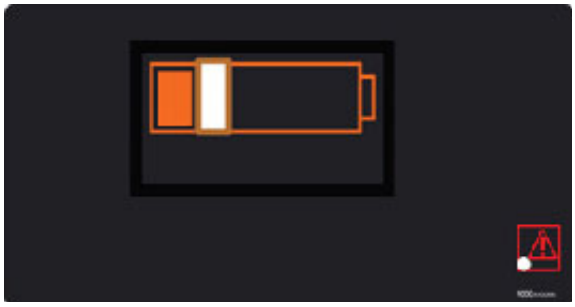	Рівень заряду від 20 % до 40 %

D- Правила експлуатації

Миготить третій сегмент	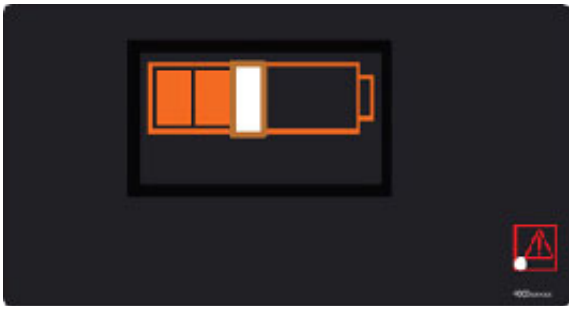	Рівень заряду від 40 % до 60 %
Миготить четвертий сегмент	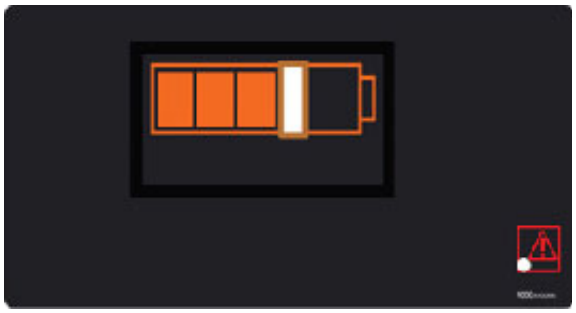	Рівень заряду від 60 % до 80 %
Миготить п'ятий сегмент		Рівень заряду від 80 % до 100 %
Вирівнювання акумуляторів		Залишити акумулятор заряджатися(3h)
Заряджання завершено		Відключити кабель зарядного пристрою машини

7.2 - Технічне обслуговування та догляд акумулятора

7.2.1 - Заправка акумулятора

Описана нижче процедура стосується лише відкритих свинцево-кислотних акумуляторів. Відкриті свинцево-кислотні акумуляторні батареї 6 V складаються з 3 окремих елементів 2 V, з'єднаних послідовно. Елементи занурені в електроліт, що складається з 1/3 сірчаної кислоти і 2/3 дистильованої води.

Доливати воду в акумулятори можна ВИКЛЮЧНО після повного зарядження. Не дотримання цього правила може призвести до витікання електроліту тощо

Наповнення акумуляторів ОБОВ'ЯЗКОВО слід проводити лише за необхідності при загрозі руйнування акумулятора. Свинцеві пластини окислюються на повітрі, вони повинні завжди бути покриті електролітом.

Рівень води в акумуляторі не можна забезпечити при температурах нижчих 0°, оскільки дистильована або деіонізована вода замерзає в центральній системі наповнення..

7.2.1.1 - Процедура заправки акумулятора вручну – Опція

Single-Point Watering System

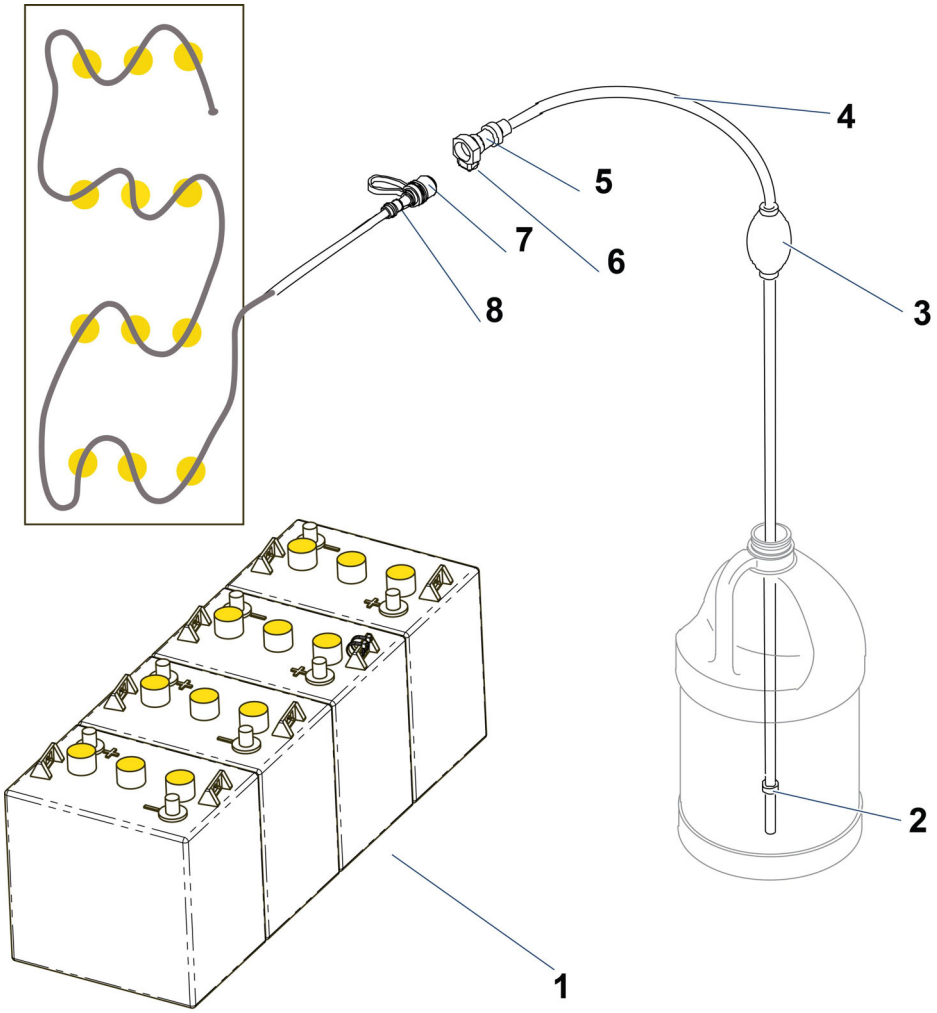

D- Правила експлуатації

Позначення	Значення
1	Акумулятор
2	Вхід з фільтром
3	Ручна помпа
4	Трубка
5	Гніздо з'єднувача
6	Кнопка
7	Ковпачок
8	Патрубок з'єднувача

Примітка : Повністю зарядіть акумулятор, перш ніж підключати його до системи доливання дистильованої води.

D- Правила експлуатації

Процедура :

1. Повністю зарядіть акумулятор і перевірте індикатор заряду.
2. Відключіть зарядний пристрій від акумулятора та поверніть штепсельну вилку в її гніздо.

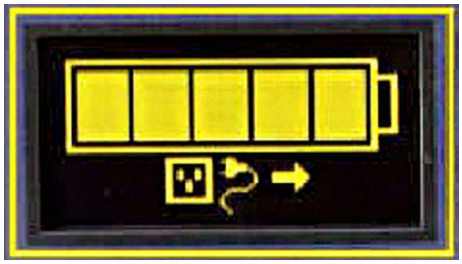

Поновлення належного рівня занурення елементів завжди має здійснюватися після зарядження акумуляторів. Наповнення акумулятора перед заряджанням (або з низьким рівнем заряду) може призвести до переповнення, наслідком чого можуть бути травми персоналу і пошкодження системи наповнення та акумулятора.

3. Відкрийте акумуляторний відсік.

4. Занурте вхідний кінець з фільтром (2) прозорої трубки (4), оснащеної ручною помпою (3), в каністру з дистильованою водою (Постачається з машиною).
5. Натискайте на ручну помпу (3), щоб подати воду, поки вода не підніметься в трубку (4)
6. Коли ручна помпа (3) спрацювала, зніміть ковпачок (7) з патрубка (8), під'єднаного до чорної трубки живлення
7. З'єднайте гніздо (5) з'єднувача центральної системи наповнення, до якої входить ручна помпа, з патрубком (8).
8. Натискайте із зусиллям на ручну помпу, щоб доправити дистильовану воду до акумулятора (1).
9. Коли груша помпи (3) починає чинити значний опір стисканню, це означає, що всі елементи в акумуляторі заповнені до належного рівня.
10. Тоді від'єднайте гніздо з'єднувача (5) наливної трубки від патрубка (8), натиснувши жовту кнопку (6), потім встановіть ковпачок (7) на трубку машини.
11. Закрийте акумуляторний відсік.

7.2.1.2 - Процедура автоматичної заправки акумулятора – Опція

1. Відкрийте акумуляторний відсік.

2. Відкрийте пробку.
3. Наповніть каністру дистильованою водою.
4. Правильно закрийте пробку і закрийте акумуляторний відсік.
5. Повністю зарядіть акумулятор, щоб запустити автоматичне наповнення, або активуйте автоматичне наповнення за допомогою Activ'Screen нижнього пульта керування.

D- Правила експлуатації

7.2.2 - Десульфатація акумулятора

Звичайне використання акумулятора призводить до сульфатування свинцевих пластин під час розряджання (Утворення сульфату свинцю). Перезаряжання акумулятора призводить до розчинення сульфату свинцю. Пластини десульфатуються.

Крім того, сульфатування відбувається також тоді, коли акумулятор саморозряджається або коли він зберігається при низькому рівні заряду (< 70%).

По мірі старіння акумулятора при звичайній зарядці сульфат свинцю може бути дедалі важче видалити. Це, зокрема, призводить до втрати автономності. Десульфатація заряджанням - це спосіб відновити акумулятор.

Для більшої ефективності десульфатації заряджанням рекомендується запускати цю процедуру при розрядженому акумуляторі або при рівні заряду нижче 30%.

Процедура :

- Перейдіть до меню налаштувань машини –> 3.3 Конфігурація машини –> 3.3.1 Налаштування опцій –> Десульфатація заряджанням.

Десульфатація заряджанням

- Опція активна і буде реалізована під час наступної підзарядки від мережі.
- Тривалість заряджання подовжується до 72 h.
- Для кращої ефективності для цього режиму заряджання акумулятори потрібно розрядити нижче 30%.

7.3 - Оптимізація строку служби акумулятора

Для оптимізації технічних характеристик та терміну служби акумулятора рекомендується дотримуватися наступних рекомендацій :

- Виконуйте регулярне технічне обслуговування акумуляторів, як зазначено.
- Не зберігайте машину з розрядженим акумулятором (Тривалість більше 72 годин).
- Регулярно повністю розряджайте акумулятор.
- Не тримайте без потреби машину із зарядом акумулятора нижчим 70%.

• Рекомендується повністю заряджати акумулятор кожні 30 днів експлуатації.

Верхня частина акумуляторів має бути чистою і сухою. Неправильне під'єднання або корозія можуть спричинити значну втрату ємності.

	Повний заряд	Контроль наповнення	Десульфатація акумулятора
При експлуатації			
Якнайшвидше	X		
Якщо в кінці робочого дня рівень заряду < 50%	X		
Раз на кожні 30 днів експлуатації	X		
Перед постановкою на зберігання	X		
1 раз на тиждень	X	X	
1 раз на 2 тижні		X	
1 раз на місяць		X	
1 раз на 6 місяців			X
При зберіганні			
1 раз на місяць	X		

Споживання акумулятором води залежить від його експлуатації. Рекомендується перевіряти рівень води 1 раз на тиждень.

Notes

Notes

E- Загальні технічні дані

1 - Габарити машин

Складене положення (положення для транспортування) : Положення для займання невеликого простору на підлозі, необхідного для зберігання і(або) доставки машини - Положення доступу.

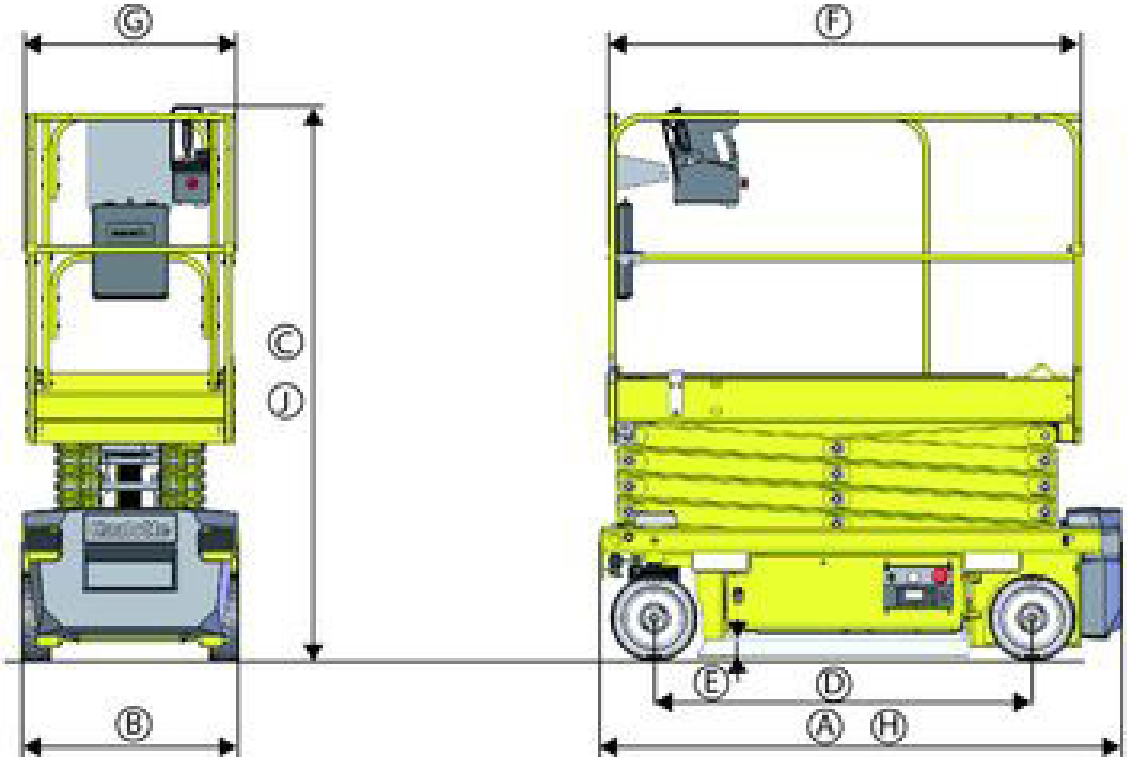

E- Загальні технічні дані

Стандарти CE, AS і EAC

Машина		OPTIMUM 8	
Позначення	**Характеристики - Розміри**	**SI**	**Imp.**
A	Габаритна довжина	1,89 m	6 ft 2 in
B	Габаритна ширина	0,79 m	2 ft 7 in
C	Габаритна висота	1,99 m	6 ft 6 in
D	База (повздовжня відстань між осями коліс)	1,38 m	4 ft 6 in
E	Кліренс - Пристрої проти вибоїн розгорнуті, платформа піднята	2,2 cm	1 in
	Кліренс - Пристрої проти вибоїн складені, платформа повністю опущена	6 cm	3 in
F X G	Розміри платформи	1,73 m x 0,74 m	5 ft 8 in x 2 ft 5 in
H	Довжина під час зберігання	1,89 m	6 ft 2 in
J	Висота під час зберігання	1,99 m	6 ft 6 in

Стандарти ANSI і CSA

Машина		OPTIMUM 1931 E	
Позначення	**Характеристики - Розміри**	**SI**	**Imp.**
A	Габаритна довжина	1,89 m	6 ft 2 in
B	Габаритна ширина	0,79 m	2 ft 7 in
C	Габаритна висота	1,99 m	6 ft 6 in
D	База (повздовжня відстань між осями коліс)	1,38 m	4 ft 6 in
E	Кліренс - Пристрої проти вибоїн розгорнуті, платформа піднята	2,2 cm	1 in
	Кліренс - Пристрої проти вибоїн складені, платформа повністю опущена	6 cm	3 in
F X G	Розміри платформи	1,73 m x 0,74 m	5 ft 8 in x 2 ft 5 in
H	Довжина під час зберігання	1,89 m	6 ft 2 in
J	Висота під час зберігання	1,99 m	6 ft 6 in

E- Загальні технічні дані

2 - Маса основних складових частин

Характеристики	OPTIMUM 8 SI	OPTIMUM 1931 E Imp.
Загальна маса шасі	948 kg	2090 lbs
Загальна маса ножиць	430 kg	950 lbs
Загальна маса платформи	125 kg	275 lbs
Маса тягового колеса	19 kg	40 lbs
Маса напрямного колеса	19 kg	40 lbs
Маса центральної контрваги	248 kg	550 lbs
Маса профільної контрваги	244 kg	540 lbs

3 - Акустика і вібрація

Акустичні та вібраційні характеристики встановлюються в таких умовах :

- Передача шуму потоку повітря на рабочому місці визначена згідно в європейською директивою 2006/42/CE.
- Гарантований рівень акустичної потужності LWA (зазначений на продукті) визначений згідно в європейською директивою 2000/14/CE.
- Вібрація, що передається машиною на руку й кисть та на все тіло, визначена згідно в європейською директивою 2006/42/CE.

Характеристики	
Рівень акустичного тиску на робочому місці	< 70 dBA
Передача вібрації на руку й кисть	Вібрація, що передається цією мобільною підйомною платформою на руку й кисть, не перевищує 2,5 m/s²(98,4 in/s²)
Передача вібрації на все тіло	Вібрація, що передається цією мобільною підйомною платформою на все тіло, не перевищує 0,5 m/s²(19,6 in/s²)

4 - Колеса і шини

4.1 - Технічні характеристики

Складова	Стандартні колеса
Кодовий номер	Solideal
Тип	Суцільні шини
Розмір	316 mm / 108 mm (12,5 in/ 4,25 in)
Момент затягування	115 Nm (84.81 ft lbs)

4.2 - Перевірка і догляд

Заміна коліс і шин виконується за таких умов :

- Наявність на колесі тріщин, пошкоджень, деформації або інших аномалій
- Наявність очевидного пошкодження на шині :
- Поріз або дірка розміром понад 3 cm (2 in) у гумовому профілі по всій товщині шини.
- Здуття, значні опуклості на зовнішніх і бокових мембранах.
- Розрив на шипі.
- Значний знос боковин (видно волокна).
- Рівномірний знос опорної поверхні понад 25%

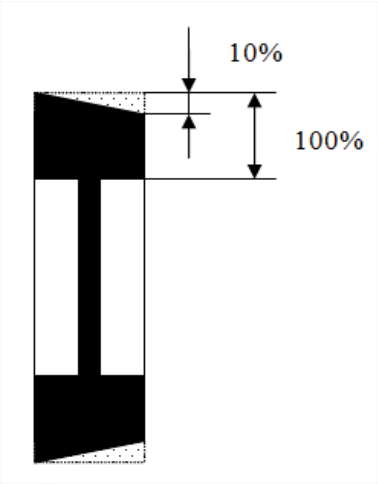

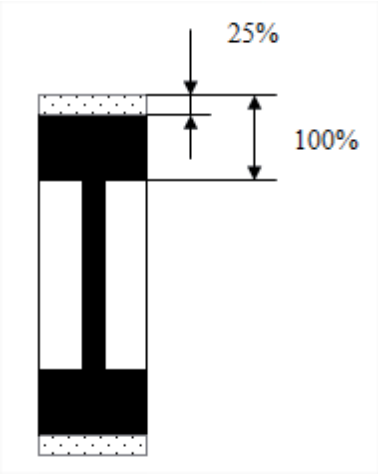

Диски і шини є головними складовими частинами для стійкості машини. З міркувань безпеки :

- **Використовуйте тільки запасні частини HAULOTTE®, які відповідають технічним характеристикам машини. Див. каталог запасних частин.**
- **Заборонено заміняти шини, встановлені на заводі, на шини з іншими характеристиками.**

E- Загальні технічні дані

4.2.1 - Процедура заміни

- Трохи підніміть машину, використовуючи точки встановлення підйомника, передбачені на шасі.
- Вставте дерев'яний клин під шасі, щоб підтримати машину після того, як її підняли від землі.

- Розправте хвостик шайби, який зупиняє гайку при обертанні. Використовуйте викрутку і молоток.

- Щоб послабити гайку, скористайтеся головкою TMFS5 для шліцевої гайки.
- Зніміть гайку і шайбу.
- Зніміть колесо (за потреби скористайтеся знімачем).

E- Загальні технічні дані

Встановлення колеса

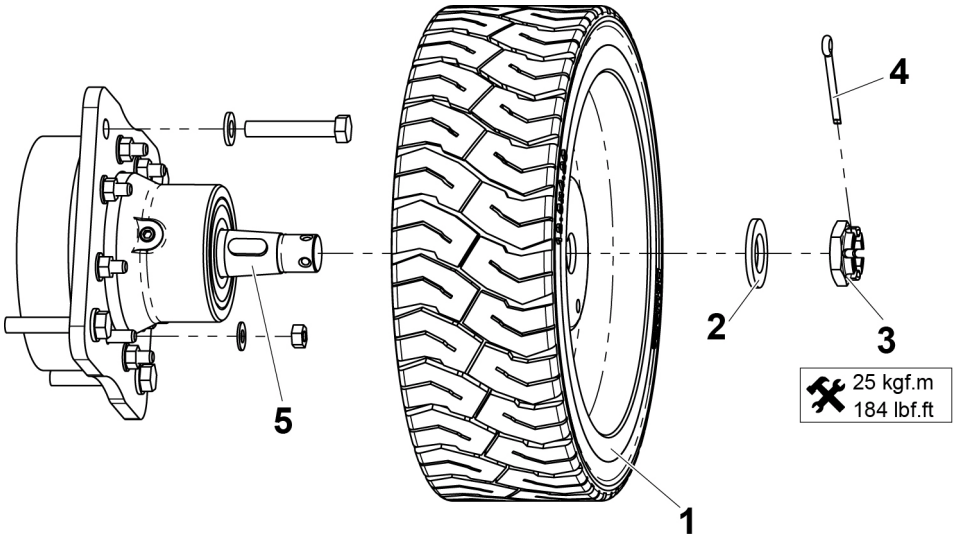

Позначення	Опис
1	Колесо
2	Шайба
3	Гайка
4	Шпилька
5	Вал двигуна

- Використовуйте нову пласку шайбу (2700500110).
- Використовуйте нову гайку (4000503700).

E- Загальні технічні дані

1. Впевніться, що штифт встановлений належним чином на валу двигуна.
2. Встановіть колесо на вал двигуна.
3. Встановіть шайбу, а потім гайку.
4. Затягніть гайку колеса до рекомендованого моменту : 250 Nm (184 ft.lbs).
5. Затягуйте далі, поки виїмка на гайці не збіжиться з отвором на валу редуктора.
6. Вставте шпильку (2352101250) в її гніздо.
7. Зігніть лапки шпильки, щоб застопорити гайку.

5 - Опції

5.1 - Опція тримача для труб

5.1.1 - Опис

Це допоміжне обладнання розроблене для транспортування труб і трубок. Воно складається з 2 тримачів, закріплених на задній частині платформи. Труба розташовується на двох опорах тримача і міцно кріпиться до них за допомогою ремінців.

5.1.2 - Характеристики

Характеристики	OPTIMUM 8 SI	OPTIMUM 1931 E Imp.
Маса тримача	9 kg	20 lbs
Маса матеріалу на тримачі	50 kg	110 lbs
Максимальна поверхня вантажу	0,6 m² (Ø 0,2 m x 3 m)	6.46 sq.ft (Ø 8 in x 9 ft 10 in)
Максимальна дозволена швидкість вітру	0 m/s - 0 km/h	0 mph

5.1.3 - Правила техніки безпеки

- **Прочитайте і засвойте зміст усіх інструкцій перед використанням допоміжного обладнання.**
- **Це допоміжне обладнання розроблене для транспортування прутів і труб. Не використовуйте це обладнання для транспортування іншого типу вантажів. .**
- **Не підвішуйте вантаж.**
- **Не перевантажуйте допоміжне обладнання і переконайтеся, що матеріал міцно закріплений ремінцями.**
- **Не перевищуйте номінальну вантажопідйомність платформи. Загальна маса допоміжного обладнання, вантажу, операторів, інструментів та будь-якого іншого обладнання не повинна перевищувати номінальну вантажопідйомність.**
- **Не навантажуйте труби, поверхня яких перевищує максимально дозволену. Дія вітру на додаткову поверхню зменшує стійкість машини. Не встановлюйте інше допоміжне обладнання, яке збільшує поверхню, що піддається дії вітру.**
- **Не користуйтеся машиною, якщо швидкість вітру перевищує дозволене значення для цього допоміжного обладнання.**
- **Тримачі завжди слід розташовувати всередині платформи. Нижній край тримачів має спиратися на підлогу платформи.**
- **Підчас маневрування дотримуйтесь достатньої безпечної дистанції між вантажем і перешкодами в робочій зоні.**

E- Загальні технічні дані

5.1.4 - Перевірка перед введенням в експлуатацію

- **Переконайтеся, що на тримачі немає тріщин або інших пошкоджень.**
- **Переконайтеся, що тримач правильно закріплений на платформі(Кріпильні болти затягнуті, штифти встановлені правильно).**
- **Перевірте наявність і розбірливість інформаційної наклейки на тримачі.**
- **Переконайтеся, що ремінці не скручені й не розірвані.**
- **Переконайтеся, що розташування вантажу й допоміжного обладнання не перешкоджає доступу до платформи та її органів керування.**
- **Переконайтеся, що розташування вантажу й допоміжного обладнання не обмежує видимість під час маневрування в робочій зоні.**

5.1.5 - Експлуатація

- Розташуйте і відцентруйте вантаж на 2 опорах тримача.
- Міцно закріпіть вантаж на кожній опорі за допомогою наданих ремінців.

Рекомендації з кріплення за допомогою ременів

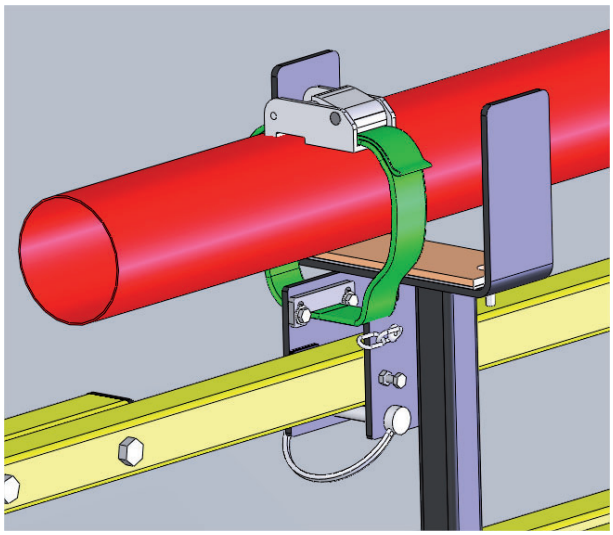

E- Загальні технічні дані

5.1.6 - Зняття й встановлення елементів

OPTIMUM 8 / 1931E

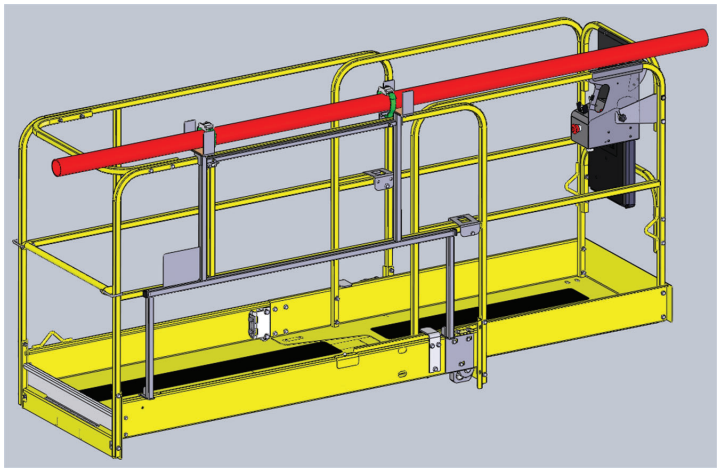

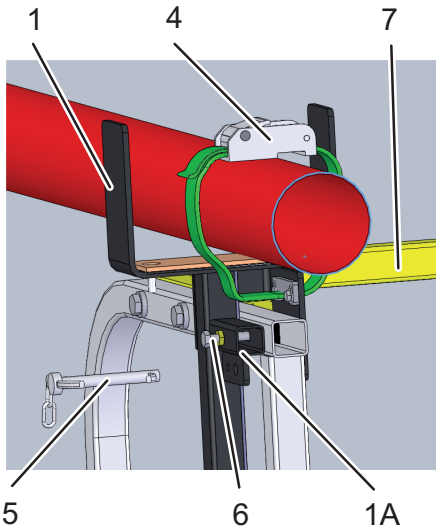

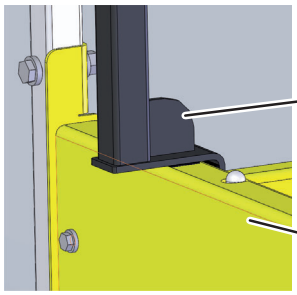

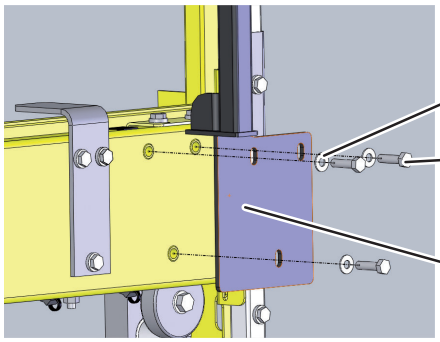

Позначення	Опис
1 - 1A - 1B - 1C	Тримач
2	Пружинна шайба
3	Кріпильний болт
4	Ремінець
5	Блокувальний штифт
6	Регулювальний болт
7	Захисна огорожа
8	Платформа

- Прилаштуйте тримач для труб (1, 1A, 1B) і (1C) на конструкцію стаціонарної або відкидної огорожі (7).
- Заблокуйте за допомогою штифта (5).
- Затягніть 3 болти (3) і 3 шайби (2) рекомендованим зусиллям

Примітка : Рекомендований момент затягування : 22 Nm (16 ft lbs)

- Випробування перед експлуатацією : Розташуйте і закріпіть максимальний вантаж 50 kg (110 lbs) на тримачі. Переконайтеся, що тримачі можуть витримувати вантаж і перевірте візуально наявність пошкоджень на їхній конструкції.

5.1.7 - Особливі наклейки

Розташування наклейок

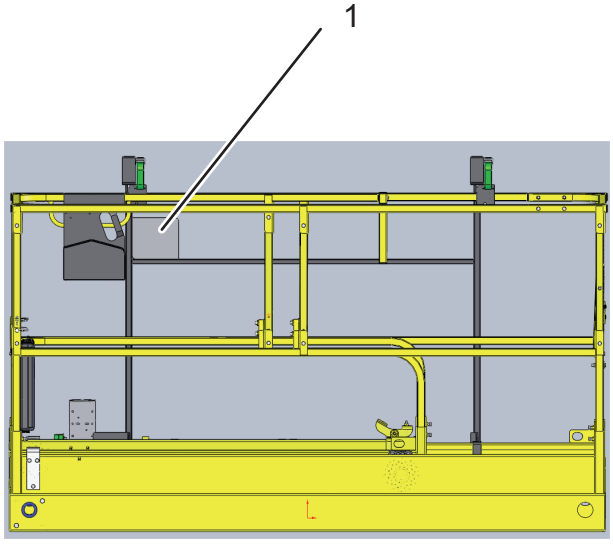

OPTIMUM 8 / 1931E

Позначення	Опис	Кількість	Код
1	Ризик перекидання	1	Англійською CE - ANSI : 4000676730 Французькою CE - ANSI : 4000676710 Іспанською CE - ANSI: 4000676720 Німецькою CE - ANSI: 4000673340

5.2 - Складна огорожа

5.2.1 - Опис

Конструкція системи складних огорож дозволяє опускати огородження для зменшення загальної висоти машини.

Завдяки цій системі машина може проїжджати через низькі дверні отвори і проїзди.

5.2.2 - Правила техніки безпеки

- **Повністю опустіть платформу в складене положення.**
- **Будьте обережні, щоб не затиснути руки під час складання огорожі.**
- **Оператор повинен носити рукавички.**
- **Тримайте руки подалі від місць, в яких можливе защемлення.**
- **Складайте огорожі за межами кошика.**

E- Загальні технічні дані

5.2.3 - Положення для перевезення

- Висувна платформа повинна бути повністю втягнута і перебувати в заблокованому положенні.
- Допоміжна вставна штанга на вході повинна знаходитися у найнижчому положенні.

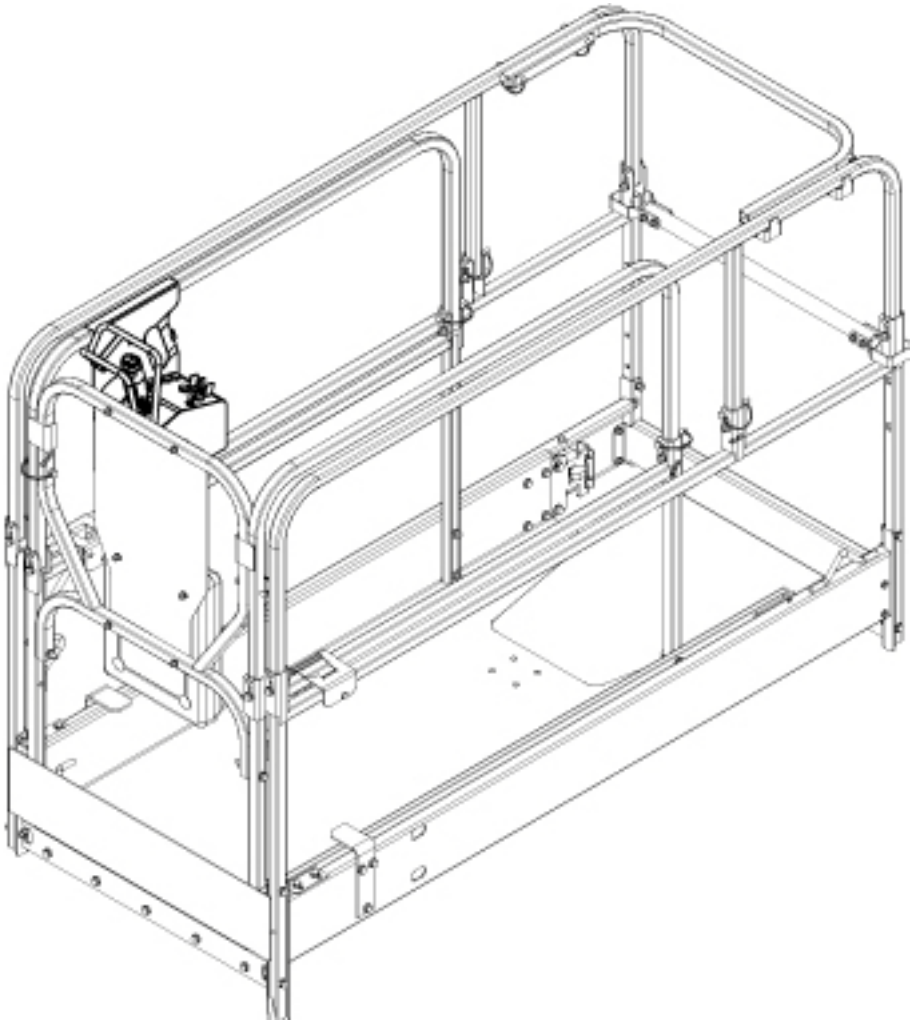

Зніміть верхній пульт управління з його початкового місця і покладіть його на підлогу кошика

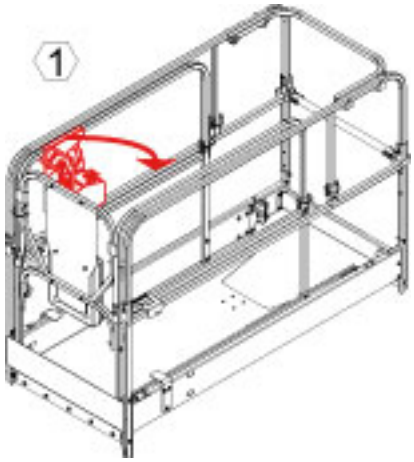

E- Загальні технічні дані

Вийміть 2 шпильки (G2) з передньої огорожі кошика.

Нахиліть елемент (2) вперед, в напрямку підлоги платформи.

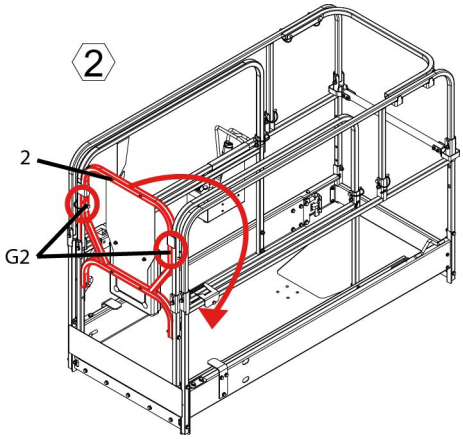

Вийміть штифт (G3) з правої подовжуючої огорожі.

Підніміть огорожу і обережно нахиліть її вперед, доки вона не торкнеться елемента (3).

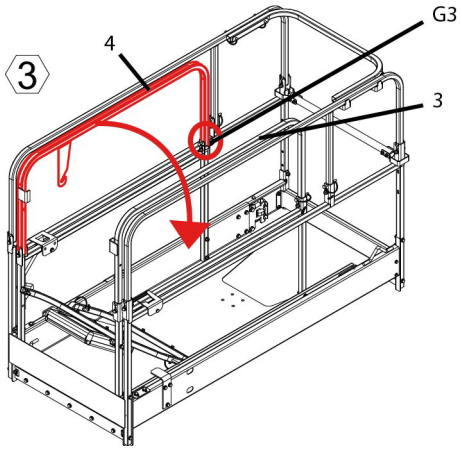

Вийміть штифт (G4) з лівої подовжуючої огорожі.

Підніміть огорожу і обережно нахиліть її вперед, доки вона не торкнеться елемента (4).

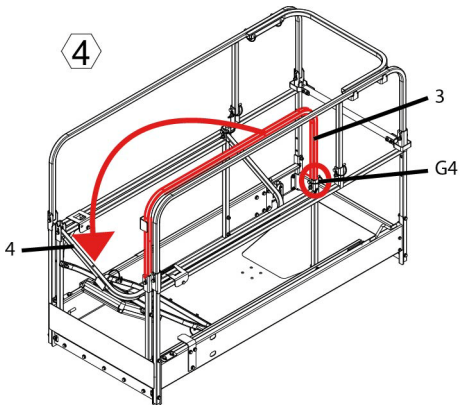

E- Загальні технічні дані

Вийміть 2 штифти (G5).

Підніміть її й обережно нахиліть вперед і вниз, доки вона не торкнеться елемента (6).

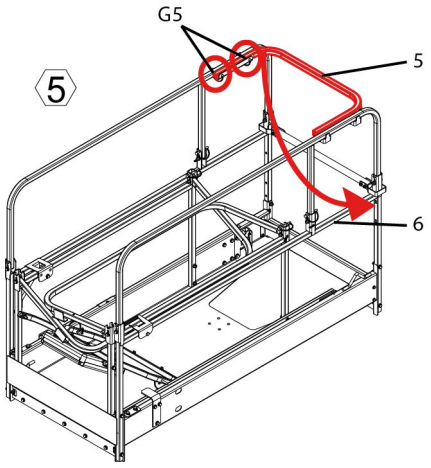

Вийміть валик (G6).

Підніміть ліву головну огорожу і нахиліть її всередину, доки вона не торкнеться елемента (3).

Не відпускайте елемент (5).

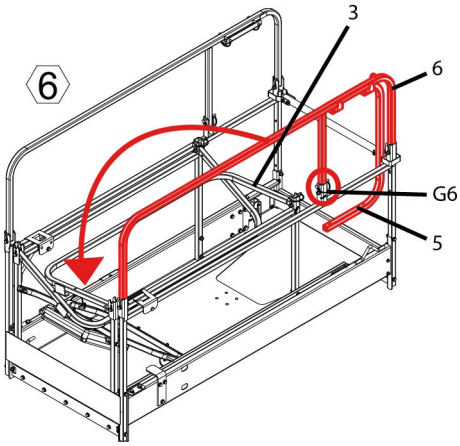

Вийміть валик (G7).

Підніміть праву головну огорожу і нахиліть її всередину, доки вона не торкнеться елемента (6).

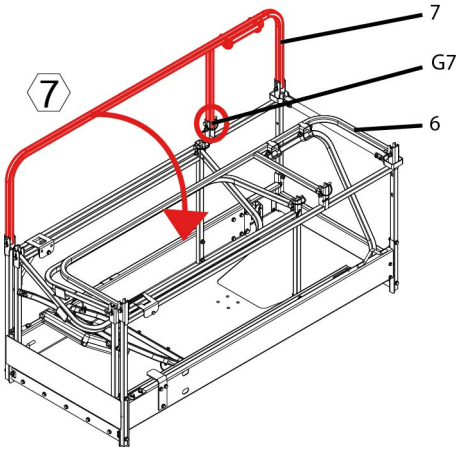

5.2.4 - Особливі наклейки

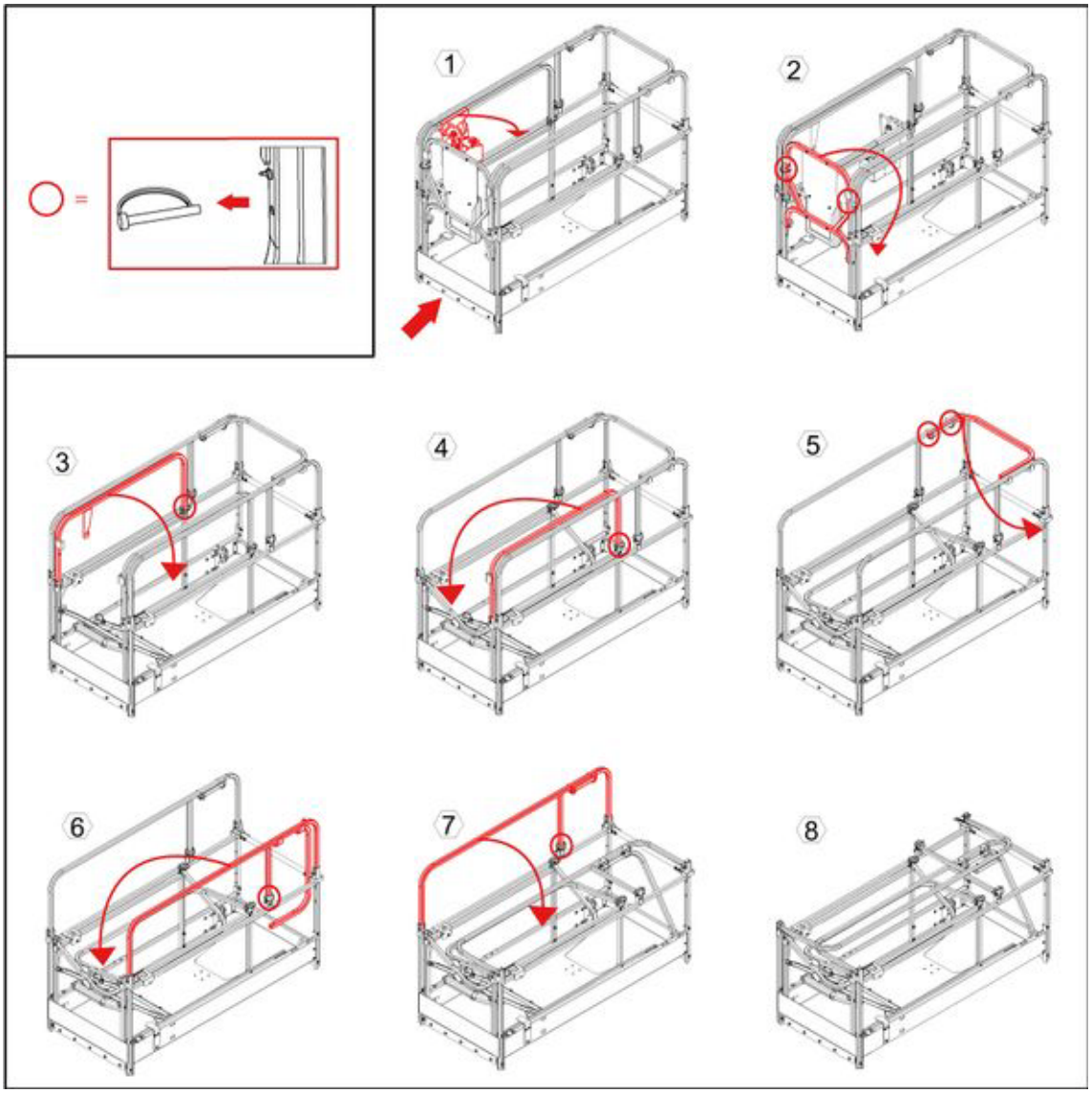

Позначення	Опис	Кількість	Код
8	Пояснення робочого і транспортного положень	1	4000557230

5.2.5 - Підйом огорожі в робоче положення

Підняти складені огорожі до вертикального робочого положення :

- Виконайте в зворотному порядку послідовність дій по складанню.
- Переконайтеся, що всі штифти встановлені на місце та закріплені.

E- Загальні технічні дані

5.3 - Опора панелей

5.3.1 - Опис

Це допоміжне обладнання є тримачем для спрощення транспортування панелей. Це допоміжне обладнання складається з пластини, розташованої вздовж підлоги платформи. Панелі встановлюються на пластину і міцно кріпляться до огорожі за допомогою ремінців (не входять до комплекту поставки).

5.3.2 - Характеристики

Характеристики	OPTIMUM 8 SI	OPTIMUM 1931E Imp.
Маса тримача	7 kg	15 lbs
Максимальна дозволена маса панелей на тримачі	50 kg	110 lbs
Максимальна поверхня вантажу	3 m² (L 2,5 m x H 1,2 m)	32 sq.ft (L 8 ft x H 4 ft)
Максимальна дозволена швидкість вітру	0 m/s - 0 km/h	0 mph

5.3.3 - Правила техніки безпеки

- **Прочитайте і засвойте зміст усіх інструкцій перед використанням допоміжного обладнання.**
- **Це допоміжне обладнання розроблене для транспортування панелей. Не використовуйте це обладнання для транспортування іншого типу вантажів.**
- **Не підвішуйте вантаж.**
- **Розташуйте панелі в центрі платформи з розкладеним містком.**
- **Закріпіть панель у цьому положенні за допомогою ремінця.**
- **Не перевантажуйте допоміжне обладнання і переконайтеся, що панелі міцно закріплені ремінцями.**
- **Не перевищуйте номінальну вантажопідйомність платформи. Загальна маса допоміжного обладнання, вантажу, операторів, інструментів та будь-якого іншого обладнання не повинна перевищувати номінальну вантажопідйомність.**
- **Не навантажуйте плити, поверхня яких перевищує максимально дозволену. Дія вітру на додаткову поверхню зменшує стійкість машини. Не встановлюйте інше допоміжне обладнання, яке збільшує поверхню, що піддається дії вітру.**
- **Не користуйтеся машиною, якщо швидкість вітру перевищує дозволене значення для цього допоміжного обладнання.**
- **Підчас маневрування дотримуйтесь достатньої безпечної дистанції між вантажем і перешкодами в робочій зоні.**

5.3.4 - Перевірка перед введенням в експлуатацію

- **Переконайтеся, що на тримачі немає тріщин або інших пошкоджень.**
- **Переконайтеся, що тримач правильно закріплений на платформі (Кріпильні болти затягнуті, штифти встановлені правильно).**
- **Перевірте наявність і розбірливість інформаційної наклейки на тримачі.**
- **Переконайтеся, що ремінці не скручені й не розірвані.**
- **Переконайтеся, що розташування вантажу й допоміжного обладнання не перешкоджає доступу до платформи та її органів керування.**
- **Переконайтеся, що розташування вантажу й допоміжного обладнання не обмежує видимість під час маневрування в робочій зоні.**

5.3.5 - Експлуатація

- Розташуйте і відцентруйте вантаж на тримачі.
- Міцно закріпіть вантаж на тримачі за допомогою ремінців.

Рекомендації з кріплення за допомогою ременів

5.3.6 - Зняття й встановлення елементів

OPTIMUM 8 - OPTIMUM 1931E

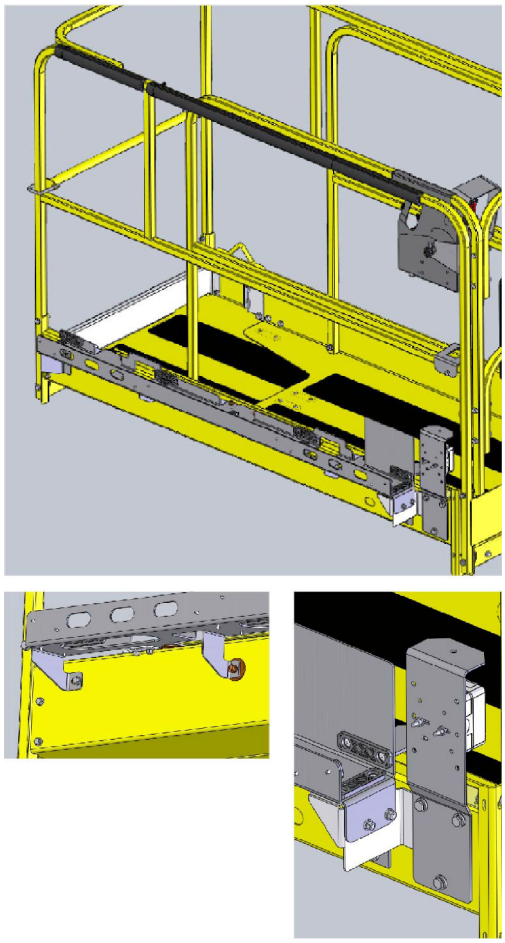

E- Загальні технічні дані

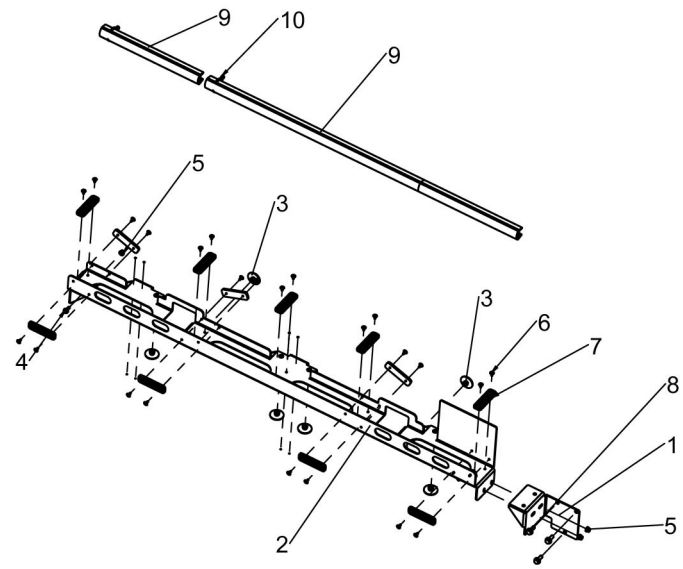

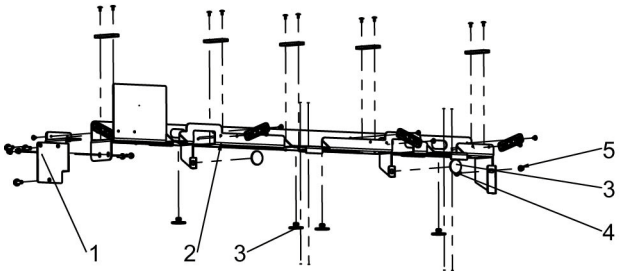

Позначення	Опис
1	Листова опора
2	Листова опора
3	Упор
4	Гвинт
5	Гайка
6	Глуха заклепка
7	Захисна накладка
8	Гвинт
9	Бампер
10	Затискач

E- Загальні технічні дані

1. Встановіть листову опору (2) проти листової опори (1). Затягніть гвинти (4) і гайки (5) з рекомендованим моментом затяжки.
2. Встановіть захисні щітки (7), заклепки (6) і упори (3).
3. Після перевірки наявності етикетки на корзині, встановіть листову опору (1) зовні огородження на стороні пульта керування.
4. Затягніть гвинт (4) і гайку (5) з рекомендованим моментом затяжки. Затягніть гвинти (8) з рекомендованим моментом затяжки.
5. Встановіть заглушки (9) і закріпіть їх за допомогою затискачів (10).

Примітка : Рекомендований момент затягування : 10 Nm (7 lbs/ft) для M6 і 22 Nm (16 lbs/ft) для M8.

- Випробування перед експлуатацією : Розташуйте і закріпіть максимальний вантаж 50 kg (110 lbs) на тримачі. Переконайтеся, що тримачі можуть витримувати вантаж і перевірте візуально наявність пошкоджень на їхній конструкції.

5.3.7 - Особливі наклейки

Розташування наклейок

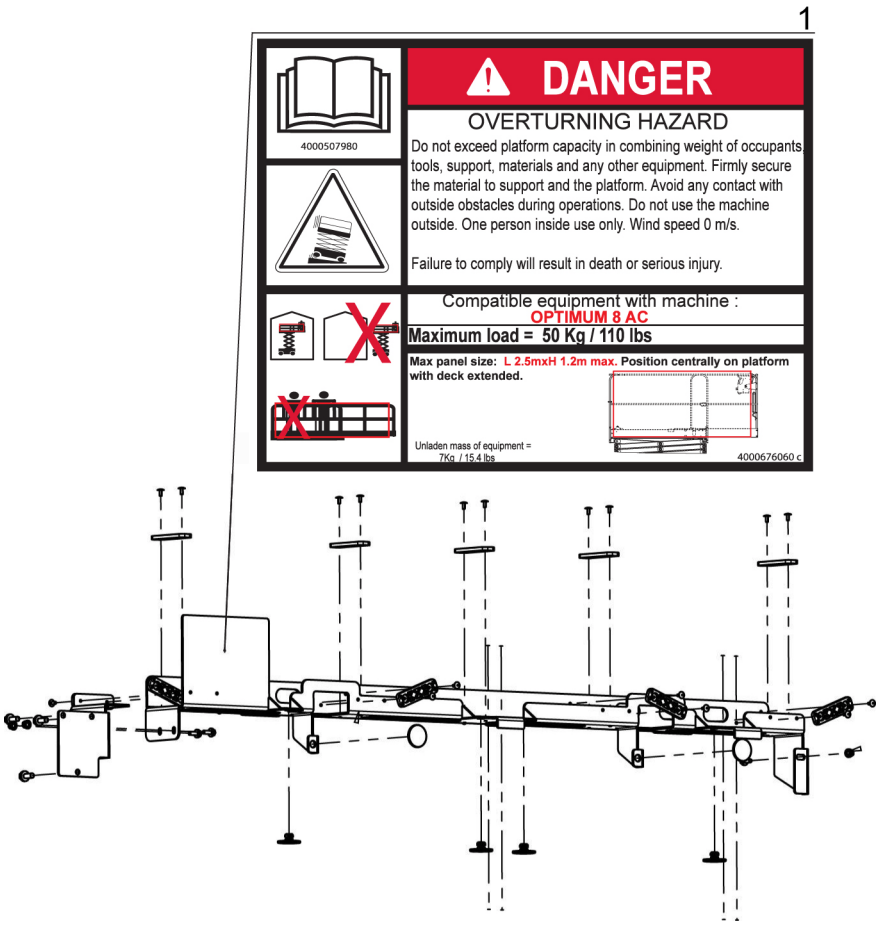

OPTIMUM 8 - OPTIMUM 1931E

Позначення	Опис	Кількість	Код
1	Небезпека	1	Французькою : 4000676050 Англійською : 4000676060 Іспанською : 4000676070

E- Загальні технічні дані

5.4 - Двопільні дверцята

5.4.1 - Опис

ДВОПІЛЬНІ ДВЕРЦЯТА є поворотними напівдверцятами з блокувальною засувкою, що встановлюються збоку платформи і забезпечують кращий доступ всередину. Дверцята повертаються тільки всередину завдяки двом пружинним завісам і механізму блокування.

Двопільні дверцята

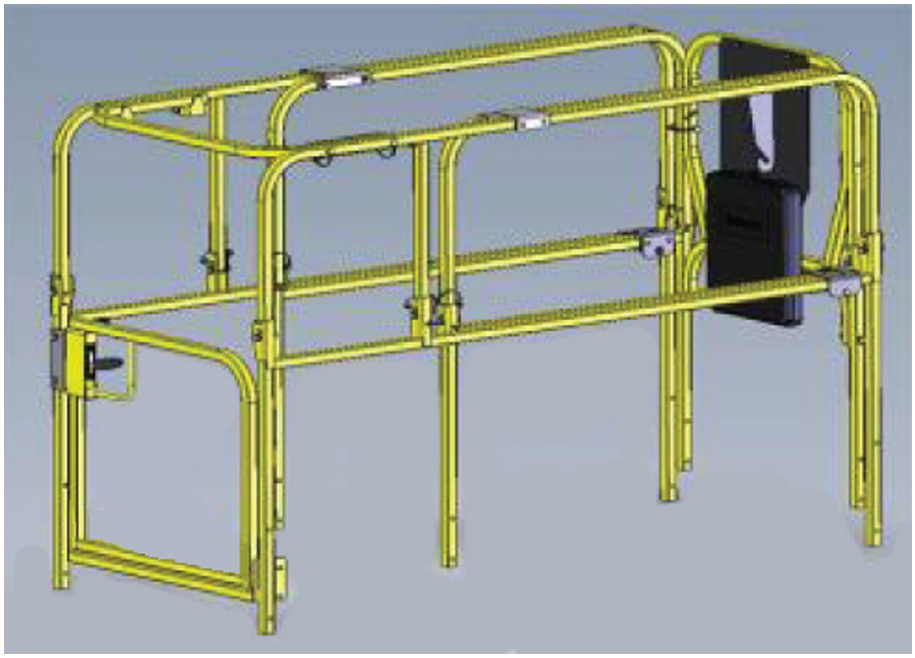

5.4.2 - Характеристики

Ширина дверцят : 600 mm / 24 in

5.4.3 - Правила техніки безпеки

- **Дверцята є частиною захисної огорожі, після входу на платформу їх слід міцно зачинити.**
- **Заходячи на платформу чи виходячи з неї, не забудьте про сходинку.**

5.4.4 - Інструкції перед введенням в експлуатацію

- Переконайтеся, що механізм блокування міцно закріплений.
- Перевірте справність завіс і засувки та відсутніть на них деформацій.
- Переконайтеся, що дверцята автоматично повертаються в зачинене й заблоковане положення після входу на платформу або виходу з неї.

F- Технічне обслуговування

1 - Загальна інформація

Компанія HAULOTTE® надає великого значення вашій безпеці як власника або користувача її продукту. Тому компанія HAULOTTE® звертає особливу увагу на безпеку своєї продукції.

ПЕРЕВІРКИ повинні проводитися не лише згідно з HAULOTTE®, але й відповідно до місцевих і галузевих норм..

Щоб забезпечити заводський рівень продуктивності вашого обладнання, необхідно регулярно проводити його обслуговування. Нагадуємо, що внесення змін суворо заборонено. Регулярні та своєчасні перевірки дають змогу зменшити час простою машин, а також попередити ймовірні травми.

Примітка : ЕКСПЛУАТАЦІЯ ДОЗВОЛЕНА лише за умови проходження відповідної підготовки та ознайомлення з принципами безпечної роботи машини, викладеними в цьому посібнику, що надається разом із машиною.

Загальний вид :

- Огляд машини займає всього декілька хвилин на початку і в кінці кожного робочого дня. Це найкращий спосіб попередження механічних несправностей та ризиків, пов'язаних із безпекою.

Що робити :

- Користуйтеся своїми чуттями: зором, нюхом, слухом і дотиком.

Періодичність :

- Періодично перевіряйте стан машини протягом робочого дня.
- Переконайтеся, що кожного разу перевірка відбувається в один і той самий спосіб.
- Виконуйте одну з таких перевірок на початку і в кінці кожної зміни.

Примітка : У разі виявлення пошкоджень або несанкціонованих модифікацій машина має бути виведена з експлуатації до моменту виконання ремонтних робіт кваліфікованим спеціалістом з технічного обслуговування.

Перед кожним використання машини власник повинен здійснювати належне технічне обслуговування, рекомендоване компанією Haulotte.

Нехтування роботами з періодичного обслуговування може спричинити :

- Скасування гарантії.
- Виникнення несправностей машини.
- Зменшення надійності машини та строку її служби.
- Проблеми, пов'язані з безпекою операторів.

Технічні спеціалісти HAULOTTE Services® пройшли спеціальну підготовку для роботи з машинами HAULOTTE® і мають у своєму розпорядженні оригінальні деталі, необхідну документацію та відповідні інструменти.

Таблиці з виконання перевірок і технічного обслуговування містять інформацію про роль та відповідальність кожного співробітника під час проведення періодичного обслуговування машин Підрозділ C 3 - Перевірки і функціональні випробування.

2 - Графік технічного обслуговування

Цей розділ містить усю необхідну інформацію для безпечної експлуатації машини. Відповідно до чинних норм і правил розрахунковий строк служби цієї машини складає 10 років в умовах нормальної експлуатації. Цей строк може бути коротшим або довшим у залежності від суворості умов експлуатації, стану машини та здійснення операцій з перевірки і технічного обслуговування, а також інших зовнішніх чинників. На довговічність машини може впливати певна кількість чинників, серед яких (перелік неповний) суворість умов експлуатації та щоденного обслуговування, яких необхідно дотримуватись у відповідності до цього посібника.

Суворі умови експлуатації можуть вимагати скорочення інтервалів між періодичним обслуговуванням. Несправні машини або машини, що не використовувались понад 3 місяці, підлягають періодичній перевірці перед поверненням в експлуатацію.

Операції з технічного обслуговування мають здійснюватися компетентним підприємством або спеціалістом із виконання робіт із механізмами.

Виконані операції з технічного обслуговування потрібно вносити до журналу.

3 - Програма перевірки

3.1 - Загальна програма

Регулярний огляд машини має відбуватись щонайменше 1 раз на рік. Метою огляду є виявлення будь-яких дефектів, які можуть спричинити нещасний випадок підчас щоденної експлуатації машини. Місцеві норми і правила можуть передбачати виконання регулярних перевірок.

Компанія HAULOTTE® вимагає проведення посилених і генеральних перевірок виробів з метою подовжити їхній строк служби.

Кожна перевірка має здійснюватися компанією чи особою з відповідною компетенцією.

Результати перевірок необхідно вносити до журналу з техніки безпеки, заведеного керівником підприємства. Такий журнал технічного обслуговування машини, а також перелік компетентних спеціалістів з технічного обслуговування має надаватися в розпорядження інспекторові з виконання робіт HAULOTTE Services®.

Коли	Відповідальний	Відповідна особа	Що
Перед продажем	Власник (або орендодавець)	Технічний спеціаліст на місці або кваліфікований спеціаліст HAULOTTE Services®	Періодична перевірка
Перед орендою	Власник (або орендодавець)	Технічний спеціаліст на місці або кваліфікований спеціаліст HAULOTTE Services®	Щоденна перевірка
Перед введенням в експлуатацію або після кожної зміни користувача	Користувач	Користувач	
1 рік	Власник (або орендодавець)	Технічний спеціаліст на місці або кваліфікований спеціаліст HAULOTTE Services®	Періодична перевірка
5 років	Власник (або орендодавець)	Кваліфікований спеціаліст HAULOTTE Services®	Посилена перевірка
10 років	Власник (або орендодавець)	Кваліфікований спеціаліст HAULOTTE Services®	Загальна перевірка

3.2 - Щоденна перевірка

Щоденна перевірка передбачає візуальний огляд, тестування роботоздатності та систем безпеки і має здійснюватися оператором перед використанням машини.

Відповідальність за таку перевірку несе оператор. Див. Підрозділ C 3.1 - Щоденна перевірка.

3.3 - Періодична перевірка

Періодичний огляд є поглибленою перевіркою робочих та безпекових характеристик машини.

Така перевірка має здійснюватися перед продажем чи перепродажем машини і(або) не менше ніж один раз на рік.

Місцеві норми і правила можуть передбачати особливі вимоги стосовно періодичності та змісту перевірок.

Складні умови експлуатації можуть стати причиною необхідності проведення регулярних превірок.

Здійснення такої перевірки покладається на власника. Усі перевірки повинні виконувати компанії або особи з відповідною компетенцією.

Така перевірка є додатковою до щоденної.

Крім того, така перевірка має здійснюватись після :

- Повного демонтажу або повторного монтажу важливих деталей.
- Ремонту, пов'язаного з головними вузлами пристрою.
- Будь-якої несправності, що спричинює перевантаження.

3.4 - Посилена перевірка

Посилена перевірка – це поглиблення перевірка складових частин конструкції машини з метою забезпечення її повної функціональності.

Така прервірка має здійснюватисячерез кожні 5000 робочих годин або кожні 5 років.

Здійснення такої перевірки покладається на власника і має здійснюватися технічним спеціалістом HAULOTTE Services® або іншою компанією чи особою з відповідною компетенцією.

Зміст перевірки :

- Щоденна перевірка
- Періодична перевірка

Примітка : Див. посібник з технічного обслуговування для отримання детальнішої інформації.

3.5 - Загальна перевірка

Загальна перевірка – це поглиблена перевірка цілісності та належного функціонування машини після 10 років роботи.

Така перевірка має здійснюватися кожні 10 років, після чого надалі виконуватися повторно кожні 5 років.

Складні умови експлуатації можуть стати причиною необхідності проведення регулярних превірок.

Здійснення такої перевірки покладається на власника і має здійснюватися технічним спеціалістом HAULOTTE Services® або іншою компанією чи особою з відповідною компетенцією.

Зміст перевірки :

- Щоденна перевірка
- Періодична перевірка
- Посилена перевірка

Примітка : Див. посібник з технічного обслуговування для отримання детальнішої інформації.

4 - Ремонт і налаштування

Значні ремонтні роботи, втручання та налаштування систем безпеки або складових частин мають здійснюватися технічним спеціалістом HAULOTTE Services®. Використовуйте виключно оригінальні деталі і складові частини.

Примітка : Технічні спеціалісти HAULOTTE Services® пройшли спеціальну підготовку для виконання значних ремонтних робіт, втручань і налаштувань систем безпеки або елементів машин HAULOTTE®. Технічні спеціалісти використовують оригінальні запасні частини HAULOTTE®, мають необхідні інструменти, а також надають задокументовані детальні звіти про виконану роботу.

HAULOTTE Services® не несе відповідальності за будь-які збитки, що виникли внаслідок виконання ремонтних робіт або операцій з технічного обслуговування низької якості, здійснених особами без відповідного дозволу.

Компанія HAULOTTE® нагадує, що жодні зміни не можуть бути внесені без письмового дозволу HAULOTTE®.

Будь-який ремонт або несанкціоновані зміни скасовують гарантію HAULOTTE®.

Щоб перевірити наявність проведених кампаній по техніці безпеки, зайдіть на наш сайт : www.haulotte.com

Примітка : Для знищення або утилізації цієї машини ознайомтеся з відповідними способами переробки. Предмети, для яких потрібен особливий спосіб утилізації, перелічені разом з інструкціями в посібнику з технічного обслуговування.

Notes

G- Різне

1 - Умови гарантії

Cher client,
Les conditions de garanties mentionnées dans ce manuel ne sont plus valables.
Nous vous invitons à consulter nos conditions garantie actualisées depuis nos sites internet.

Dear customer,
The warranty conditions stated in this manual are no longer valid. Please consult our updated warranty conditions on our websites.

4001088220

Гарантійні умови та продовження контрактів тепер доступні на веб-сайтах нашої торгової мережі : www.haulotte.com

2 - Контактні дані філіалів

	HAULOTTE FRANCE PARC DES LUMIERES 601 RUE NICEPHORE NIEPCE 69800 SAINT-PRIEST **TECHNICAL Department:** **+33 (0)820 200 089** **SPARE PARTS : +33 (0)820 205 344** FAX : +33 (0)4 72 88 01 43 E-mail : haulottefrance@haulotte.com www.haulotte.fr		HAULOTTE ITALIA VIA LOMBARDIA 15 20098 SAN GIULIANO MILANESE (MI) **TEL: +39 02 98 97 01** FAX: +39 02 9897 01 25 E-mail : haulotteitalia@haulotte.com www.haulotte.it		HAULOTTE INDIA Unit No. 1205, 12th foor,Bhumiraj Costarica, Plot No. 1&2, Sector 18, Palm Beach Road, Sanpada, Navi Mumbai- 400 705 Maharashtra, INDIA **Tel. : +91 22 66739531 to 35** E-mail : hlgindia@haulotte.com www.haulotte.in
	HAULOTTE HUBARBEITSBÜHNEN GmbH Ehrenkirchener Strasse 2 D-79427 ESCHBACH **TEL : +49 (0) 7634 50 67 - 0** FAX : +49 (0) 7634 50 67 - 119 E-mail : adv-gmbh@haulotte.com www.haulotte.de		HAULOTTE VOSTOK 61A, bld.1, RYABINOVAYA STREET 121471 MOSCOW RUSSIA **TEL/FAX : +7 495 221 53 02 / 03** E-mail : salesrus@haulotte.com www.haulottevostok.ru		HAULOTTE DO BRASIL Av. Alameda Caiapós, 589 CEP: 06460-110 – TAMBORE BARUERI – SAO PAULO – BRASIL **TEL : +55 11 4196 4300** FAX : +55 11 4196 4316 E-mail : haulottebrasil@haulotte.com www.haulotte.com.br
	HAULOTTE IBERICA C/ARGENTINA N° 13 - P.I. LA GARENA 28806 ALCALA DE HENARES MADRID **TEL : +34 902 886 455** TEL SAT : +34 902 886 444 FAX : +34 911 341 844 E-mail : iberica@haulotte.com www.haulotte.es		HAULOTTE POLSKA Sp. Z.o.o. UL. GRANICZNA 22 05-090 RASZYN - JANKI **TEL : +48 22 720 08 80** FAX : +48 22 720 35 06 E-mail : E-mail : haulottepolska@haulotte.com www.haulotte.pl		HAULOTTE MÉXICO, S.A. de C.V. Calle 40 SUR ESQUINA 13 ESTE No. S/N Colonia CIVAC, JIUTEPEC, MORELOS CP 62578 México **TEL : +52 77 7321 7923** FAX : +52 77 7516 8234 E-mail : haulotte.mexico@haulotte.com www.haulotte.com.mx
	HAULOTTE in JAPAN SBJ ShinOsaka BLDG 3F 4-6-5 Nishinakajima Yodogawa-ku, Osaka, JAPAN, Post Code: 532-0011 **TEL : +81 6 6795 9008** FAX : +81 6 6795 9009 www.haulotte.com		HAULOTTE SINGAPORE Pte Ltd. No.26 CHANGI NORTH WAY, SINGAPORE 498812 **Parts and service Hotline:** **+65 6546 6150** FAX : +65 6536 3969 E-mail: haulotteasia@haulotte.com www.haulotte.sg		HAULOTTE MIDDLE EAST FZE PO BOX 293881 Dubaï Airport Free Zone DUBAÏ United Arab Emirates **TEL : +971 (0)4 299 77 35** FAX : +971 (0) 4 299 60 28 E-mail : haulottemiddle- east@haulotte.com www.haulotte.ae
	HAULOTTE SCANDINAVIA AB Taljegårdsgatan 12 431 53 Mölndal SWEDEN **TEL : +46 31 744 32 90** **FAX : +46 31 744 32 99** E-mail : info@se.haulotte.com spares@se.haulotte.com www.haulotte.se		HAULOTTE TRADING (SHANGHAI) Co. Ltd. #7 WORKSHOP No 191 HUA JIN ROAD MIN HANG DISTRICT SHANGHAI 201108 CHINA **TEL : +86 21 6442 6610** FAX : +86 21 6442 6619 E-mail : haulotteshanghai@haulotte.com www.haulotte.cn		HAULOTTE ARGENTINA Ruta Panamericana Km. 34,300 (Ramal A Escobar) 1615 Gran Bourg (Provincia de Buenos Aires) Argentina **TEL : +54 33 27 445991** FAX : +54 33 27 452191 E-mail : haulotteargentina@haulotte.com www.haulotte.com.ar
	HAULOTTE UK Ltd 1 Gravely Way Four Ashes Wolverhampton WV10 7GW ENGLAND **TEL : +44 (0)1216 199753** FAX : + 44 (0)1952 292758 E-mail : salesuk@haulotte.com www.haulotte.co.uk		HAULOTTE GROUP / BILJAX 125 TAYLOR PARKWAY ARCHBOLD, OH 43502 – USA **TEL : +1 419 445 8915** FAX :+1 419 445 0367 Toll free : +1 800 537 0540 E-mail : sales@us.haulotte.com www.haulotte-usa.com		HAULOTTE NORTH AMERICA 3409 Chandler Creek Rd. VIRGINIA BEACH, VA 23453 – USA **TEL : +1 757 689 2146** FAX :+1 757 689 2175 Toll free : +1 800 537 0540 E-mail : sales@us.haulotte.com www.haulotte-usa.com
	HAULOTTE NETHERLANDS BV Koopvaardijweg 26 4906 CV OOSTERHOUT - Nederland **TEL : +31 (0) 162 670 707** FAX : +31 (0) 162 670 710 E-mail info@haulotte.nl www.haulotte.nl		HAULOTTE AUSTRALIA PTY Ltd 51 Port Link Drive DANDENONG – VIC – 3175 **TEL : 1 300 207 683** FAX : +61 (0)3 9792 1011 E-mail : sales@haulotte.com.au www.haulotte.com.au		HAULOTTE CHILE Panamerica Norte Altura Km 21,5 Colina (Cruce c/Lo Pinto) Santiago (RM) **TEL : + 562 2 3727630** E-mail : haulotte-chile@haulotte.com www.haulotte-chile.com

2.1 - Попередження для Каліфорнії

Стосовно електричних машин (живлення від акумулятора)

CALIFORNIA

Proposition 65 Warning

Battery posts, terminals and related accessories contain lead and lead compounds, chemicals known to the State of California to cause cancer and reproductive harm. Batteries also contain other chemicals known to the State of California to cause cancer.
WASH HANDS AFTER HANDLING.

For more information go to www.P65Warnings.ca.gov

Notes

H- Реєстр заходів з обслуговування

1 - Реєстр заходів з обслуговування

Журнал технічного обслуговування дозволяє відстежувати роботи з догляду та ремонту, що проводяться під час програми технічного обслуговування або поза нею.

Примітка : У разі проведення обслуговування HAULOTTE Services® кваліфікований спеціаліст має ввести номер операції HAULOTTE Services®.

Дата	Характер операції	Кількість годин	Спеціаліст	Номер операції HAULOTTE Services®

H- Реєстр заходів з обслуговування

Дата	Характер операції	Кількість годин	Спеціаліст	Номер операції HAULOTTE Services®